ООО ПФ «ГОСТ-Стандарт»

«9-7-этажный жилой дом №1 со встроено-пристроенными помещениями в 38 мкр. г. Октябрьский Республики Башкортостан. Корректировка 3» (блок-секции №№ 5 - 7)

Стадия: Рабочая документация

Автоматизация противопожарной защиты

17.09.2021-01-АППЗ

Уфа 2023 г.

ООО ПФ «ГОСТ-Стандарт»

«9-7-этажный жилой дом №1 со встроено-пристроенными помещениями в 38 мкр. г. Октябрьский Республики Башкортостан. Корректировка 3» (блок-секции №№ 5 - 7)

Стадия: Рабочая документация

Автоматизация противопожарной защиты

17.09.2021-01-АППЗ

Директор Князев А.Н.

Главный инженер проекта Закиров А.Э.

Уфа 2023 г.

Ведомость рабочих чертежей основного комплекта

Лист	Наименование	Примечание
1	Общие данные	На 3-х листах
2	Условные графические обозначения оборудования	
3	План расположения оборудования на отм. -3,150	
4	План расположения оборудования на отм. -0,600	
5	План расположения оборудования на отм. +2,800	
6	План расположения оборудования на типовом этаже	
7	Структурная схема секции 5	
8	План расположения оборудования на отм. -3,150	
9	План расположения оборудования на отм. -0,600	
10	План расположения оборудования на типовом этаже	
11	Структурная схема секции 6	
12	План расположения оборудования на отм. -3,150	
13	План расположения оборудования на отм. -0,600	
14	План расположения оборудования на отм. +2,800	
15	План расположения оборудования на типовом этаже	
16	Структурная схема секции 7	
17	Таблица соответствия адресов адресных устройств секции 5, 6	
18	Таблица соответствия адресов адресных устройств секции 7	
19	Структурная схема домофонной связи секции 5	
20	Структурная схема домофонной связи секции 6	
21	Структурная схема домофонной связи секции 7	
22	Типовая схема электрическая подключения оборудования	

Ведомость ссылочных и прилагаемых документов

Обозначение	Наименование	Примечание
	Прилагаемые документы	
17.09.2021-01-АПП3.СО	Спецификация оборудования, изделий и материалов	

Согласовано

Взам.инв. N

Подпись и дата

Инв.N подл.

ДАННЫЙ ЧЕРТЕЖ НЕ ПОДЛЕЖИТ РАЗМНОЖЕНИЮ ИЛИ ПЕРЕДАЧЕ ДРУГИМ ОРГАНИЗАЦИЯМ И ЛИЦАМ БЕЗ СОГЛАСОВАНИЯ С ООО "ГОСТ-Стандарт"

Изм.	Кол.уч.	Лист	Док.	Подпись	Дата	17.09.2021-01-АПП3		
						«9-7-этажный жилой дом №1 со встроено-пристроенными помещениями в 38 мкр. г. Октябрьский Республики Башкортостан. Корректировка 3» (блок-секции №№ 5 - 7)		
Разраб.		Мажарук			08.23		Стадия	Лист	Листов
							Р	1	27
Н. Контр.		Князев			08.23	Общие данные	ООО ПФ "ГОСТ-Стандарт"		
ГИП		Закиров			08.23				

Формат А3

Общие указания

1 Рабочая документация разработана на основании договора, технического задания и исходных данных, полученных от Заказчика.

2 Данным проектом предусмотрено оснащение системой пожарной сигнализацией, системой оповещения и управления эвакуацией при пожаре жилого дома: «9-7-этажный жилой дом №1 со встроено-пристроенными помещениями в 38 мкр. г. Октябрьский Республики Башкортостан. Корректировка 3» (блок-секции №№ 5 - 7).

3 Рабочая документация выполнена в соответствии с заданием на проектирование, требованиями действующих технических регламентов, стандартов, сводов правил и другими документами, содержащими установленные требования:

- Федеральный закон Российской Федерации от 22 июня 2008 г. № 123-ФЗ "Технический регламент о требованиях пожарной безопасности";
- Постановление правительства РФ от 16.02.2008 г. №87 "О составе разделов проектной документации и требования к их содержанию";

- СП 1.13130.2020 "Эвакуационные пути и выходы";
- СП 3.13130.2009 "Система оповещения и управления эвакуацией людей при пожаре";
- СП 484.1311500.2020 "Системы противопожарной защиты. Системы пожарной сигнализации и автоматизация систем противопожарной защиты. Нормы и правила проектирования";
- СП 486.1311500.2020 "Системы противопожарной защиты. Перечень зданий, сооружений, помещений и оборудования, подлежащих защите автоматическими установками пожаротушения и системами пожарной сигнализации. Требования пожарной безопасности";
- СП 6.13130.2013 "Электрооборудование";
- СП 51.13330.2011 "Защита от шума";
- ГОСТ 53325-2012 "Техника пожарная. Технические средства пожарной автоматики. Общие технические требования и методы испытаний";
- ГОСТ 31565-2012 "Кабельные изделия. Требования пожарной безопасности";
- ГОСТ Р 21.1101-2013 "СПДС. Основные требования к проектной и рабочей документации";
- РД 78.145-93 "Системы и комплексы охранной, пожарной и охранно-пожарной сигнализации. Правила производства и приемки работ";
- ПУЭ изд.7 "Правила устройства электроустановок";
- Постановление Правительства РФ от 25.04.2012 №390 "О противопожарном режиме". Правила противопожарного режима в Российской Федерации (с изменениями на 23 апреля 2020 года);
- ГОСТ 12.1030-81 "Система стандартов безопасности труда (ССБТ). Электробезопасность. Защитное заземление. Зануление (с Изменением N 1)".

Данная документация допускается к производству работ после ее проверки и согласования с заказчиком.

4 Все оборудование, заложенное в проекте, на момент проектирования имеет сертификаты соответствия и СПБ, монтажная организация перед монтажом должна проверить срок действующих сертификатов.

5 Установка пожарной сигнализации организована на базе приборов производства ООО "КБ Пожарной Автоматики", предназначенных для сбора, обработки, передачи, отображения и регистрации извещений о состоянии шлейфов пожарной сигнализации, управления пожарной автоматикой, инженерными системами объекта.

В состав системы входят следующие приборы управления и исполнительные блоки:
- прибор приемно-контрольный и управления охранно-пожарный адресный ППКОПУ "R3-РУБЕЖ-2ОП";
- блок индикации и управления "R3-РУБЕЖ-БИУ";
- пульт дистанционного управления "R3-РУБЕЖ-ПДУ";
- адресные дымовые оптико-электронные пожарные извещатели "ИП 212/101-64-PR прот. R3";
- адресные ручные пожарные извещатели "ИПР 513-11-А-R3";
- изоляторы шлейфа "ИЗ-1 прот. R3";
- источники вторичного электропитания резервированные "ИВЭПР RS-R3";

Количество пожарных извещателей выбрано с учетом требований СП 484.1311500.2020 п.6.6.1.

6 Для обнаружения возгорания в помещениях, применены адресные дымовые оптико-электронные пожарные извещатели ""ИП 212/101-64-PR прот. R3"",. Вдоль путей эвакуации размещаются адресные ручные пожарные извещатели "ИПР 513-11-А-R3", которые включаются в адресные шлейфы. Пожарные извещатели устанавливаются в каждом помещении (кроме помещений с мокрыми процессами (душевые, санузлы), помещений категории В4 и Д по пожарной опасности; лестничных клеток, тамбуров и тамбур-шлюзов; венткамер (СП 486.1311500.2020 п.4.4)).

Принятие решения о возникновении пожара осуществляется по алгоритму А от адресных ручных пожарных извещателей "ИПР 513-11-А-R3", включенных в адресную линию связи.

При этом, по сигналу "Пожар" в системе на выходах релейных модулей, приборах управления оповещением пожарных, адресных меток пожарных, модулей дымоудаленияформируются команды:

- на запуск системы оповещения и управления эвакуацией людей при пожаре ("РМ-К" прот.R3;
- перевод лифтов, расположенных в секции возгорания, в режим работы при пожаре ("РМ-4" прот.R3, "РМ-1С");
- на отключение системы общеобменной вентиляции ("РМ-4" прот.R3);
- на запуск системы дымоудаления:

а) открытие клапана дымоудаления на этаже возгорания ("МДУ-1" прот.R3);

б) закрытие огнезадерживающих клапанов системы общеобменной вентиляции ("МДУ-1" прот.R3);

в) запуск вентиляторов системы дымоудаления и подпора воздуха ("РМ-4" прот.R3).

Согласно СП 484.1311500.2020 п.6.3.3 и п.6.3.4 весь объект поделен на 418 ЗКПС.

7 Система обеспечивает:
- круглосуточную противопожарную защиту здания;
- ведение протокола событий, фиксирующего действия дежурного.

ППКОПУ "R3-РУБЕЖ-2ОП" (далее ППКОПУ) циклически опрашивает подключенные адресные пожарные извещатели, следит за их состоянием путем оценки полученного ответа.

Основную функцию - сбор информации и выдачу команд на управление эвакуацией людей из здания, осуществляют приемно-контрольные приборы "R3-РУБЕЖ-2ОП". В здании располагается пост охраны с круглосуточным пребыванием дежурного персонала. Пост охраны оснащен приемно-контрольным прибором "R3-РУБЕЖ-2ОП".

8 Извещатели пожарные ручные установить на высоте от уровня пола - 1,5 м; от дверной коробки - 0,1м.

9 Согласно СТУ, на объекте необходимо предусмотреть систему оповещения и управления эвакуацией 2 типа (далее СОУЭ).

В состав системы оповещения входит следующее оборудование:
- адресные релейные модули с контролем целостности цепи "РМ-4К прот. R3";
- оповещатели звуковые "ОПОП 2-35 12В";
- оповещатели световые "ОПОП 1-8";
- источники вторичного электропитания резервированные "ИВЭПР RS-R3".

СОУЭ обеспечивает:
- выдачу аварийного сигнала в автоматическом режиме при пожаре;
- контроль целостности линий связи и контроля технических средств оповещения.

При возгорании на защищаемом объекте - срабатывании пожарного извещателя, сигнал поступает на ППКОПУ. Прибор согласно запрограммированной логике выдает сигнал на запуск оповещения.

Звуковые оповещатели "ОПОП 2-35 12В" подключены к выходу адресного релейного модуля "РМ-4К прот. R3". Для обеспечения контроля целостности линии на обрыв и короткое замыкание на один выход модуля "РМ-4К прот. R3" предусмотрено подключение не более 6-ти звуковых оповещателей "ОПОП 2-35 12В". При получении управляющего сигнала от ППКОПУ, адресный релейный модуль меняет логическое состояние выхода из состояния "Разомкнуто" в состояние "Замкнуто".

Световые оповещатели "ОПОП 1-8" подключены к выходу адресного релейного модуля "РМ-К прот. R3". Для обеспечения контроля целостности линии на обрыв и короткое замыкание на один выход модуля "РМ-К прот. R3" предусмотрено подключение не более 8-ми световых оповещателей "ОПОП 1-8". При получении управляющего сигнала от ППКОПУ, адресный релейный модуль меняет логическое состояние выхода из состояния "Замкнуто" в состояние "Меандр" с частотой 0,5 Гц.

Свето-звуковые оповещатели ОПОП 124-7 12В подключены к выходу адресного релейного модуля РМ-К прот. R3 . Для обеспечения контроля целостности линии на обрыв и короткое замыкание на один выход модуля РМ-К прот. R3 предусмотрено подключение не более 4-х свето-звуковых оповещателей ОПОП 124-7 12В . При получении управляющего сигнала от ППКОПУ, адресный релейный модуль меняет логическое состояние выхода из состояния Разомкнуто в состояние Замкнуто .

9 Извещатели пожарные установить согласно приведенным планам. Допускается менять размещение извещателей по месту с учетом требования СП 484.1311500.2020 п.6.6.1 и п.6.6.5: Размещение точечных тепловых и дымовых пожарных извещателей следует производить с учетом воздушных потоков в защищаемом помещении, вызываемых приточной и/или вытяжной вентиляцией, при этом расстояние от извещателя до вентиляционного отверстия должно быть не менее 1 м. Горизонтальное и вертикальное расстояние от извещателей до близлежащих предметов и устройств, до электросветильников, в любом случае должно быть не менее 0,5 м. Размещение пожарных извещателей должно осуществляться таким образом, чтобы близлежащие предметы и устройства (трубы, воздуховоды, оборудование и прочее) не препятствовали воздействию факторов пожара на извещатели, а источники светового излучения, электромагнитные помехи не влияли на сохранение извещателем работоспособности. Извещатели, располагаемые на подвесном потолке необходимо установить на ребра жесткости, обеспечив устойчивое крепление извещателя к несущей конструкции.

Настенные звуковые оповещатели должны располагаться таким образом, чтобы их верхняя часть была на расстоянии не менее 2,3 м от уровня пола, но расстояние от потолка до верхней части оповещателя должно быть не менее 150 мм.

10. При параллельной групповой прокладке кабеля систем противопожарной безопасности заполняемость конструкций, в которых прокладывается кабель, не должна превышать 40%.

Прокладку силового кабеля осуществить на расстоянии не менее 0,5м от слаботочных кабельных трасс.

Нарезка кабеля производится после проведения контрольного промера трасс прокладки с учетом запаса на разделку кабеля для подключения.

11 При монтаже технических средств сигнализации и системы оповещения должны соблюдаться требования СНиП, ПУЭ, СП Системы противопожарной защиты, действующих государственных и отраслевых стандартов. Рабочая документация разработана в соответствии с действующими нормами, правилами и стандартами.

12 Защитное заземление выполнить в соответствии с ПУЭ и технической документацией на оборудование.

Условные графические обозначения оборудования (начало)

Поз. обозначение		Наименование	Примечание
	ARKn	Прибор приемно-контрольный и управления охранно-пожарный	
		адресный "R3-РУБЕЖ-20П"	
	BIUn	Блок индикации и управления "R3-РУБЕЖ-БИУ"	
	BIUn	Пульт дистанционного правления "R3-РУБЕЖ-ПДУ"	
МС-1	MCn	Модуль сопряжения "R3-МС-1"	
	PCn	ПК с ПО "FireSec: Оперативная задача"	
	1UGx.y.z	Источник вторичного электропитания резервированный адресный	
		"ИВЭПР 12/2 RS-R3 исп. 2Ч7 БР"	
	2UGx.y.z	Источник вторичного электропитания резервированный адресный	
		"ИВЭПР 12/3.5 RS-R3 исп. 2Ч12 БР"	
	1BRn	Бокс резервного электропитания "БР12 исп. 2х40"	
	2BRn	Бокс под АКБ "SPM-Box"	
	SRn	Прибор управления средствами оповещения пожарный	
		ППУ Sonar "SPM-B20085-AW"	
	MICn	Пульт микрофонный СОУЭ "SRM-7020"	
	MAPK.КОМБ	Извещатель пожарный комибинированный дымовой оптико-электронный	
		тепловой максимальнотепловой максимально--дифференциальный адресно аналоговый	ПРИМЕЧАНИЕШ
		"ИП 212/101-64-PR прот. R3"	
	BTMx.y.z	Извещатель пожарный ручной адресный "ИПР 513-3АМ исп.01"	
	UDPx.y.z	Устройство дистанционного пуска электроконтактное адресное	
		"УДП 513-11-R3" "Пуск дымоудаления"	
ИЗ	IZx.y.z	Изолятор шлейфа "ИЗ-1 прот.R3"	
РМ-4К	SCx.y.z	Модуль релейный "РМ-4К прот.R3"	
РМ-4	SCx.y.z	Модуль релейный "РМ-4 прот.R3"	
АМ-1	Ax.y.z	Метка адресная "АМ-1 прот.R3"	
	BIALm.n	Оповещатель охранно-пожарный световой	
		"ОПОП 1-8 (Выход)"	
A	BTH	Извещатель пожарный дымовой оптико-электронный	
		автономный "ИП 212-142"	

Условные графические обозначения оборудования (окончание)

Поз. обозначение		Наименование	Примечание
	BIALSn	Оповещатель охранно-пожарный комбинированный	
		свето-звуковой "ОПОП 124-7 12В"	
	BIASs.e.n	Оповещатель охранно-пожарный звуковой "ОПОП 2-35 12В"	
	BIADm.n	Оповещатель пожарный речевой "ОПОП 2-35"	
	BIADm.n	Оповещатель пожарный речевой "ОПОП 2-35"	
3	BDx.y.z	Блок ДУ в составе: адресный модуль управления клапаном	См. блок А
		дымоудаления "МДУ-1 прот. R3" и клапан с приводом 220В	
	Kx.y.z	Клапан противопожарный с приводом 220В	
МД	MDx.y.z	Модуль автоматики дымоудаления "МДУ-1 прот. R3"	

Примечание – В перечне условных обозначений: x – номер прибора, y – номер адресной линии связи, z –номер адреса, n – порядковый номер устройства, m – линия оповещения, s – секция.

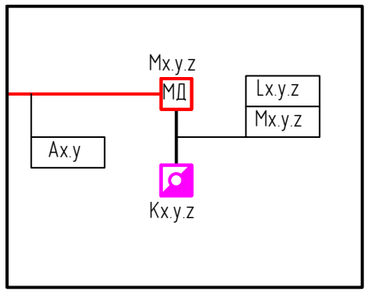

Обозначения ЗКПС

ЗКПС №s.e.n/an — s – секция, e – номер этажа, n – порядковый номер ЗКПС, a –парковка.

– граница ЗКПС

ДАННЫЙ ЧЕРТЕЖ НЕ ПОДЛЕЖИТ РАЗМНОЖЕНИЮ ИЛИ ПЕРЕДАЧЕ ДРУГИМ ОРГАНИЗАЦИЯМ И ЛИЦАМ БЕЗ СОГЛАСОВАНИЯ С ООО "ГОСТ-Стандарт"

Изм.	Кол.уч.	Лист	Док.	Подпись	Дата
Разраб.		Хайретдинов			08.32
ГИП		Закиров			08.23
Н. Контр.		Князев			08.23

17.09.2021-01-АПП3

9-7-этажный жилой дом №1 со встроено пристроенными помещениями в 38 мкр. г. Октябрьский Республики Башкортостан. Корректировка 3» (блок-секции №№ 5 – 7)

Стадия	Лист	Листов
Р	2	

Условные графические обозначения оборудования

ООО ПФ "ГОСТ-Стандарт"

Согласовано

Взам.инв. N

Подпись и дата

Инв.N подл.

Формат А3

Экспликация помещений техподполья			
№ п...	Наименование	Пло...	Кат.
Жилая часть			
	Техподполье	434,30	
	Узел управления	15,40	В4
		449,70	

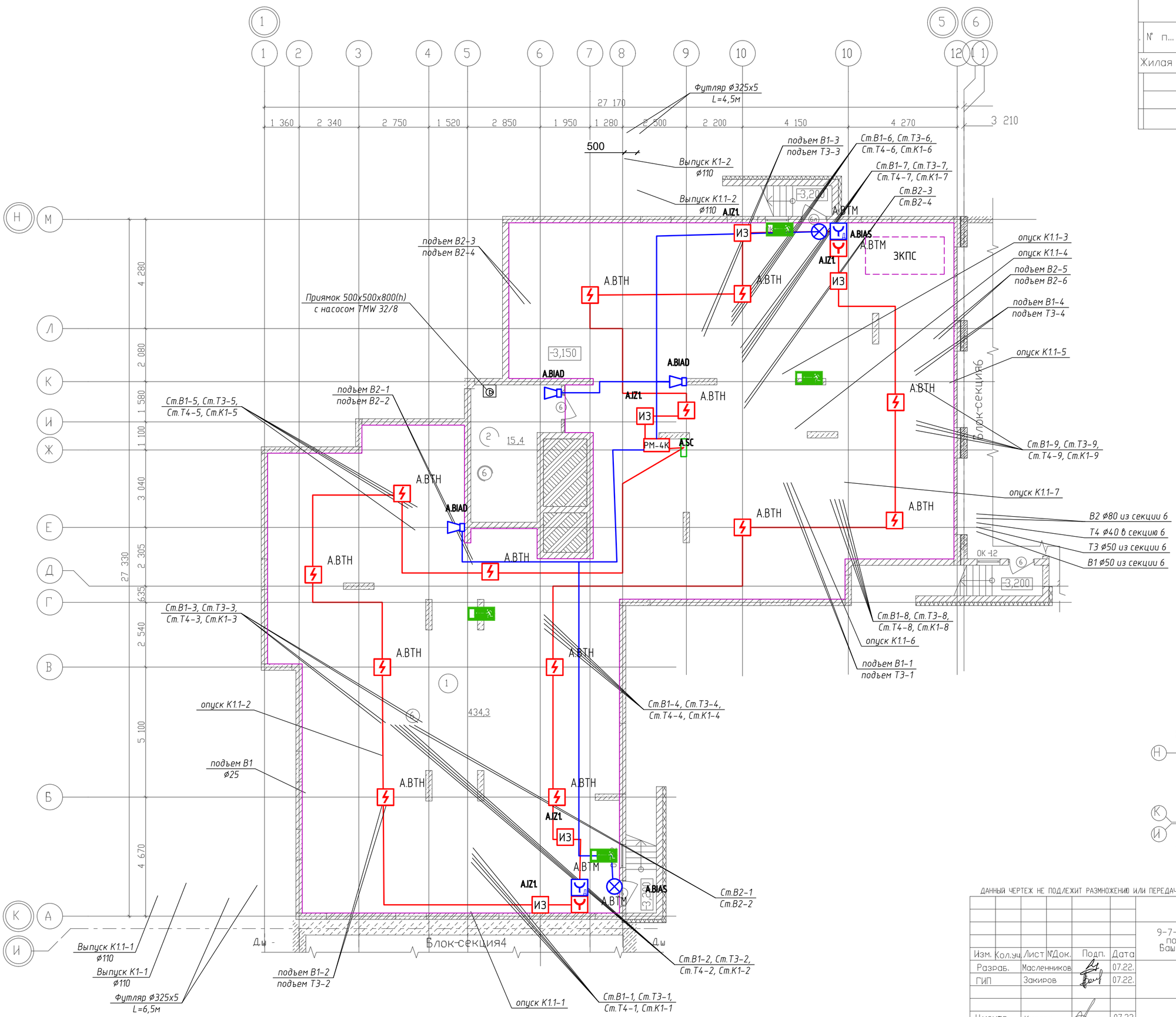

Схема блокировки

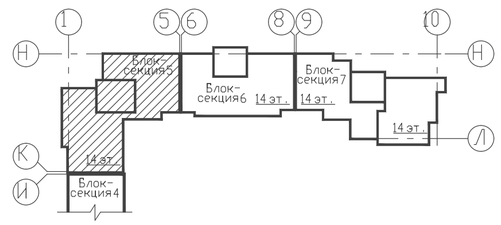

ДАННЫЙ ЧЕРТЕЖ НЕ ПОДЛЕЖИТ РАЗМНОЖЕНИЮ ИЛИ ПЕРЕДАЧЕ ДРУГИМ ОРГАНИЗАЦИЯМ И ЛИЦАМ БЕЗ СОГЛАСОВАНИЯ С АВТОРОМ ПРОЕКТА

						17.09.2021-01-ИОС5		
Изм.	Кол.уч.	Лист	№Док.	Подп.	Дата	9-7-этажный жилой дом №1 со встроено-пристроенными помещениями в 38 мкр. г. Октябрьский Республики Башкортостан. Корректировка 3. (блок-секции №№5-7)		
Разраб.		Масленников			07.22.	Блок-секция 5	Стадия	Лист	Листов
ГИП		Закиров			07.22.		Р	2	
Н.контр.		Князев			07.22.	План на отм. -3,15.	ООО ПФ "ГОСТ-Стандарт"		

СОГЛАСОВАНО:

Взамен инв. №

Подпись и дата

Инв. № подл.

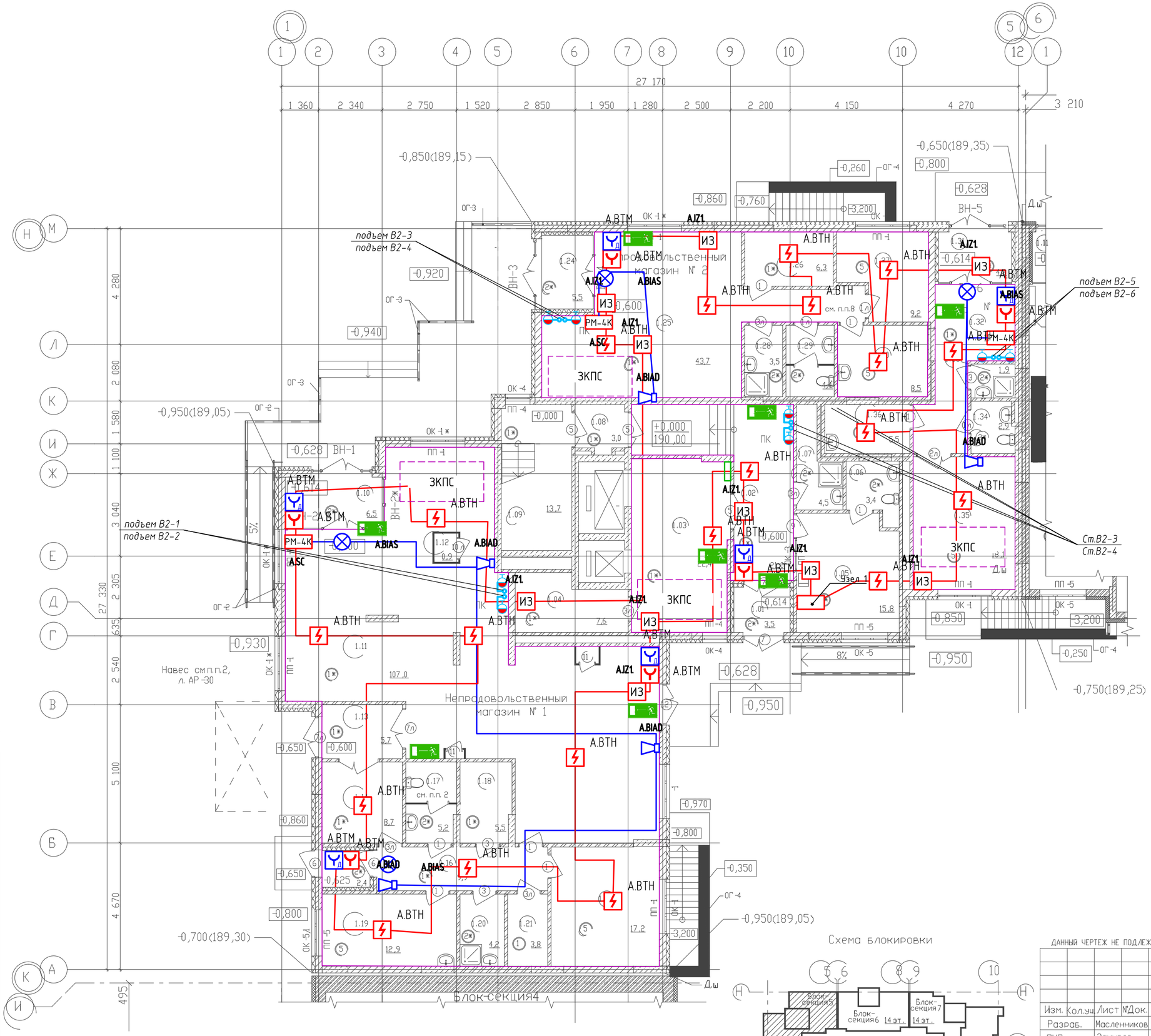

Экспликация помещений 1 этажа

№ п...	Наименование	Пло...	Кат.
Жилая часть			
1.01	Тамбур	3,50	
1.02	Вестибюль	21,00	
1.03	Лифтовой холл	22,40	
1.04	Электрощитовая	7,60	В4
1.05	Консьерж(пожарный пост)	15,80	
1.06	Санузел	3,40	
1.07	КУИ	4,50	В4
1.08	Тамбур-шлюз	3,00	
1.09	Лестничная клетка	13,70	
		94,90	
Непродовольственный магазин № 1			
1.10	Тамбур	6,50	
1.11	Торговый зал	107,00	
1.12	ВК	0,90	
1.13	Тамбур	5,70	
1.14	Помещ. подгот. тов. к продаже	8,70	В4
1.15	Тамбур	2,40	
1.16	Коридор	9,90	
1.17	Санузел	5,20	
1.18	Электрощитовая	5,50	В4
1.19	Комната персонала	12,90	
1.20	КУИ	4,20	В4
1.21	Кладовая упаковки	3,80	В4
1.22	Кабинет администрации	17,20	
		189,90	
Непродовольственный магазин № 2			
1.24	Тамбур	5,50	
1.25	Торговый зал	43,70	
1.26	Помещ. подгот. тов. к продаже	6,30	В4
1.27	Кабинет администрации	9,20	
1.28	КУИ	3,50	В4
1.29	Санузел	4,40	
1.30	Комната персонала	8,50	
		81,10	
Офис № 3			
1.31	Тамбур	4,80	
1.32	Вестибюль	13,60	
1.33	КУИ	1,90	В4
1.34	Санузел	2,90	
1.35	Рабочая комната	18,10	
1.36	Комната приема пищи	5,50	
		46,80	

Схема блокировки

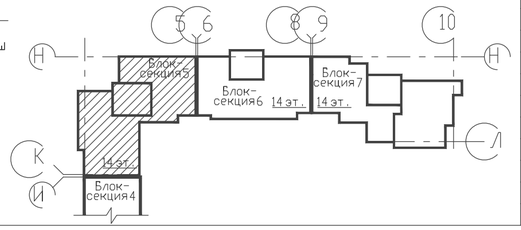

ДАННЫЙ ЧЕРТЕЖ НЕ ПОДЛЕЖИТ РАЗМНОЖЕНИЮ ИЛИ ПЕРЕДАЧЕ ДРУГИМ ОРГАНИЗАЦИЯМ И ЛИЦАМ БЕЗ СОГЛАСОВАНИЯ С АВТОРОМ ПРОЕКТА

17.09.2021-01-ИОС5

9-7-этажный жилой дом №1 со встроено-пристроенными помещениями в 38 мкр. г. Октябрьский Республики Башкортостан. Корректировка 3. (блок-секции №№5-7)

Изм.	Кол.уч.	Лист	№Док.	Подп.	Дата
Разраб.		Масленников			07.22.
ГИП		Закиров			07.22.
Н.контр.		Князев			07.22.

Блок-секция 5

Стадия	Лист	Листов
Р	3	

План на отм. -0,60.

ООО ПФ "ГОСТ-Стандарт"

СОГЛАСОВАНО

Взамен инв. №

Подпись и дата

Инв. № подл.

Экспликация помещений

№ п...	Наименование	Пло ...	Кат .
Жилая часть			
1	Лестничная клетка	13,60	
2	Тамбур -шлюз	3,00	
3	Лифтовой холл . Пож.-безоп. зона	25,80	
4	Коридор	22,20	
5	Коридор	11,60	
		76,20	

Схема блокировки

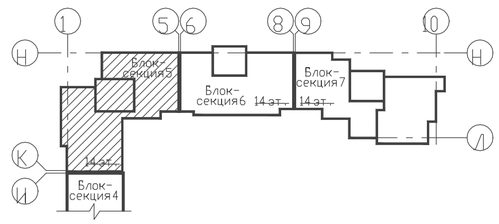

ДАННЫЙ ЧЕРТЕЖ НЕ ПОДЛЕЖИТ РАЗМНОЖЕНИЮ ИЛИ ПЕРЕДАЧЕ ДРУГИМ ОРГАНИЗАЦИЯМ И ЛИЦАМ БЕЗ СОГЛАСОВАНИЯ С АВТОРОМ ПРОЕКТА

17.09.2021-01-ИОС5

9-7-этажный жилой дом №1 со встроено-пристроенными помещениями в 38 мкр. г. Октябрьский Республики Башкортостан. Корректировка 3. (блок-секции №№5-7)

Изм.	Кол.уч.	Лист	№Док.	Подп.	Дата
Разраб.		Масленников			07.22.
ГИП		Закиров			07.22.
Н.контр.		Князев			07.22.

Блок-секция 5

Стадия	Лист	Листов
Р	4	

План на отм. +2,80.

ООО ПФ "ГОСТ-Стандарт"

СОГЛАСОВАНО

Взамен инв. №

Подпись и дата

Инв. № подл.

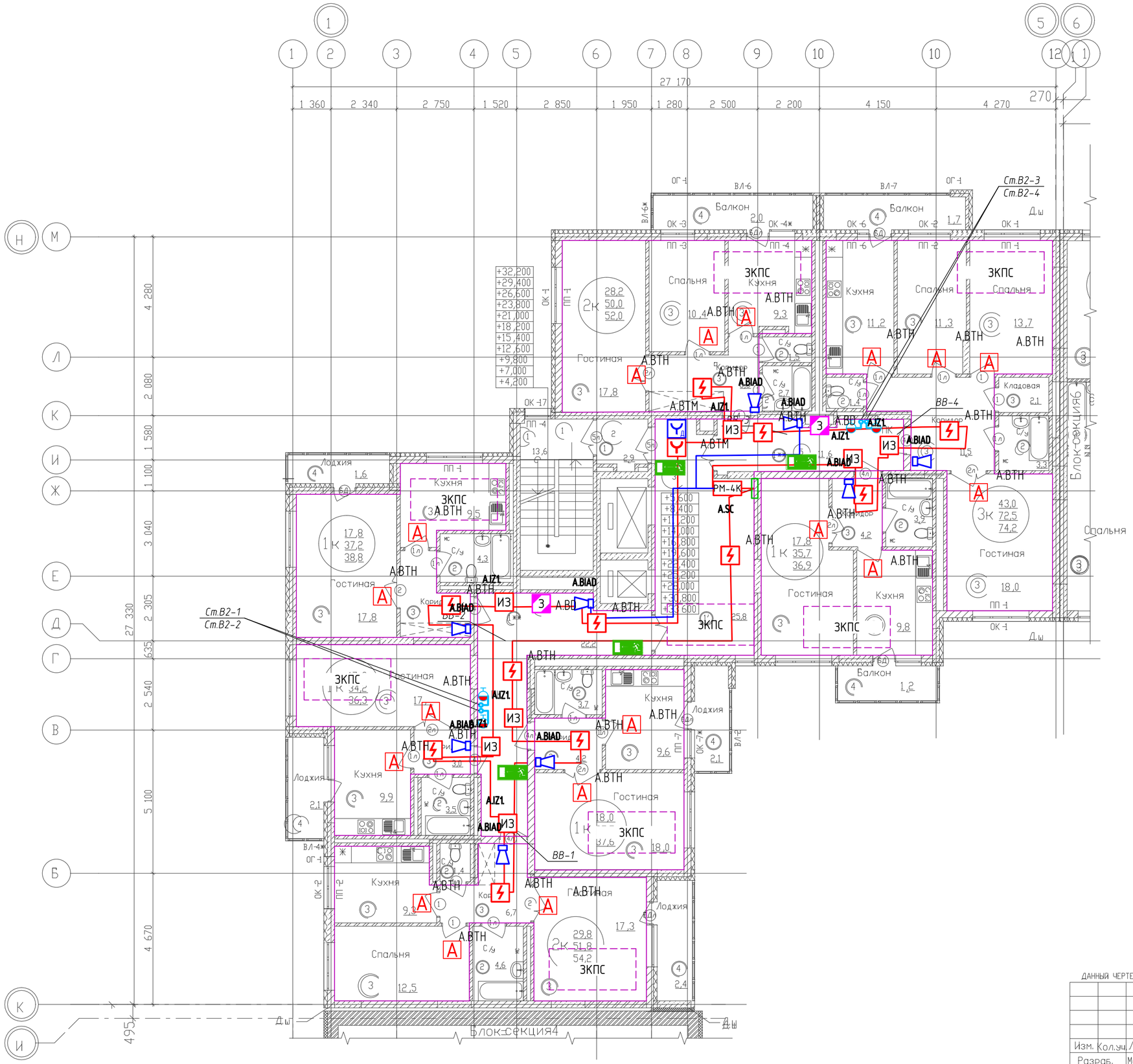

Экспликация помещений

№ п...	Наименование	Пло...	Кат.
	Жилая часть		
1	Лестничная клетка	13,60	
2	Тамбур-шлюз	2,90	
3	Лифтовой холл	25,80	
4	Коридор	22,20	
5	Коридор	11,60	
		76,10	

Схема блокировки

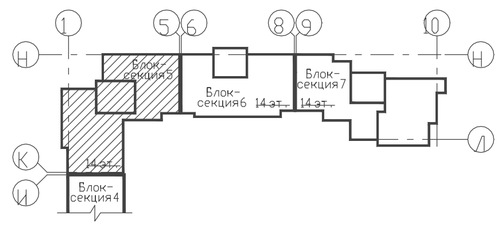

ДАННЫЙ ЧЕРТЕЖ НЕ ПОДЛЕЖИТ РАЗМНОЖЕНИЮ ИЛИ ПЕРЕДАЧЕ ДРУГИМ ОРГАНИЗАЦИЯМ И ЛИЦАМ БЕЗ СОГЛАСОВАНИЯ С АВТОРОМ ПРОЕКТА

Изм.	Кол.уч.	Лист	N Док.	Подп.	Дата	17.09.2021-01-ИОС5		
						9-7-этажный жилой дом N1 со встроено-пристроенными помещениями в 38 мкр. г. Октябрьский Республики Башкортостан. Корректировка 3. (блок-секции N N5-7)		
Разраб.		Масленников			07.22.	Блок-секция 5	Стадия	Лист	Листов
ГИП		Закиров			07.22.		Р	5	
Н.контр.		Князев			07.22.	План типового этажа	ООО ПФ "ГОСТ-Стандарт"		

СОГЛАСОВАНО

Взамен инв. N

Подпись и дата

Инв. N подл.

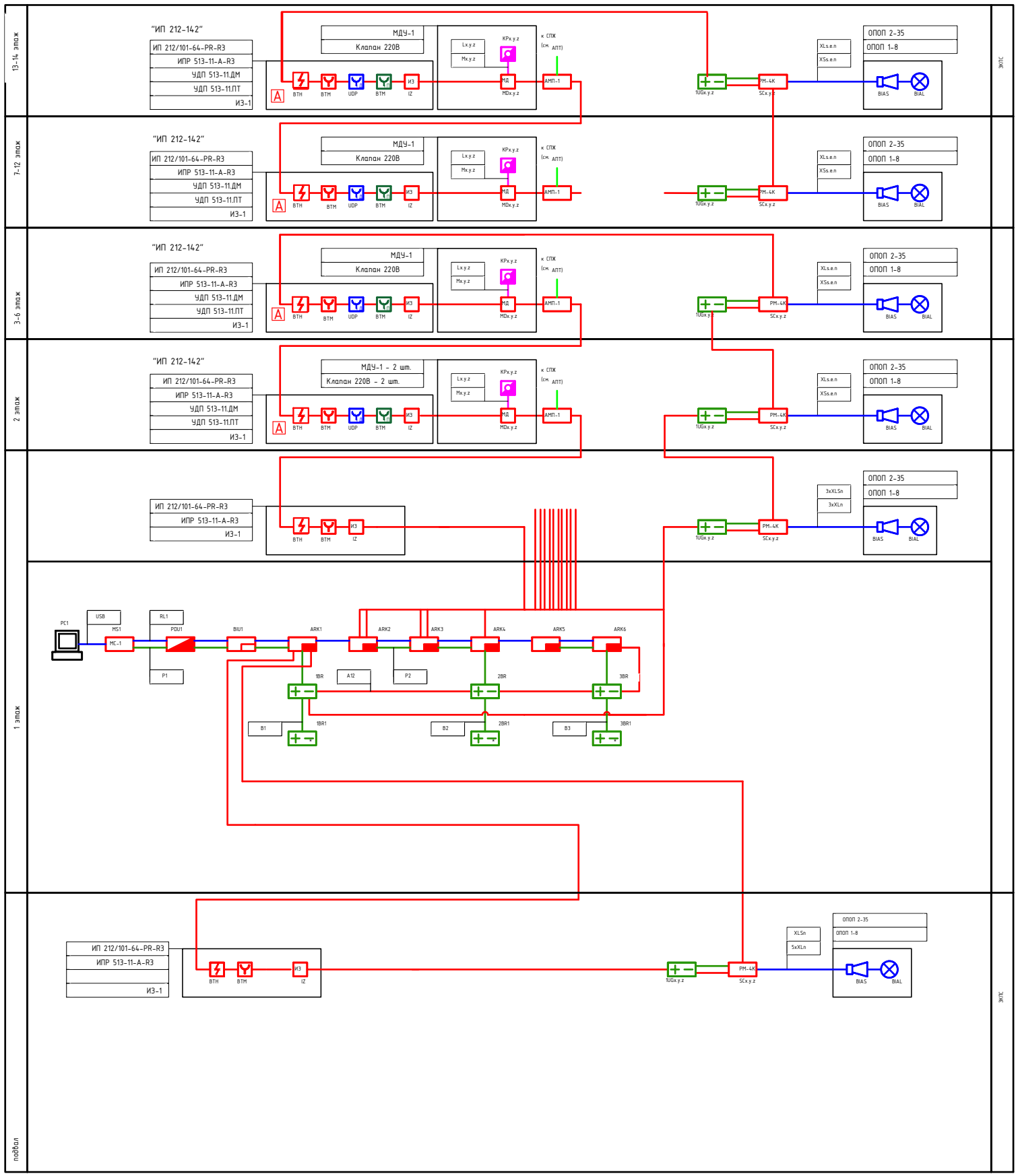

СОГЛАСОВАНО:

Взамен инв. N

Подпись и дата

Инв. N подл.

ДАННЫЙ ЧЕРТЕЖ НЕ ПОДЛЕЖИТ РАЗМНОЖЕНИЮ ИЛИ ПЕРЕДАЧЕ ДРУГИМ ОРГАНИЗАЦИЯМ И ЛИЦАМ БЕЗ СОГЛАСОВАНИЯ С АВТОРОМ ПРОЕКТА

Изм.	Кол.уч.	Лист	№док.	Подп.	Дата	17.09.2021-01-АПЗ
Разраб.		Хайретдинов			08.23	9-7-этажный жилой дом №1 со встроено пристроенными помещениями в 38 мкр. г. Октябрьский Республики Башкортостан. Корректировка 3» (блок-секции №№ 5 - 7)
ГИП		Закиров			08.23	Стадия: Р; Лист: 7; Листов:
Норм. контроль		Князев			08.23	ООО ПФ "ГОСТ-Стандарт"

Секция 5	-3,15	0,000	2 этаж	3 этаж	4 этаж	5 этаж	6 этаж	7 этаж	8 этаж	9 этаж	10 этаж	11 этаж	12 этаж
ВТН	5.1.1-13	5.1.24-43	5.2.1-10	5.2.33-42	5.2.65-74	5.3.1-10	5.3.33-42	5.3.65-74	5.4.1-10	5.4.33-42	5.4.65-74	5.5.1-10	5.5.33-42
ВТМ	5.1.14-17	5.1.44-54	5.2.11-12	5.2.43-44	5.2.75-76	5.3.11-12	5.3.43-44	5.3.75-76	5.4.11-12	5.4.43-44	5.4.75-76	5.5.11-12	5.5.43-44
BIAL	5.1.18-22	5.1.55-64	5.2.13-22	5.2.45-54	5.2.77-86	5.3.13-22	5.3.45-54	5.3.77-86	5.4.13-22	5.4.45-54	5.4.77-86	5.5.13-22	5.5.45-54
МДУ	-	5.1.66-67	5.2.23-24	5.2.55-56	5.2.87-88	5.3.23-24	5.3.55-56	5.3.87-88	5.4.23-24	5.4.55-56	5.4.87-88	5.5.23-24	5.5.55-56
ЗКПС	5.1.23	5.1.68	5.2.25-32	5.2.57-64	5.2.89-98	5.3.25-32	5.3.57-64	5.3.89-98	5.4.25-32	5.4.57-64	5.4.89-98	5.5.25-32	5.5.57-64

	13 этаж	14 этаж
ВТН	5.5.65-74	5.6.1-10
ВТМ	5.5.75-76	5.6.11-12
BIAL	5.5.77-86	5.6.13-22
МДУ	5.5.87-88	5.6.23-24
ЗКПС	5.5.89-98	5.6.25-32

Согласовано.

Согласовано.

Взам. инв.№

Подпись и дата

Инв. № подл.

						17.09.2021-01-АППЗ
Изм.	Кол.уч.	Лист	№Док.	Подпись	Дата	9-7-этажный жилой дом №1 со встроено пристроенными помещениями в 38 мкр. г. Октябрьский Республики Башкортостан. Корректировка 3» (блок-секции №№ 5 - 7)
Разраб.			Хайретдинов		08.23	Стадия: Р; Лист: 17; Листов:
ГИП			Закиров		08.23	
Норм. контроль			Князев		08.23	Таблица соответствия адресов адресных устройств секции (секция 5-6)
						ООО ПФ "ГОСТ-Стандарт"

Формат 594х420

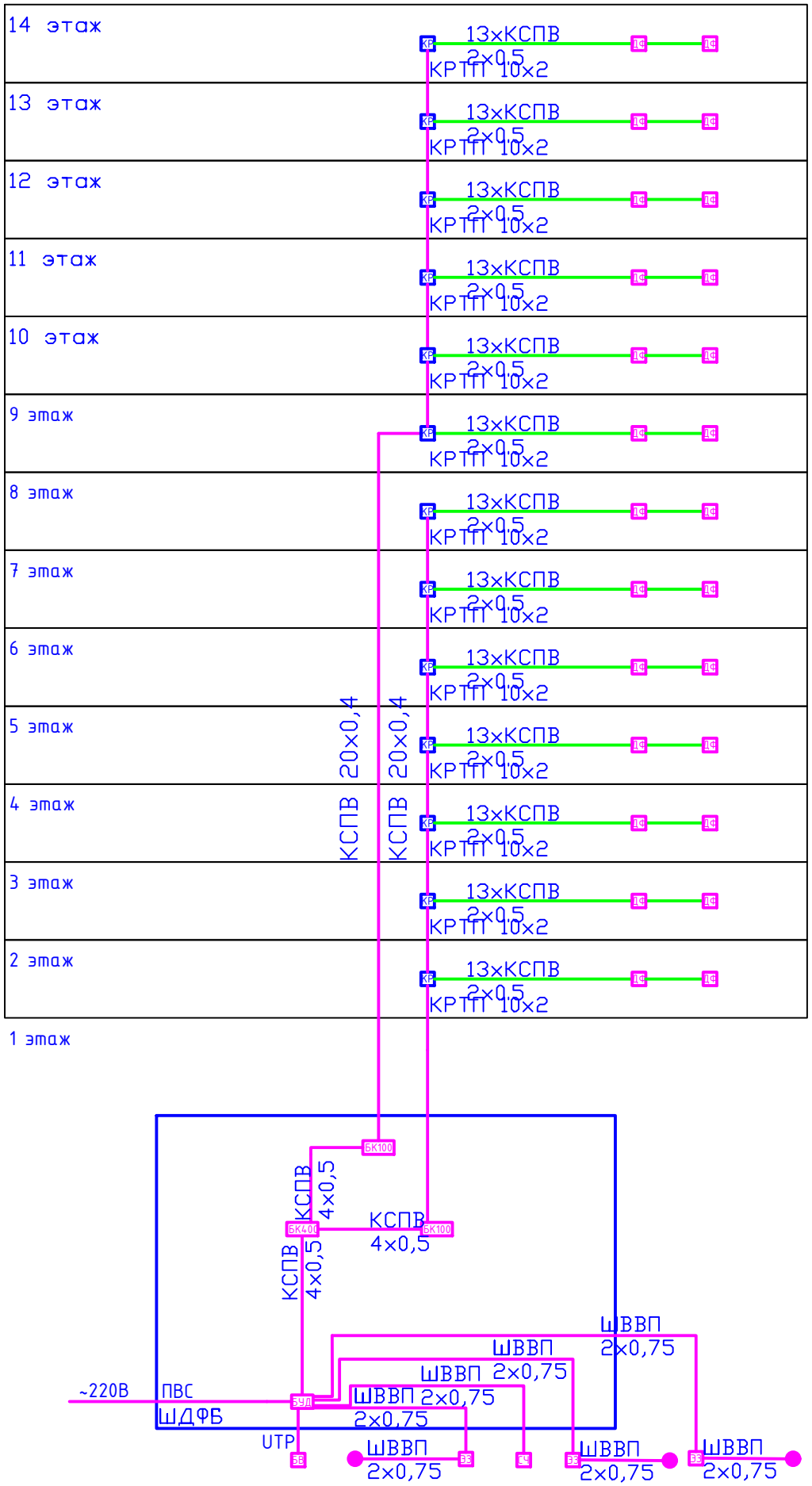

СОГЛАСОВАНО:

Взамен инв. N

Подпись и дата

Инв. N подл.

ДАННЫЙ ЧЕРТЕЖ НЕ ПОДЛЕЖИТ РАЗМНОЖЕНИЮ ИЛИ ПЕРЕДАЧЕ ДРУГИМ ОРГАНИЗАЦИЯМ И ЛИЦАМ БЕЗ СОГЛАСОВАНИЯ С АВТОРОМ ПРОЕКТА

Изм.	Кол.уч.	Лист	№док.	Подп.	Дата	17.09.2021-01-АПЗ
						9-7-этажный жилой дом №1 со встроено пристроенными помещениями в 38 мкр. г. Октябрьский Республики Башкортостан. Корректировка 3» (блок-секции №№ 5 - 7)
Разраб.		Хайретдинов				Секция 5
ГИП		Закиров				Стадия: Р; Лист: 19; Листов:
Норм. контроль		Князев				ООО ПФ "ГОСТ-Стандарт"

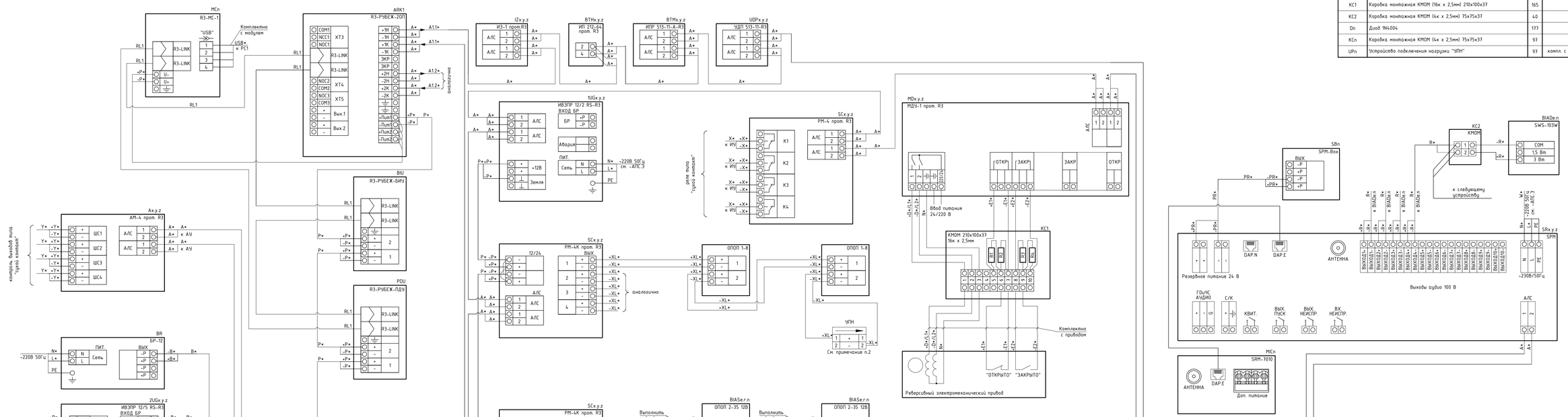

Поз. обозначения	Наименование	Кол.	Примечание
R1..R4	Резистор, 680 Ом С1-4, 0,25 Вт, ±5%	660	компл. с МДУ-1 прот.R3
КС1	Коробка монтажная КМОМ (16к х 2,5мм) 210х100х37	165	
КС2	Коробка монтажная КМОМ (4к х 2,5мм) 75х75х37	40	
Dп	Диод 1N4004	177	
КСп	Коробка монтажная КМОМ (4к х 2,5мм) 75х75х37	93	
UPп	Устройство подключения нагрузки "УПН"	93	компл. с РМ-4К прот.R3

Примечания
1 * – маркировку уточнить в соответствии с планами расположения оборудования.
2 Устройство подключения нагрузки УПН, резисторы, диоды при раскленивании исполнительных устройств расположить непосредственно в корпуде подключаемого устройства, при отсутствии такой возможности применить разветвительные коробку "КМОМ", коробку расположить в непосредственной близости от устройства.

ДАННЫЙ ЧЕРТЕЖ НЕ ПОДЛЕЖИТ РАЗМНОЖЕНИЮ ИЛИ ПЕРЕДАЧЕ ДРУГИМ ОРГАНИЗАЦИЯМ И ЛИЦАМ БЕЗ СОГЛАСОВАНИЯ С ООО "ГОСТ-Стандарт"

Изм.	Кол.уч.	Лист	Док.	Подпись	Дата	30.03.2022-01-АППЗ			
						9-7-этажный жилой дом №1 со встроенно пристроенными помещениями в 38 мкр. г. Октябрьский Республики Башкортостан. Корректировка 3» (блок-секции №№ 5 – 7)			
Разраб.		Мажарцев			08.23		Стадия	Лист	Листов
							Р	24	
Н. Контр.		Князев			08.23	Типовая схема электрическая подключения оборудования	ООО ПФ "ГОСТ-Стандарт"		
ГИП		Матвеев			08.23				

Согласовано

Взамен №

Подпись и дата

Инв.№ подл.

Формат А3 х 4

Позиция	Наименование и техническая характеристика	Тип, марка, обозначение документа, опросного листа	Код оборудования, изделия, материала	Завод- изготовитель	Единица измерения	Коли-чество	Масса единицы, кг	Примечание
1	2	3	4	5	6	7	8	9
	Секция 5							
	Оборудование							
1	Прибор приемно-контрольный охранно-пожарный адресный	Рубеж-20П прот. R3		ООО "КБ Пожарной Автоматики"	шт.	6		
2	Блок индикации и управления	Рубеж-БИУ		ООО "КБ Пожарной Автоматики"	шт.	1		
3	Пульт дистанционного управления	R3-РУБЕЖ-ПДУ		ООО "КБ Пожарной Автоматики"	шт.	1		
4	Источник вторичного электропитания резервированный	ИВЭПР 12/2 RS-R3,исп. 2х7 БР		ООО "КБ Пожарной Автоматики"	шт.	35		
5	Источник вторичного электропитания резервированный	ИВЭПР 12/3,5 RS-R3,исп. 2х12 БР		ООО "КБ Пожарной Автоматики"	шт.	3		
6	Бокс резервного питания	БР-12 исп. 2х40		ООО "КБ Пожарной Автоматики"	шт.	3		
7	Извещатель пожарный дымовой адресно-аналоговый	ИП 212-64 прот. R3		ООО "КБ Пожарной Автоматики"	шт.	152		
8	Извещатель пожарный ручной адресный	ИПР 513-11-А-R3		ООО "КБ Пожарной Автоматики"	шт.	39		
9	Устройство дистанционного пуска «Пуск дымоудаления»	УДП 513-11-R3-ДМ		ООО "КБ Пожарной Автоматики"	шт.	39		
10	Устройство дистанционного пуска «ПТ»	УДП 513-11-R3-ПТ		ООО "КБ Пожарной Автоматики"	шт.	26		
11	Извещатель пожарный дымовой оптико-электронный автономный	ИП 212-142		ООО "КБ Пожарной Автоматики"	шт.	234		
12	Оповещатель световой "ВЫХОД"	ОПОП 1-8		ООО "КБ Пожарной Автоматики"	шт.	14		
13	Оповещатель звуковой	ОПОП 2-35		ООО "КБ Пожарной Автоматики"	шт.	31		
14	Адресный релейный модуль	РМ-4 прот. R3		ООО "КБ Пожарной Автоматики"	шт.	1		
15	Адресный релейный модуль с контролем целостности цепи	РМ-4К прот. R3		ООО "КБ Пожарной Автоматики"	шт.	17		
16	Адресный релейный модуль	РМ-1 прот. R3		ООО "КБ Пожарной Автоматики"	шт.	1		
17	Модуль управления клапаном дымоудаления и огнезащиты	МДУ-1 прот. R3		ООО "КБ Пожарной Автоматики"	шт.	28		
18	Ключ HASP, FireSec «Оперативная задача»	FireSec 3		ООО "КБ Пожарной Автоматики"	шт.	1		
19	Изолятор шлейфа	ИЗ-1 прот. R3		ООО "КБ Пожарной Автоматики"	шт.	118		
20	Модуль сопряжения	R3-МС-1		ООО "КБ Пожарной Автоматики"	шт.	1		
21	Адресный метка	АМП-4 прот. R3		ООО "КБ Пожарной Автоматики"	шт.	1		
22	Адресный метка	АМП-1 прот. R3		ООО "КБ Пожарной Автоматики"	шт.	20		

Согласовано

Взам.инв.N

Подп.и дата

Инв.N подл.

ДАННЫЙ ЧЕРТЕЖ НЕ ПОДЛЕЖИТ РАЗМНОЖЕНИЮ ИЛИ ПЕРЕДАЧЕ ДРУГИМ ОРГАНИЗАЦИЯМ И ЛИЦАМ БЕЗ СОГЛАСОВАНИЯ С ООО "ГОСТ-Стандарт"

Изм.	Кол.уч.	Лист	Док.	Подпись	Дата
Разраб.		Мажарук			08.23
Н. Контр.		Князев			08.23
ГИП		Закиров			08.23

17.09.2021-01-АПП3.СО

«9-7-этажный жилой дом №1 со встроено-пристроенными помещениями в 38 мкр. г. Октябрьский Республики Башкортостан. Корректировка 3» (блок-секции №№ 5 - 7)

Стадия	Лист	Листов
Р	1	3

Спецификация оборудования, изделий и материалов

ООО ПФ "ГОСТ-Стандарт"

Формат А3

Позиция	Наименование и техническая характеристика	Тип, марка, обозначение документа, опросного листа	Код оборудования, изделия, материала	Завод-изготовитель	Единица измерения	Коли-чество	Масса единицы, кг	Примечание
1	2	3	4	5	6	7	8	9
23	Программатор адресных устройств	ПКУ-1 прот. R3		ООО "КБ Пожарной Автоматики"	шт.	1		
24	Системный блок	на базе процессора Intel			шт.	2		
		Core i5, 8192 Mb ОЗУ						
25	Монитор	21"			шт.	1		
26	Торцевая крышка для 2 - проводных клемм			PHOENIX-CONTACT	шт.	4		
27	Клавиатура USB интерфейс	Microsoft Wired 600			шт.	1		
28	Мышь USB интерфейс	Logitech B110			шт.	1		
29	Операционная система	Microsoft Windows 10			шт.	1		
30	Источник бесперебойного питания	Back Verso 800		IPPON	шт.	1		
	Кабели и провода							
31	Аккумуляторная батарея 7 Ач				шт.	35		
32	Аккумуляторная батарея 12 Ач				шт.	4		
33	Аккумуляторная батарея 40 Ач				шт.	6		
	ОКЛ-ПР-КП в составе:							
34	Кабель «витая пара»	ParLan ARM PS F/UTP Cat5e		Паритет	м.	1230		
		PVCLS нг(А)-FRLS 2х2х0,52						
35	Кабельный канал из ПВХ (поливинилхлорида) 2-й замок,	25х16		ООО «НЕПТУН»	шт.	10		
	белый							
36	Коробки огнестойкие для открытой установки	40-0450-RF1.5-8		ООО «НЕПТУН»	шт.	2		
37	Хомуты FR ПР	FR ПР-40		ООО «НЕПТУН»	шт.	1230		
38	Дюбель металлический универсальный 5х30	PR08.3481		ООО «НЕПТУН»	шт.	4305		
39	Саморез с прессшайбой ST4.2х25	PR08.3626		ООО «НЕПТУН»	шт.	4305		
	ОКЛ-ПР-КП в составе:							
40	Кабель симметричной парной скрутки, сеч. 1х2х0,5 мм^2	КПСнг(А)-FRLS	358100	ООО«Пожтехкабель»	м.	5000		
		ТУ3581-001-70304115-2012						
41	Кабель симметричной парной скрутки, сеч. 1х2х1,5 мм^2	КПСнг(А)-FRLS	358100	ООО«Пожтехкабель»	м.	350		

Согласовано

Взам.инв.N

Подп.и дата

Инв.N подл.

Позиция	Наименование и техническая характеристика	Тип, марка, обозначение документа, опросного листа	Код оборудования, изделия, материала	Завод-изготовитель	Единица измерения	Коли-чество	Масса единицы, кг	Примечание
1	2	3	4	5	6	7	8	9
		ТУ3581-001-70304115-2012						
42	Кабель симметричной парной скрутки, сеч. 2х2х0,2 мм^2	КПСнг(А)-FRLS	358100	ООО«Пожтехкабель»	м.	200		
		ТУ3581-001-70304115-2012						
43	Кабель огнестойкий силовой, сеч. 3х1,5 мм^2	ВВГнг(А)-FRLS	352100	ООО«Пожтехкабель»	м.	600		
		ТУ3500-001-70304115-2013						
44	Труба гофрированная трудногорючая не содержащая	ТГ FRHF 20 мм с зондом	713-002	ООО«Пожтехкабель»	м.	5000		
	галогенов Ø 20мм (100м)							
45	Трехметровая гладкая труба Ø 63мм	ТГЛ С3 ПВХ 63 мм (3м)	712-007	ООО«Пожтехкабель»	м.	100		
46	Коробка монтажная металлическая КМОМ (4к х 2,5 мм)	КМОМ 75х75х37 IP31	070-026	ООО«Пожтехкабель»	шт.	40		
47	Коробка монтажная металлическая КМОМ (16к х 2,5 мм)	КМОМ 210х100х37 IP31	070-031	ООО«Пожтехкабель»	шт.	100		
48	Скоба металлическая однолапковая под саморез 21-22мм		850-006	ООО«Пожтехкабель»	шт.	25000		
49	Скоба металлическая двухлапковая под саморез 60-63мм		851-011	ООО«Пожтехкабель»	шт.	250		
50	Дюбель металлический 5х30мм		861-005	ООО«Пожтехкабель»	шт.	6300		
51	Саморез 3,5х35мм		860-003	ООО«Пожтехкабель»	шт.	6300		
52	Центральный пульт громкой связи	SC1000=C1		ELTIS	шт.	2		
53	Блок вызова этажный	CM-800L DP1-UF8M		ELTIS	шт.	20		
54	Кабель негорючий	КВВГЭнг-FRLS 4х0,75			м.	80		
55	Труба гофрированная	Д25			м.	80		
56	Коммутатор стояка	UD-S1		ELTIS	шт.	2		
57	Блок питания	PS2-C2		ELTIS	шт.	2		
58	Оповещатель охранно-пожарный свето-звуковой	ОПОП 124-7		ООО "КБ Пожарной Автоматики"	шт.	20		
59	Кабель огнестойкий, с низким дымо и газовыделением	КСРЭВнг(А)-FRLS 4х0,5		Паритет	м.	400		

Согласовано

Взам.инв.N

Подп.и дата

Инв.N подл.