Общество с ограниченной ответственностью

«Тех-Проект»

ПРОЕКТ ЗАМЕНЫ ЛИФТА

№ 189-03.2024-ПЗЛ
от 12.03.2024 года

Рабочая документация

Объект: Техническое перевооружение лифта пассажирского инв. №00000338 на Юргамышском элеваторе по адресу: Курганская область, р.п. Юргамыш, ул. Линейная, 5а

Заказчик: ООО «Агрофирма Ариант»

Утверждаю:
Директор
ООО «Тех-Проект» _____ Костромитин И.Г.

М.П.

Дата: 12. 03. 2024 г.

Содержание

	Стр.
Адресный лист	2
Ведомость основных комплектов рабочих чертежей	3
Пояснительная записка	
1. Вводная часть	4
2. Исходные данные для подготовки проектной документации	4
3. Сведения о функциональном назначении объекта капитального строительства	4
4. Сведения о потребности объекта капитального строительства в электрической энергии	4
5. Краткая характеристика объекта проектирования	4
6. Описание принятых проектных решений	4
7. Обоснование возможности осуществления строительства объекта капитального строительства по этапам строительства	6
8. Мероприятия выполняемые Заказчиком	6
9. Заверения проектной организацией о том, что проектная документация на капитальный ремонт (замену) лифтового оборудования разработана в соответствии с заданием на проектирование, техническим условиям, требованиям технических регламентов, стандартов, сводов правил и др. нормативных документов	6
10. Техническо-экономические показатели на капитальный ремонт лифта	7
11. Ведомость ссылочных документов	8

12. Приложения:
12.1. Копия технического задание на разработку проектной документации;
12.2. Копия паспорта лифта установленного по адресу: Курганская область, р.п. Юргамышул. Линейная, 5а;
12.3. Копия чертежей с фактическими размерами строительной части лифта по адресу: Курганская область; р.п. Юргамышул. Линейная, 5а;
12.4. Задание на проектирование строительной части, разработанное ООО ЧЛЗ "Витчел";
12.5. Копия выписки из реестра членов саморегулируемой организации.

13. Лист регистрации изменений

14. Рабочая документация

Взам. инв. №

Подп. и дата

Инв. № подл.

Изм.	Кол.уч.	Лист	№док	Подп.	Дата	189-03.2024-ПЗ/1.ПЗ		
Разработал		Зубарев А.В.			03.24	Пояснительная записка	Стадия	Лист	Листов
Проверил		Костромитин И.Г.			03.24		П	1	8
							ООО "Тех-Проект"		

Адресный лист

Объект

Тип здания	*Элеватор*
Адрес	*Курганская область; р.п. Юргамышул. Линейная, 5а*

Заказчик

Наименование	*ООО «Агрофирма Ариант»*
Адрес	*Челябинская область, Увельский район, с. Рождественка, ул Совхозная, 2*
Телефон/факс	*8 (351) 245-03-45*
Руководитель	*Генеральный директор Борисов Андрей Викторович*

Проектная организация

Наименование	*ООО "Тех-Проект"*
Адрес	*г. Челябинск, ул Якутская, дом 13, кв. 81*
Телефон/факс	*8 (351) 724-17-82*
Руководитель	*Директор Костромитин Игорь Геннадьевич*
Сведения о членстве в саморегулируемой организации	*Регистрационный № П-123-007449087088-0046, Союз проектных организаций Южного Урала (СРО-П-123-25012010)*

Проект замены лифтового оборудования разработал

Специалист	*Зубарев Александр Владимирович*

Ведомость основных комплектов рабочих чертежей

Обозначение	Наименование	Примечание
189-03.2024-ПЗ/Л.ПЗ	Пояснительная записка	
189-03.2024-ПЗ/Л	Технологические решения	
189-03.2024-ПЗ/Л.ОСР	Общестроительные работы	
189-03.2024-ПЗ/Л.ЭС	Электроснабжение лифта	
189-03.2024-ПЗ/Л.СС	Диспетчеризация лифта	

Пояснительная записка

Вводная часть

Основанием для разработки проекта замены пассажирского лифта (капитального ремонта) установленного Юргамышском элеваторе по адресу: Курганская область, р.п. Юргамыш, ул. Линейная, 5а, является договор № 16/ПЗЛ-23/АФДФГ 44ХД/2024 от 18.12.2023 г. и требования технического регламента Таможенного союза "Безопасность лифтов" (ТР ТС 011/2011).

Исходные данные для подготовки проектной документации:

- Техническое задание на разработку проектной документации;
- Копия паспорта лифта установленного в Юргамышском элеваторе;
- Копия технического паспорта на здание Юргамышского элеватора;
- Заключение о техническом состоянии строительной конструкции и пригодности её для установки нового технологического оборудования (лифта), устанавливаемого в Юргамышском элеваторе по адресу: Курганская область, р.п. Юргамыш, ул. Линейная, 5а, № А-199/24 от 26.01.2024 г.

Сведения о функциональном назначении объекта капитального строительства

Год постройки – 1964.
Функциональное назначение здания – элеватор.
Этажность – 9.
Общая площадь здания – 8538 кв.м.
Коэффициент износа здания (Литера Б4) – 40%.

Сведения о потребности объекта капитального строительства в электрической энергии

Категория электроснабжения пассажирского лифта – II.
Напряжение в сети – 380В.
Потребляемая мощность – 5 кВт.
Ток расцепления автоматического выключателя лифта – 16А.

Краткая характеристика объекта проектирования

Объектом замены являются пассажирский лифт грузоподъемностью 400 кг на 9 остановок, расположенный в шахте с машинным помещением, распложенном вверху над шахтой.
Внутренние стены шахты выполнены из железобетона.
Плита перекрытия – монолитная железобетонная плита толщиной 200 мм.
Машинное помещение нуждается в капитальном ремонте, кроме стальной двери имеюще огнестойкость EI60.
Электроснабжение и освещение лифта не отвечает требованиям нормативной документации.
Диспетчерский контроль и двухсторонняя переговорная связь на лифте отсутствуют.

Описание принятых проектных решений

По результатам обследования строительной части лифта и на основании задания на проектирование, принято решение по разработке рабочей документации полной замены лифтового оборудования на основании задания на проектирование, разработанное ООО ЧЛЗ "Витчел".

Демонтаж – монтаж лифтового оборудования производить вручную без вскрытия перекрытия машинного помещения и шахты, путем разборки монтируемых узлов на составные элементы и последующей их сборке в зоне монтажа.

До начала работ по монтажу лифта выполнить мероприятия, предусмотренные разделом ОСР перед монтажом лифта.

Монтаж кронштейнов для крепления направляющих противовеса выполнить на сварку к стальным балкам, кронштейнов для крепления направляющих кабины – клиновыми анкерами на железобетонную стену, дверей шахты – клиновыми анкерами на железобетонную стену и на сварку к стальным балкам согласно рабочей документации.

Монтаж постов вызова на этажных площадках установить в существующие отверстия стен шахты для постов вызова.

Предел огнестойкости дверей шахты принят EI60, степень защиты электрооборудования IP54.

В машинном помещении установить 3 светильника основного освещения, которые расположить в непосредственной близости оборудования: лифтовой лебедки и зоне установки станций управления лифтом. Освещенность оборудования должна быть не менее 200 лк. Выключатель освещения машинного помещения установить в машинном помещении при входе. Точка присоединения – распределительный щит в машинном помещении.

В шахте лифта и приямке выполнить стационарное электрическое освещение с установкой светильников на противоположной от дверных проемов стороне шахты, с прокладкой кабеля по стене сечением не менее 1,5 кв.мм. Выключатель освещения шахты установить в машинном помещении при входе. Точка присоединения – распределительный щит в машинном помещении.

В машинном помещении установить розетку с напряжением 220В для электроинструмента и розетку с напряжением 36В (понижающий напряжение трансформатор 220/36В). Точка присоединения – распределительный щит в машинном помещении.

В приямке шахты лифта установить розетку для электроинструмента с напряжением 220В. Точка присоединения – распределительный щит в машинном помещении.

Аварийное освещение машинного помещения и электроснабжение лифта выполнить от АВР. АВР установить в РУ-0,4 здания расположенной на "Подсилостном этаже" и запитать шкафов Ввод №1 Секция №1 и Ввод №2 Секция №2. Для аварийного освещения в машинном помещении установить 1 светильник. Выключатель аварийного освещения установить при входе в машинное помещение.

Распределительный щит установить в машинном помещении у входа в машинное помещение и запитать от АВР установленного в РУ-0,4. Существующие электрические обогреватели машинного помещения подключить к устанавливаемогу распределительному щиту.

Кабельные линии от РУ-0,4 до машинного помещения проложить: вывести из помещения РУ-0,4 на фасадную часть здания и проложить по существующему кабельному лотку вдоль существующих кабельных линий до помещения 7 первого уровня, через помещение 7 открыто по стене проложить до шахты и до машинного помещения проложить по внутренней стене шахты лифта.

Диспетчеризация лифта выполнена оборудованием диспетчерского комплекса "Обь", производства ООО "Лифт-Комплекс ДС" г. Новосибирск. Контроллер локальной шины установить в помещении 5 на 3 уровне "Диспетчерская".

Кабельную линию диспетчеризации от машинного помещения до Диспетчерской вести открыто по стене шахты и по стене лестничного марша 3 уровня.

При составлении сметы на электромонтажные работы, не учитывать работы по монтажу освещения шахты лифта (линия электроснабжения с шифром С7), так как данные работы учтены в расценке на монтаж лифтового оборудования.

Обоснование возможности осуществления строительства объекта капитального строительства по этапам строительства

Комплекс работ по капитальному ремонту (замене) лифта выполняется в один этап.

Мероприятия выполняемые Заказчиком

В соответствии с требованиями "Правил организации безопасного использования и содержания лифтов, подъемных платформ для инвалидов, пассажирских конвейеров (движущихся пешеходных дорожек) и эскалаторов, за исключением эскалаторов в метрополитенах", утвержденных постановлением Правительства РФ от 24.06.2017 № 743:
- перед выполнением работ по демонтажу существующего лифта вывести данный лифт из эксплуатации;
- после завершения комплекса работ по установке нового лифта, ввести в эксплуатацию лифт согласно требований ГОСТ Р 55969-2023 «Лифты. Ввод в эксплуатацию. Общие требования»..

Заверения проектной организацией о том, что проектная документация на капитальный ремонт (замену) лифтового оборудования разработана в соответствии с заданием на проектирование, техническим условиям, требованиям технических регламентов, стандартов, сводов правил и др. нормативных документов.

Технические решения, принятые в проекте, соответствуют требованиям экологических, санитарно-гигиенических, противопожарных и других норм, действующих на территории Российской Федерации, и обеспечивают безопасную для жизни и здоровья людей эксплуатацию объекта при соблюдении предусмотренных проектом мероприятий.

Главный инженер _____ Зубарев А.В.

Взам. инв. №	
Подп. и дата	
Инв. № подл.	

Изм.	Кол.уч.	Лист	№док	Подп.	Дата	189-03.2024-ПЗ.ПЗ	Лист 6

Техническо-экономические показатели на капитальный ремонт лифта

Наименование параметра	Параметры установленных лифтов, согласно паспорта лифта	Параметры устанавливаемых (новых) лифтов
Тип лифта	Пассажирский	Пассажирский
Грузоподъемность, кг	320	400
Скорость передвижения, м/с	0,5	1,0
Число остановок	9	9
Тип кабины	непроходная	непроходная
Расположение противовеса	сбоку (слева)	сбоку (слева)
Ловители на противовесе	нет	нет
Размер дверей (Ш х В), мм	700 х 2000	700 х 2000
Конструкция дверей шахты, мм	одностворчатая, распашная	двухстворчатые, раздвижные
Конструкция дверей кабины, мм	двухстворчатые, распашные	двухстворчатые, раздвижные
Способ открывание дверей	ручной	автоматический привод
Высота подъема, м	48,300	48,300
Внутренние размеры кабины: – ширина, мм – глубина, мм – высота, мм	 930 1130 2100	 1000 1100 2100
Размер шахты (Ш х Г), мм	1650 х 1400	1750 х 1385
Главный привод лифта	Односкоростной	Частотно-регулируемый
Всего по сводному сметному расчету стоимость замены лифтового оборудования в текущих ценах		тыс. руб.

Ведомость ссылочных документов

1. Технический регламент Таможенного союза «Безопасность лифтов».

2. «Технический регламент о требованиях пожарной безопасности».

3. «Правила противопожарного режима в Российской Федерации», утверждены постановлением Правительства РФ 25.04.2012 г., рег. № 390.

4. ГОСТ 22845-2018 «Лифты. Лифты электрические. Монтаж и пусконаладочные работы. Правила организации и производства работ, контроль выполнения и требования к результатам работ».

5. ГОСТ 5746-2015 «Лифты пассажирские. Основные параметры и размеры».

6. ГОСТ Р 53780-2010 «Лифты. Общие требования безопасности к устройству и установке».

7. ГОСТ 33984.1-2016 «Лифты. Общие требования безопасности к устройству и установке. Лифты для транспортирования людей или людей и грузов».

8. ГОСТ Р 55967-2014 «Лифты. Специальные требования безопасности при установке новых лифтов в существующие здания»

9. ГОСТ Р 52382-2010 «Лифты пассажирские. Лифты для пожарных».

10. ГОСТ Р 55969-2023 «Лифты. Ввод в эксплуатацию. Общие требования».

11. «Положение о составе разделов проектной документации и требованиям к их содержанию», утвержденное постановлением Правительства РФ от 16.02.2008 г. № 87

12. СП 256.1325800.2016 «Электроустановки жилых и общественных зданий. Правила проектирования и монтажа»

13. ГОСТ Р 21.1101-2020 «Система проектной документации для строительства. Основные требования к проектной и рабочей документации».

14. СП 49.13330.2010 «Строительные нормы и правила Российской федерации Безопасность труда в строительстве».

15. СП 112.13330.2011 «Строительные нормы и правила. Пожарная безопасность зданий и сооружений».

16. СП 118.13330.2012 «Свод правил. Общественные здания и сооружения». Актуализированная редакция СНиП 31-06-2009.

СОГЛАСОВАНО:
Директор
ООО «Тех-Проект»

_____ Костромитин И.Г.
м.п. «____»_____ 2024 г.

УТВЕРЖДАЮ:
Генеральный директор
ООО «Агрофирма Ариант»

_____ Борисов А.В.
м.п. «____»_____ 2024 г.

Техническое задание на разработку проектной документации

Замена (капитальный ремонт) пассажирского лифта, установленного в Юргамышском элеваторе по адресу: Курганская область, р.п. Юргамыш, ул. Линейная, 5а

Заказчик: Общество с ограниченной ответственностью «Агрофирма Ариант»

Проектная организация: Общество с ограниченной ответственностью «Тех-Проект», регистрационный № П-123-007449087088-0046 от 25.11.2009 г. в саморегулируемой организации «Союз проектных организаций Южного Урала» (СРО-П-123-25012010)

Стадийность проектирования: рабочая документация.

Требования к проектно-сметной документации: Проектно-сметная документация должна быть выполнена в соответствии с действующими нормативными документами, в том числе:

- Технический регламент Таможенного союза «Безопасность лифтов» (ТР ТС 011/2011);
- Федеральный закон от 30.12.2009 № 384-ФЗ «Технический регламент о безопасности зданий и сооружений»;
- Федеральный закон от 22.07.2008 № 123-ФЗ «Технический регламент о требованиях пожарной безопасности»;
- ГОСТ Р 53780-2010 «Лифты. Общие требования безопасности к устройству и установке»;
- ГОСТ 34581-2019 «Специальные требования безопасности при установке новых лифтов в существующие здания»
- ГОСТ 34441-2018 «Лифты. Диспетчерский контроль. Общие требования»;
- СП 256.1325800.2016 «Электроустановки жилых и общественных зданий. Правила проектирования и монтажа».

Исходные данные для проектирования:

- Заключение о техническом состоянии строительной конструкции (шахты) пассажирского лифта, установленного в Юргамышском элеваторе по адресу: Курганская область, р.п. Юргамыш, ул. Линейная, 5а, № А-199/24 от 26.01.2024 г.;
- Копия технического паспорта здания Юргамышского элеватора по адресу: Курганская область, р.п. Юргамыш, ул. Линейная, 5а;
- Паспорт пассажирского лифта, установленного в Юргамышском элеваторе по адресу: Курганская область, р.п. Юргамыш, ул. Линейная, 5а.

Требования к техническим характеристикам лифтового оборудования

Наименования	Предлагаемое (Согласованное) Проектировщиком	Предлагаемое (Утвержденное) Заказчиком
Назначение лифта	Согласовано	Пассажирский
Назначение здания	Согласовано	Промышленное
Исходная документация для разработки проектной документация по установке лифта	Задание на проектирование строительной части лифта производства ООО ЧЛЗ «Витчел».	Утверждено
Грузоподъемность лифта, кг	Согласовано	400
Количество остановок / номера этажей	9 / 1, 2, 3, 4, 5, 6, 7, 8, 9	Утверждено
Скорость, м/с	1,0	Утверждено
Технические характеристики шахты	Использовать данные, отраженные в заключении о техническом состоянии строительной конструкции (шахты) № А-199/24 от 26.01.2024 г.	Утверждено
Дверной проем (ширина х высота), мм	Согласовано	700 х 2000
Огнестойкость дверей шахты	Согласовано	EI 60
Степень защиты электрооборудования	Согласовано	IP54
Диапазон температур эксплуатации в машинном помещении	Согласовано	От + 5°С до +40°С
Диапазон температур эксплуатации в шахте	Согласовано	От -20°С до +40°С
Отделка кабины	Титан	Утверждено
Отделка дверей шахты	RAL 7035 «Шагрень»	Утверждено

Требования к электрооборудованию

Наименования	Предлагаемое (Согласованное) Проектировщиком	Предлагаемое (Утвержденное) Заказчиком
Степень защиты электрооборудования	Согласовано	IP54
Электроснабжение лифта	Выполнить по 2 категория электроснабжения для потребителей 1 категории с подключением кабельных линий электроснабжения лифта от АВР. АВР установить в РУ-0,4 здания распложенной на «Подсилосном» этаже и запитать от шкафов Ввод №1 Секция №1 и Ввод №2 Секция №2. Проектным решением *не учитывать* прокладку и подключение кабелей от шкафов Ввод №1 Секция №1 и Ввод №2 Секция №2 до АВР (**выполняет Заказчик**).	Утверждено

Освещение лифтового оборудования	Существующее освещение шахты и машинного помещения заменить на освещение согласно действующим нормативным требованиям. Выполнить авариное освещение машинного помещения по 2 категория электроснабжения для потребителей 1 категории с подключением кабельных линий электроснабжения аварийного освещения от АВР.	Утверждено
Розеточная сеть	Установить розетки с напряжением не более 42В и 220В в машинном помещении и приямке шахты лифта согласно действующим нормативным требованиям.	Утверждено
Кабельные линии электроснабжения	Кабеля электроснабжения лифта, аварийного освещения и розеточной и осветительной сети от РУ-0,4 до машинного помещения лифта проложить: вывести из помещения РУ-0,4 на фасадную часть здания и проложить по существующему кабельному лотку вдоль существующих кабельных линий до помещения 7* первого уровня, через помещение 7* открыто по стене проложить до шахты и до машинного помещения проложить по внутренней стене шахты лифта.	Утверждено
Розеточная и осветительная сети	В машинном помещении установить распределительный щит с автоматическими выключателями для разделения нагрузок розеточной и осветительной сети. Существующие электрические обогреватели машинного помещения подключить к устанавливаемому распределительному щиту.	Утверждено

Требования к строительной конструкции лифта

Наименования	Предлагаемое (Согласованное) Проектировщиком	Предлагаемое (Утвержденное) Заказчиком
Машинное помещение	Отверстия в плите перекрытия выполняются согласно требованиям задания на проектирование строительной части лифта.	Утверждено
	Выполнить усиление плиты перекрытия шахты лифта с перераспределением нагрузки на стены шахты лифта	Утверждено
	Согласовано	Заменить дверь на дверь с огнестойкостью EI60
	Согласовано	Выполнить косметический ремонт: ремонт штукатурки, окраска потолка, стен и пола
Шахта	Демонтировать железобетонную тумбу в приямке	Утверждено
	Заменить бетонную стяжку пола приямка	Утверждено

	Изготовить и установить лестницу для спуска в приямок	Утверждено
	Установить стальные балки, ограничивающие пространство по вертикали, для крепления кронштейнов дверей шахты и направляющих в соответствии с заданием на проектирование строительной части	Утверждено
Этажные площадки	Согласовано	Установить обрамления дверей шахты на каждой этажной площадке

Требования к диспетчеризации лифта

Наименования	Предлагаемое (Согласованное) Проектировщиком	Предлагаемое (Утвержденное) Заказчиком
Диспетчеризация лифтов	Выполнить оборудованием диспетчерского комплекса «Обь»	Утверждено
	Согласовано	Диспетчерский пункт установить в помещении 5* на 3 уровне «Диспетчерская»
	Прокладку кабельной линии диспетчеризации от машинного помещения до Диспетчерской вести открыто по стене шахты и стене лестничного марша 3 уровня	Утверждено

Требования к проектно-сметной документации

Наименования	Предлагаемое (Согласованное) Проектировщиком	Предлагаемое (Утвержденное) Заказчиком
Сметная документация	Расчёт сметной стоимости выполнять базисно-индексным методом в текущих ценах по ФСНБ-2001 в редакции 2020	Утверждено
Количество экземпляров проектно-сметной документации	Согласовано	3 экземпляра на бумажном носителе. 1 экземпляр на электронном носителе.

* - нумерация помещений указана согласно, планов технического паспорта здания Юргамышского элеватора по адресу: Курганская область, р.п.Юргамыш, ул. Линейная, 5а.

Зарегистрирован № К-1206-Пд
Курганская ОТИ
Управления Челябинского округа
Госгортехнадзора СССР

ПАСПОРТ ЛИФТА

РЕГИСТРАЦИОННЫЙ № К-1206-Пд

Лифт изготовлен на основании разрешения № 86, выданного 7 июля 1989 г. Управлением Центрального округа Госгортехнадзора СССР

При передаче лифта другому владельцу вместе с лифтом должен быть передан настоящий паспорт.

Изм.	Кол.уч.	Лист	№док.	Подп.	Дата

Копия паспорта лифта установленного по адрессу: Курганская область, р.п. Юргамыш, ул. Линейная, 5а

Лист 1

Инв. № подл. | Подп. и дата | Взам. инв. №

1. ОБЩИЕ СВЕДЕНИЯ

Предприятие-изготовитель	ПО „Ржевбетонстрой"
Тип и модель лифта	Пассажирский ПП-4,4А
Заводской номер — номер заказа	2СОР Ж 51 № 514
Год изготовления	1991 г.
Привод (редукторный, безредукторный)	Редукторный
Допускаемая температура в машинном помещении и шахте к (°С) (минимальная и максимальная температура)	В машинном помещении (от плюс 5°С до плю 35°С) В шахте (—40 + + 40) °С
Окружающая среда, в которой может работать лифт (сухая, влажная — степень влажности, насыщенная пылью, агрессивными газами, взрыво- и пожароопасная	Влажность не выше 80 процентов при плюс 20°С. Среда невзрыво- и непожароопасная. В машинном помещении — не содержащая агрессивных паров и газов, не насыщенная пылью. В шахте — не содержащая агрессивных газов и паров, концентрация нетокопроводящей пыли в шахте не более 5 мг/м³
Основные технические нормы, в соответствии с которыми изготовлен лифт (их обозначение, и наименование)	Лифты пассажирские и грузовые Технические условия. ГОСТ 22011-76. Правила устройства и безопасности эксплуатации лифтов

2. ОСНОВНЫЕ ТЕХНИЧЕСКИЕ ДАННЫЕ И ХАРАКТЕРИСТИКИ

2.1. Общие сведения

Грузоподъемность, кг	320
Номинальные скорости передвижения, м/с	0,5
Система управления	Простое смешанное управление лифтом
Число остановок Число дверей шахты	9 9
Высота подъема, м	48,450
Тип лебедки (редукторная, без редуктора, барабанная, с канатоведущим шкивом) ~ 2147	Редукторная с канатоведущим шкивом
Диаметр канатоведущего шкива, мм	770

	Род тока	Напряжение, В допустимое отклонение от номинального, % (±)	Частота, Гц
На вводном устройстве при неработающем лифте	Переменный	380 ± 5	50
Силовая цепь	Переменный	в нормальном режиме 380 ± 5	50
		при пуске двигателя 380 ± 5	50
Цепь управления	Постоянный	110 ± 5	–
Цепь освещения для: кабины шахты ремонтных работ	постоянный переменный переменный	110 ± 5 не более 220 В 24 ± 5	50
Цепь сигнализации	Переменный	24 ± 5	50

2.3. Тормоза

Тип (система)		Колодочный
Диаметр тормозного шкива, мм		200
Привод тормоза	Тип	Электрический
	Усилие кН (кгс)	0,95 (95)
	Ход исполнительного органа, мм	4

2.4. Редуктор

Тип	Глобоидный
Заводской номер	2147.
Год изготовления	
Передаточное число	50
Расстояние между центрами элементов передачи, мм	160
Масса, кг	225

2.5. Двери шахты

Конструкция (распашные, раздвижные, одно-, двух- или многостворчатые)	Распашная одностворчатая
Размер дверного проема (ширина X высота), мм	700 X 2000
Способ открывания или закрывания (ручной, полуавтоматический, автоматический, ключом)	Ручной
Привод (электрический, гидравлический, пневматический, пружинный и т. п.)	–
Способ отпирания замка дверей шахты при остановке кабины на уровне посадочной остановки	Электромагнитной отводкой
Способ открывания дверей шахты при отсутствии кабины на посадочной (погрузочной) площадке	Специальным ключом

2.6. Кабина и противовес	
Внутренние размеры кабины, мм	
ширина	930
глубина	1130
высота	2100
Конструкция пола (подвижный, неподвижный)	подвижный
Конструкция дверей (распашные, раздвижные, одно-, двух-, или многостворчатые и т. п.)	распашные двухстворчатые
Способ открывания или закрывания дверей (ручной, полуавтоматич. автоматич	ручной
Привод дверей (электрический, гидравлический, пневматический, пружинный и т. п.)	–
Масса, кг	
кабины (в собранном виде)	550 (уточняется при монтаже)
противовеса (в собранном виде)	710 (– „ –)

2.7. Канаты стальные

	Кабина,противовес	Ограничитель скорости
Конструкция, обозначение стандарта	10,5 ГЛ-В-Н-160 (1568) ГОСТ 3077-80	7,8-Г-1-Н-1568 (160) (1568) ГОСТ 3077-80
Диаметр, мм	10,5	7,8
Число канатов	3	1
Длина одного каната, включая длину, необходимую для крепления, м	60	115
Временное сопротивление проволоки разрыву, кН/мм² (кгс/мм²)	1568 (160)	1568 (160)
Разрывное усилие каната в целом, Н (кгс)	53000 (5375)	30100 (3055)
Коэффициент запаса прочности	12	12
Поверхность проволоки (светлая, оцинкованная)	светлая	светлая

2.9. Предохранительные устройства

2.9.1. Механические

			Кабины	Противовес
Ловители		Тип (резкого, плавного торможения)	Клиновые резкого торможения	–
		Включения: при ослаблении и обрыве каната при увеличении скорости	При увеличении скорости	–
Ограничитель скорости		Тип (маятниковый, центробежный и т. п.)	Центробежный	–
		Скорость приведения в действие ловителей, м/с	0,7	–
		Усилие на натяжном блоке каната, кН (кгс)	50 (0,5)	–
Буферы		Тип (пружинные, гидравлические и т. п.)	пружинные	пружинные
		Число	1	1
		Величина хода, мм	93	93

2.9.2. Контакты безопасности

Контроля закрытия створок дверей кабины	есть
Контроля закрытия створок дверей шахты	есть
Контроля запирания дверей шахты	есть
Подвижного пола кабины контроля наличия пассажиров, блокировки контактов дверей кабины, сигнальные	— есть есть
Ограничения скорости	нет
Ловителей: кабины противовеса	есть нет
Ослабления тяговых канатов (цепей)	есть
Натяжного устройства ограничителя скорости	есть
Натяжного устройства уравновешивающих канатов	нет

2.9.3. Концевой выключатель

Установленный концевой выключатель разрывает цепь управления. Приводится в действие упорами, установленными на канате ограничителя скорости.

3. ЗАКЛЮЧЕНИЕ (СВИДЕТЕЛЬСТВО О ПРИЕМКЕ)

Лифт заводской номер 202 РЖ-91 изготовлен в соответствии с технической документацией и стандартами СЭВ. Узлы и элементы лифта прошли испытания: лебедка на расчетные нагрузки, ограничитель скорости на критическое число оборотов.

Величина нагрузки испытания:

статистическая нагрузка, кгс (Н) 640 (6278)

динамическая нагрузка кгс (Н) 352 (3453)

Лифт признан годным для эксплуатации с указанными в паспорте параметрами

Настоящий паспорт содержит 54 страниц.

Место печати

дата 30.12.91 г.

Главный инженер завода

Начальник ОТК

Инв. № подл.	Подп. и дата	Взам. инв. №

Изм.	Кол.уч.	Лист	№док.	Подп.	Дата	Копия паспорта лифта установленного по адресу: Курганская область, р.п. Юргамыш, ул. Линейная, 5а	Лист 11

Общий вид лифта

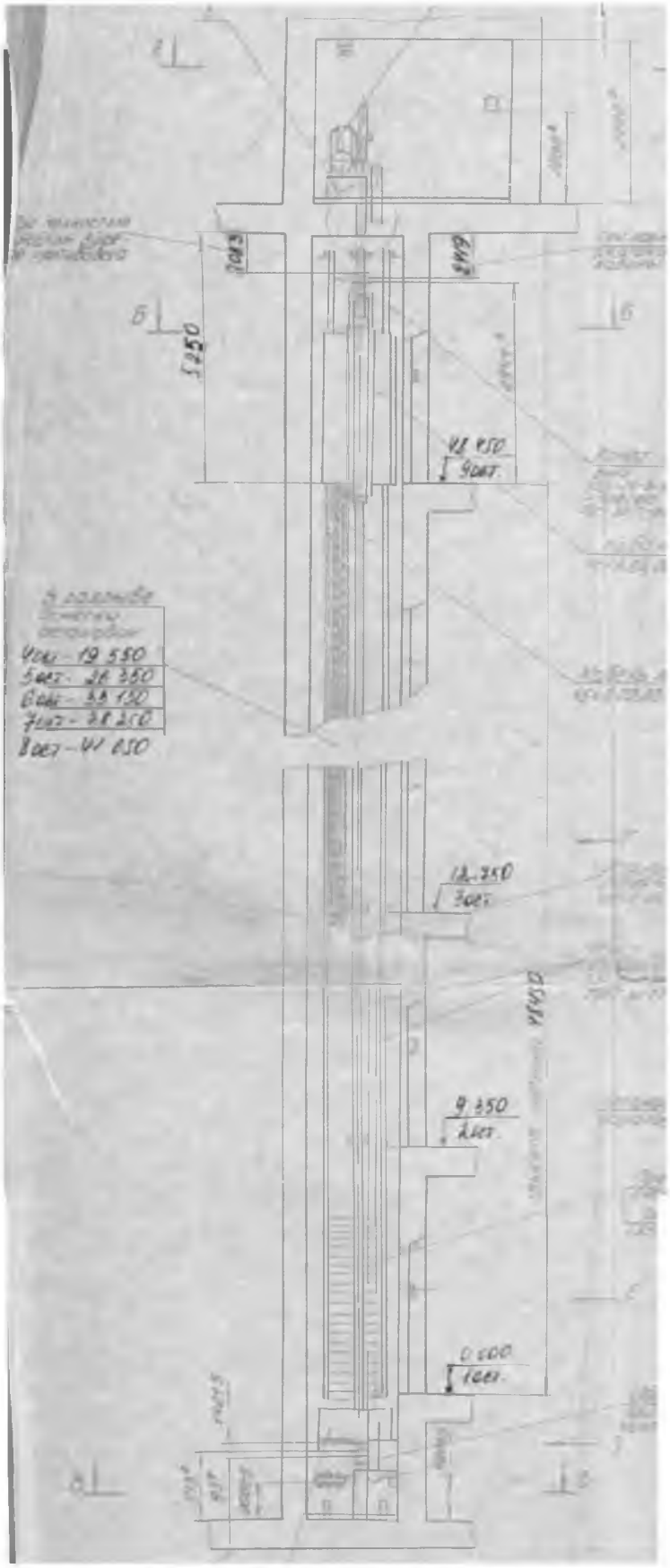

Изм.	Кол.уч.	Лист	№док.	Подп.	Дата

Копия паспорта лифта установленного по адрессу:
Курганская область, р.п. Юргамыш, ул. Линейная, 5а

Лист 12

Взам. инв. №

Подп. и дата

Инв. № подл.

План приямка

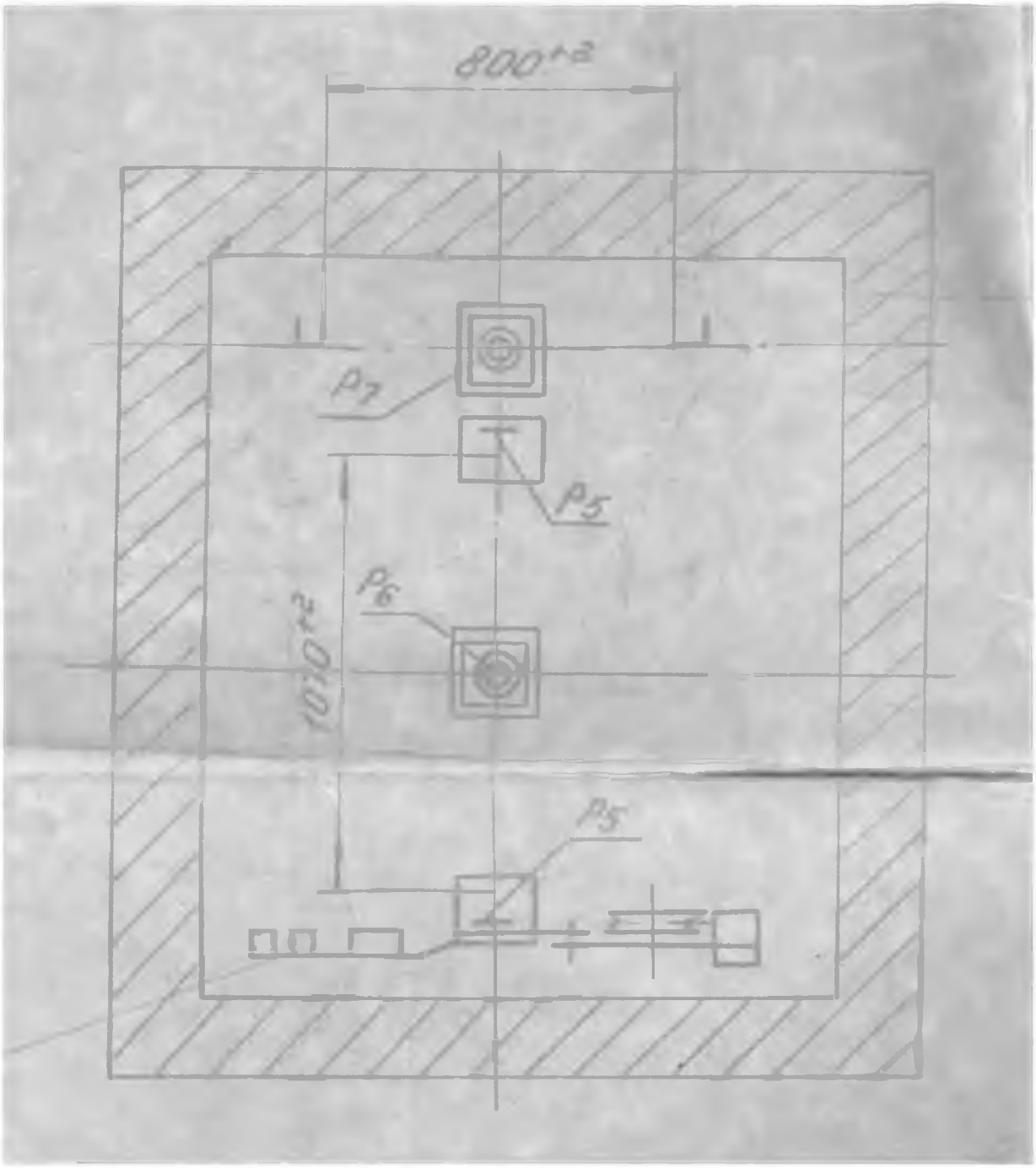

Изм.	Кол.уч.	Лист	№док.	Подп	Дата

Копия паспорта лифта установленного по адрессу:
Курганская область, р.п Юргамыш, ул Линейная, 5а

Лист 13

Взам. инв. №

Подп. и дата

Инв. № подл

План шахты

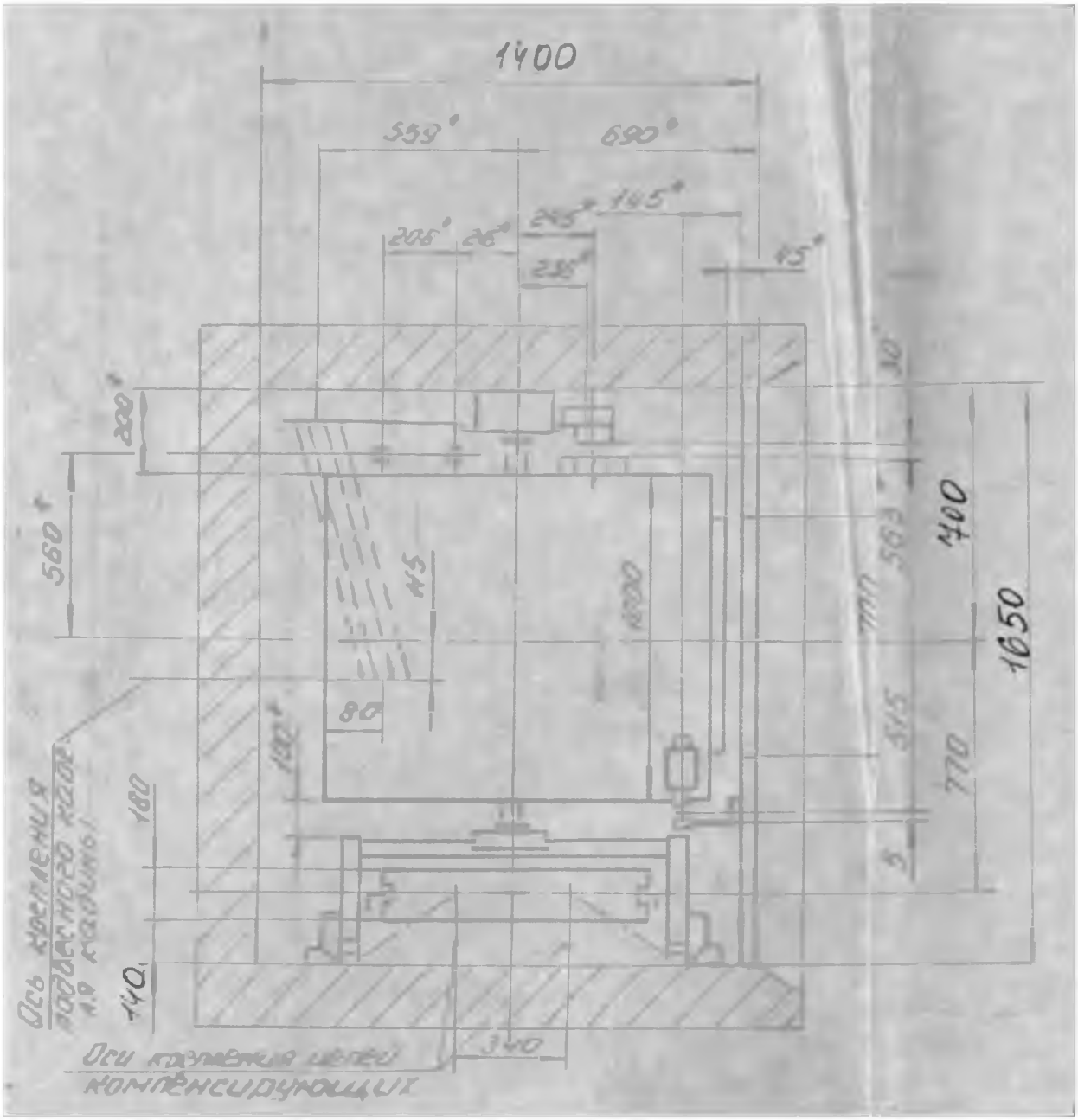

Взам. инв. №	Подп. и дата	Инв. № подл.

Изм.	Кол.уч.	Лист	№док.	Подп	Дата	Копия паспорта лифта установленного по адрессу: Курганская область, р.п Юргамыш, ул Линейная, 5а	Лист 14

План машинного помещения

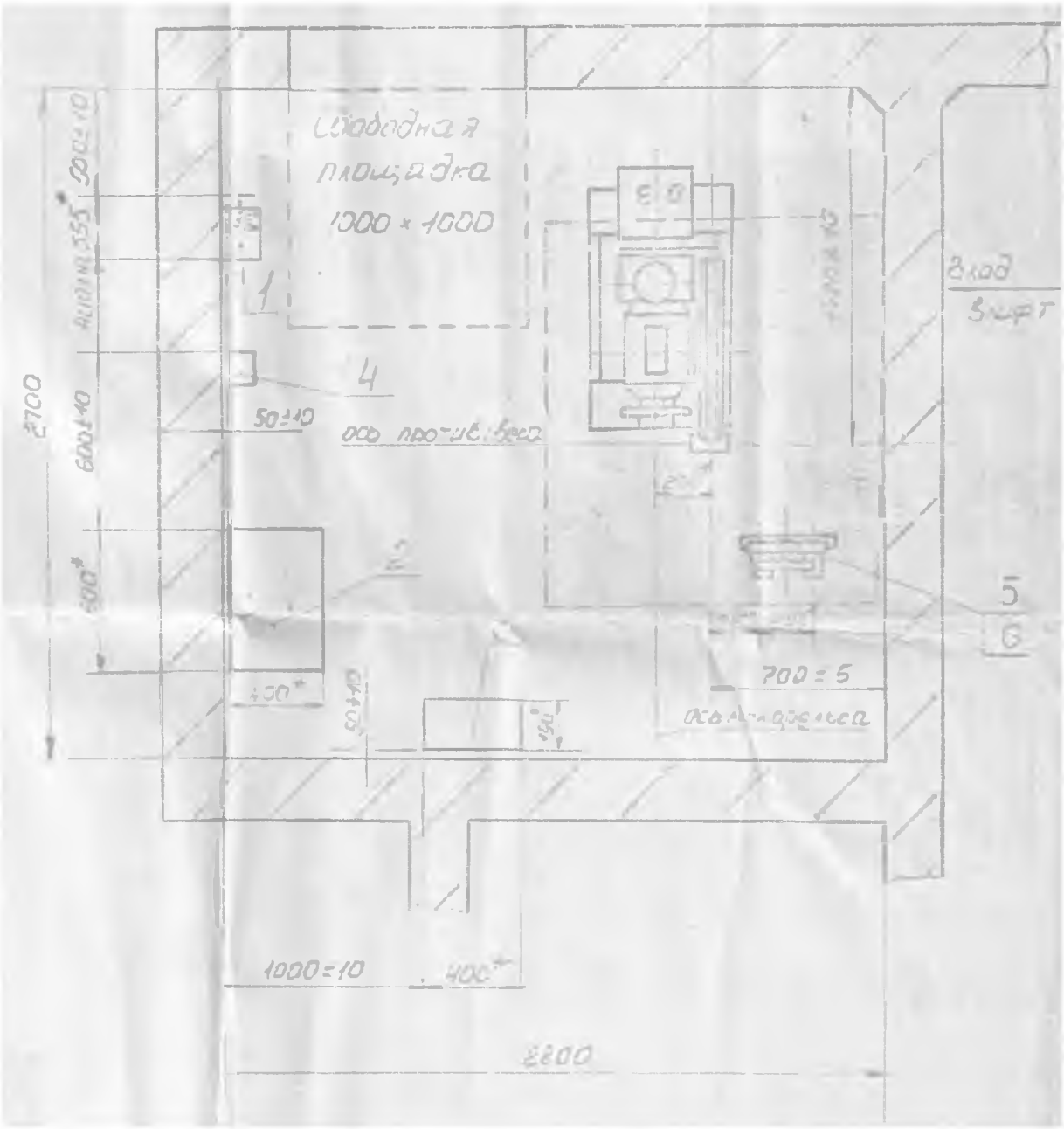

Взам. инв. №	
Подп. и дата	
Инв. № подл.	

Изм.	Кол.уч.	Лист	№док.	Подп.	Дата	Копия паспорта лифта установленного по адресу: Курганская область, р.п. Юргамыш, ул. Линейная, 5а	Лист 15

Схема установки направляющих

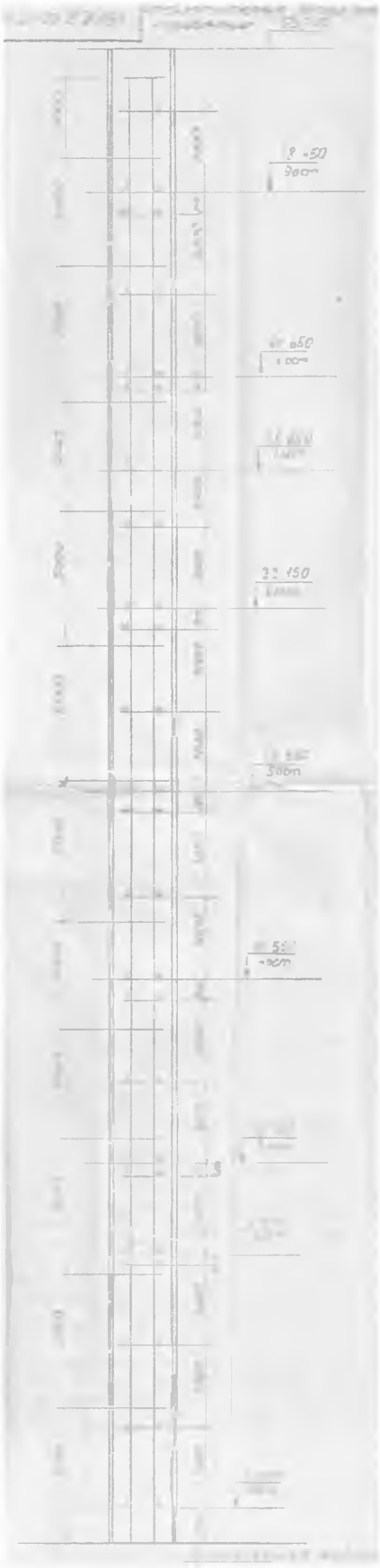

Изм.	Кол.уч.	Лист	№док.	Подп.	Дата

Копия паспорта лифта установленного по адресу:
Курганская область, р.п. Юргамыш, ул. Линейная, 5а

Лист 16

Взам. инв. №

Подп. и дата

Инв. № подл.

Таблица нагрузок на строительную часть от лифтовой установки

Обозн.	Значение	Вид действующих сил		Значение
P_1	200	Опоры привода площадь круга 0,4м		Постоянные нагрузки
P_1^2	200			
P_1^3	1400			
P_1^4	1850			
P_1^5	350*			Кратко-временные нагрузки фундаменты не подбирать на них
P_1^6	100*			
P_1^7	200*			
P_1^8	3100*			
P_2	200	P_2	На детали крепления направляющих	
P_3	120	P_3		
P_4	200			
P_5^{1}	3000			
P_5^{2}	3000			
P_5^{3} **	2800	Анкер	На одной анкерной подвеске подвешивается [illegible]	

Расчётная вертикальная нагрузка на перекрытие подмашинным помещения крышку люка 500кг/м

* Нагрузки зоны высоты подъёма 12 м и более, при высоте подъема менее нагрузку увеличить на 20%.

** Все нагрузки указаны с учетом коэффициента динамики

Изм.	Кол.уч.	Лист	№док.	Подп.	Дата

Копия паспорта лифта установленного по адресу: Курганская область, р.п. Юргамыш, ул. Линейная, 5а

Лист 17

Взам. инв. № | Подп. и дата | Инв. № подл.

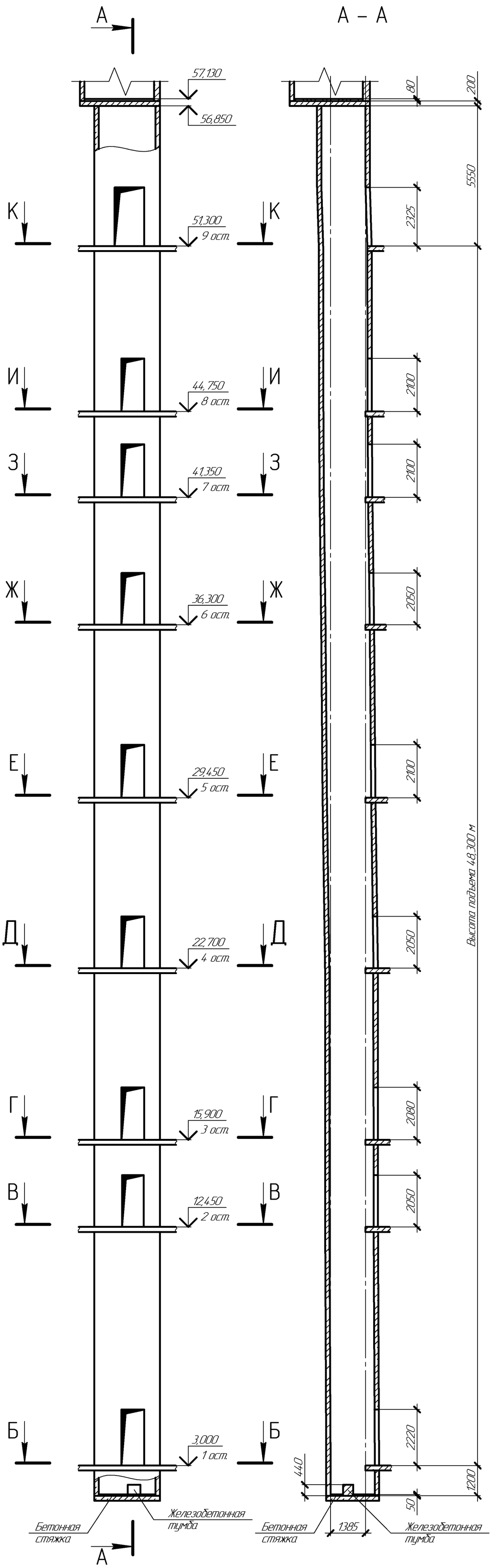

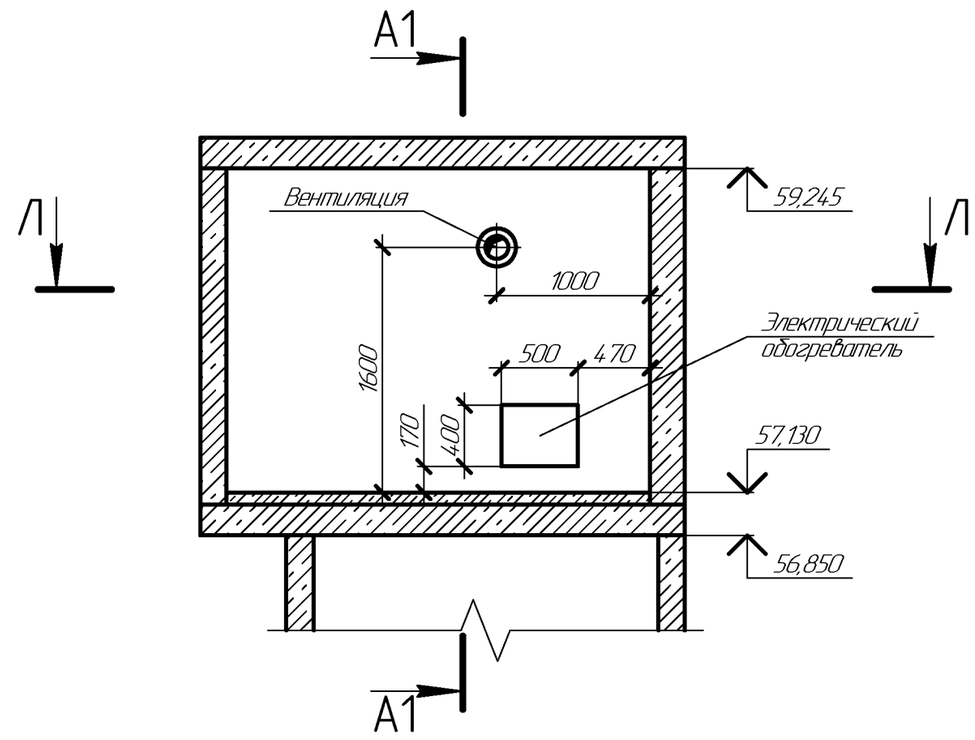

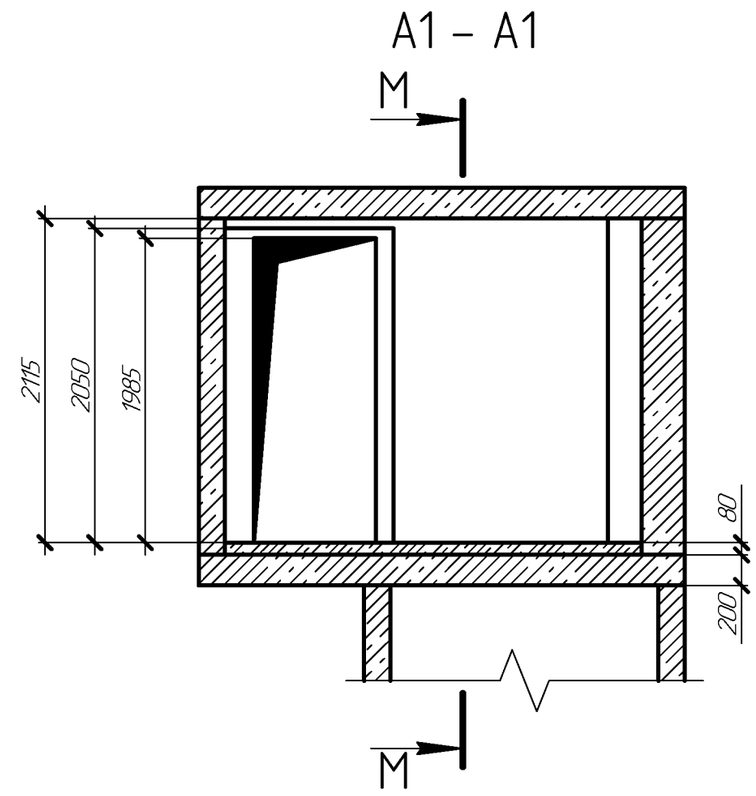

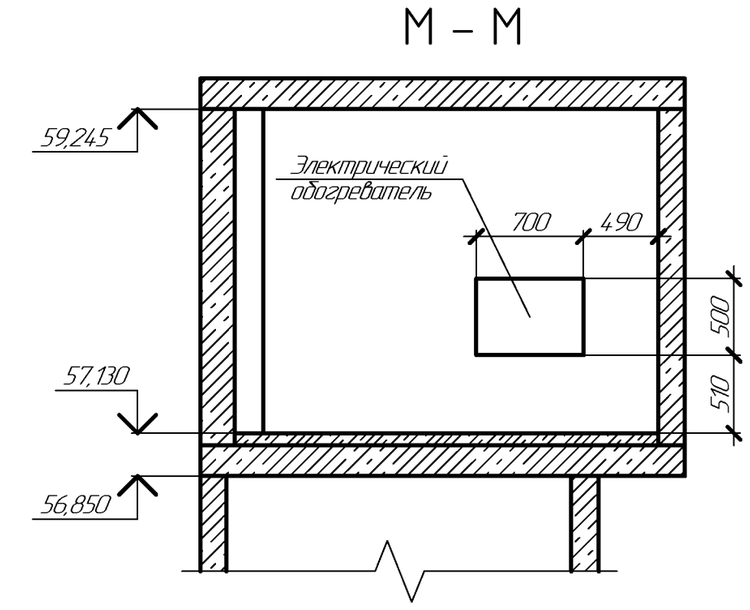

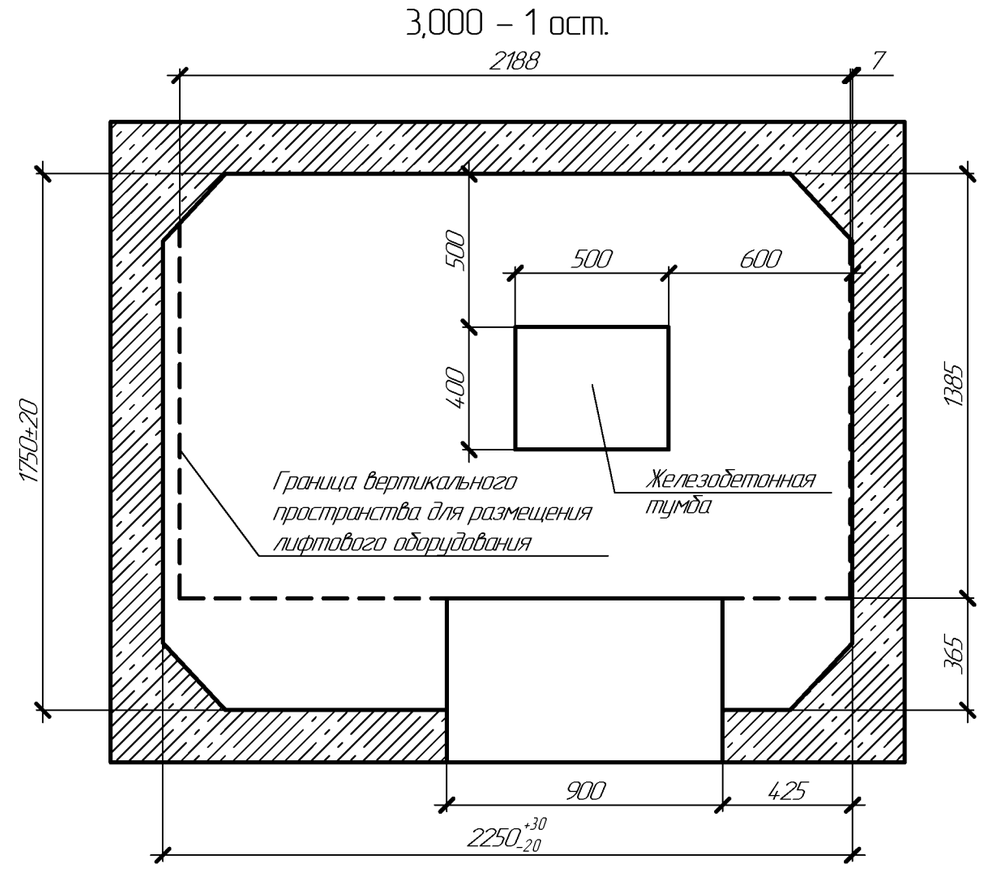

Изм	Кол.уч.	Лист	№док.	Подп	Дата	А–199/24		
						ООО "Агрофирма Ариант". Юргамышский элеватор Курганская область, р.п Юргамыш, ул Линейная, 5а		
Гл.инж		Зубарев А.В.			01.24	Обследование строительной конструкции, фактические размеры	Стадия	Лист	Листов
							Р	1	6
						Общий вид Разрез шахты План приямка	ООО "Тех-Проект"		

Согласовано

Взам. инв. №

Подп. и дата

Инв. № подл.

Формат А2

В – В

12,450 – 2 ост.

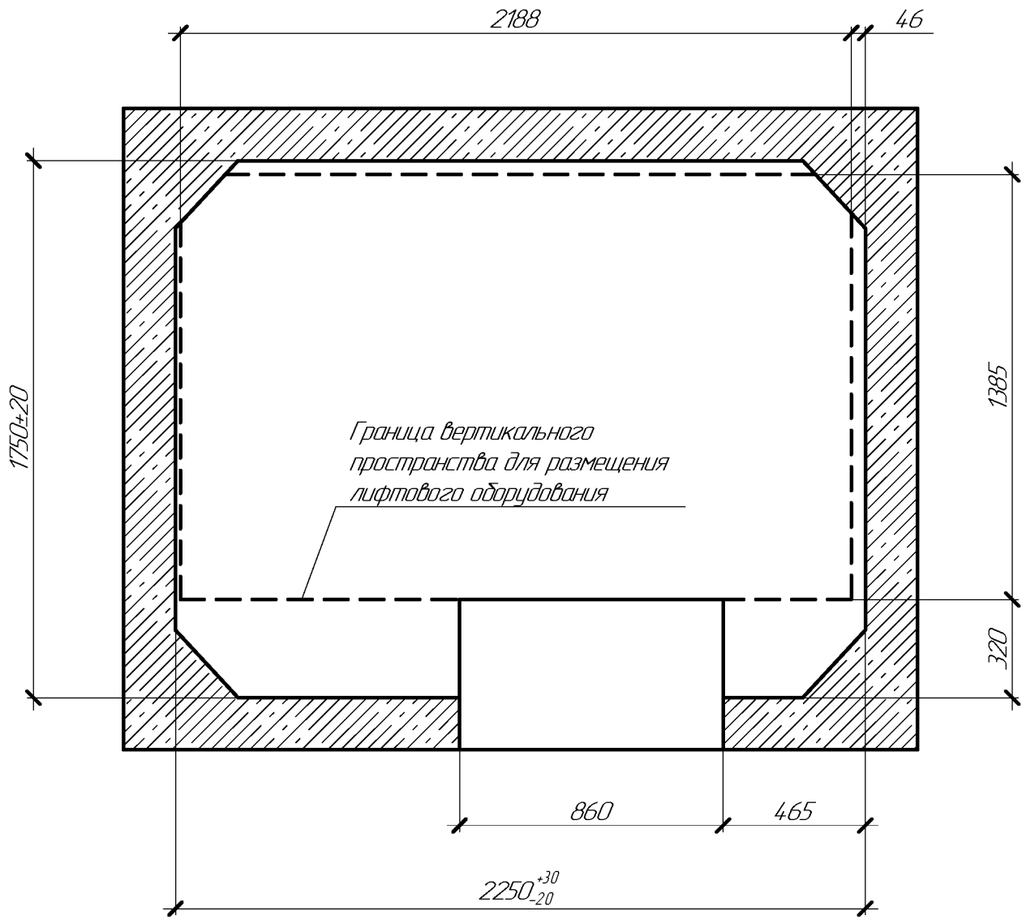

Г – Г

15,900 – 3 ост.

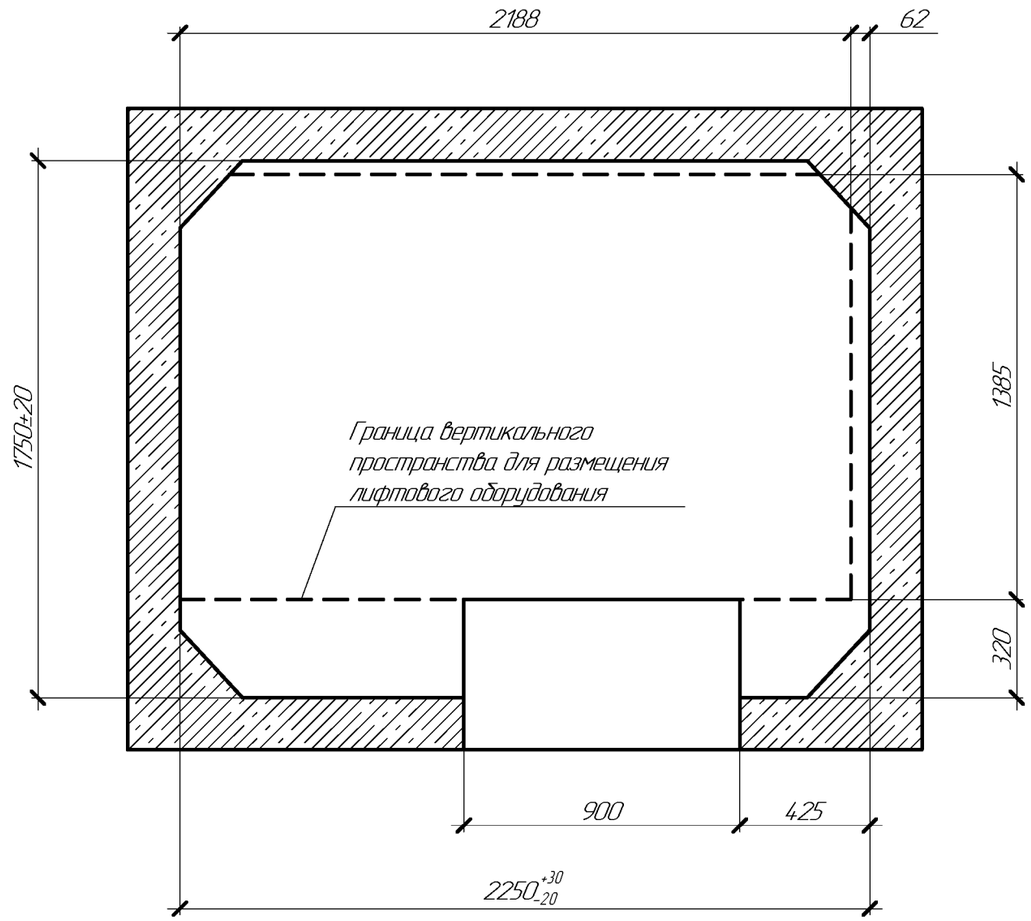

Согласовано

Взам. инв. №

Подп. и дата

Инв. № подл.

Изм	Кол.уч.	Лист	№док.	Подп.	Дата	A–199/24		
						ООО "Агрофирма "Ариант". Юргамышский элеватор Курганская область, р.п. Юргамыш, ул Линейная, 5а		
Гл.инж.		Зубарев А.В.			01.24	Обследование строительной конструкции, фактические размеры	Стадия	Лист	Листов
							Р	2	6
						План шахты	ООО "Тех–Проект"		

Формат А3

Д – Д

22,700 – 4 ост.

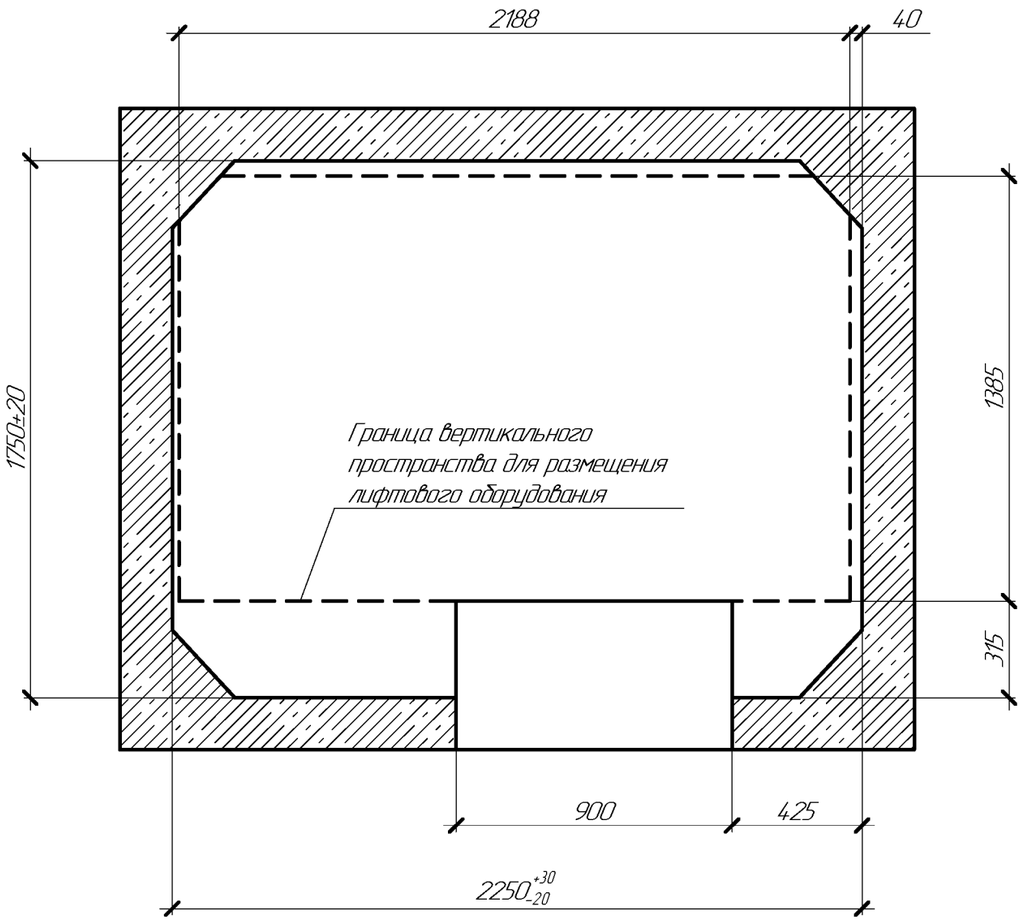

Е – Е

29,450 – 5 ост.

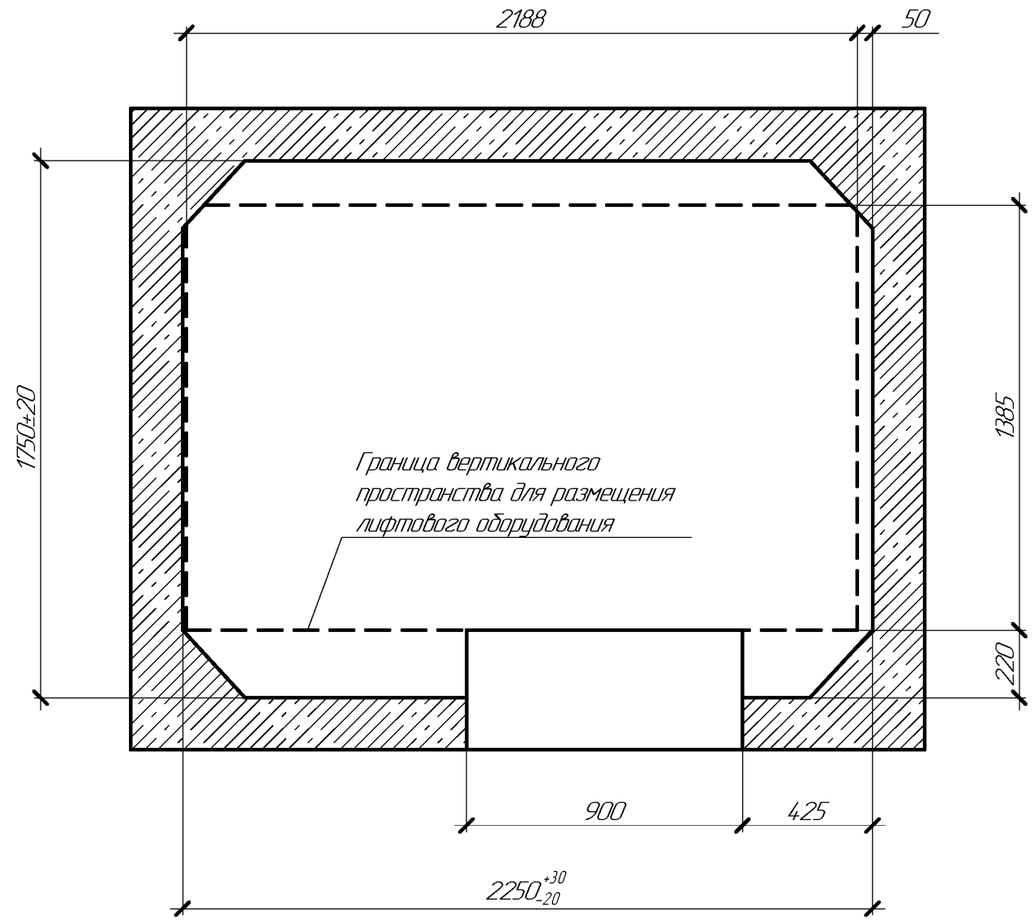

Согласовано

Взам. инв. №

Подп. и дата

Инв. № подл.

Изм	Кол.уч.	Лист	№док.	Подп.	Дата
Гл.инж.		Зубарев А.В.			01.24

А–199/24

ООО "Агрофирма "Ариант". Юргамышский элеватор
Курганская область, р.п. Юргамыш, ул Линейная, 5а

Обследование строительной конструкции, фактические размеры

Стадия	Лист	Листов
Р	3	6

План шахты

ООО "Тех–Проект"

Формат А3

Ж – Ж

36,300 – 6 ост.

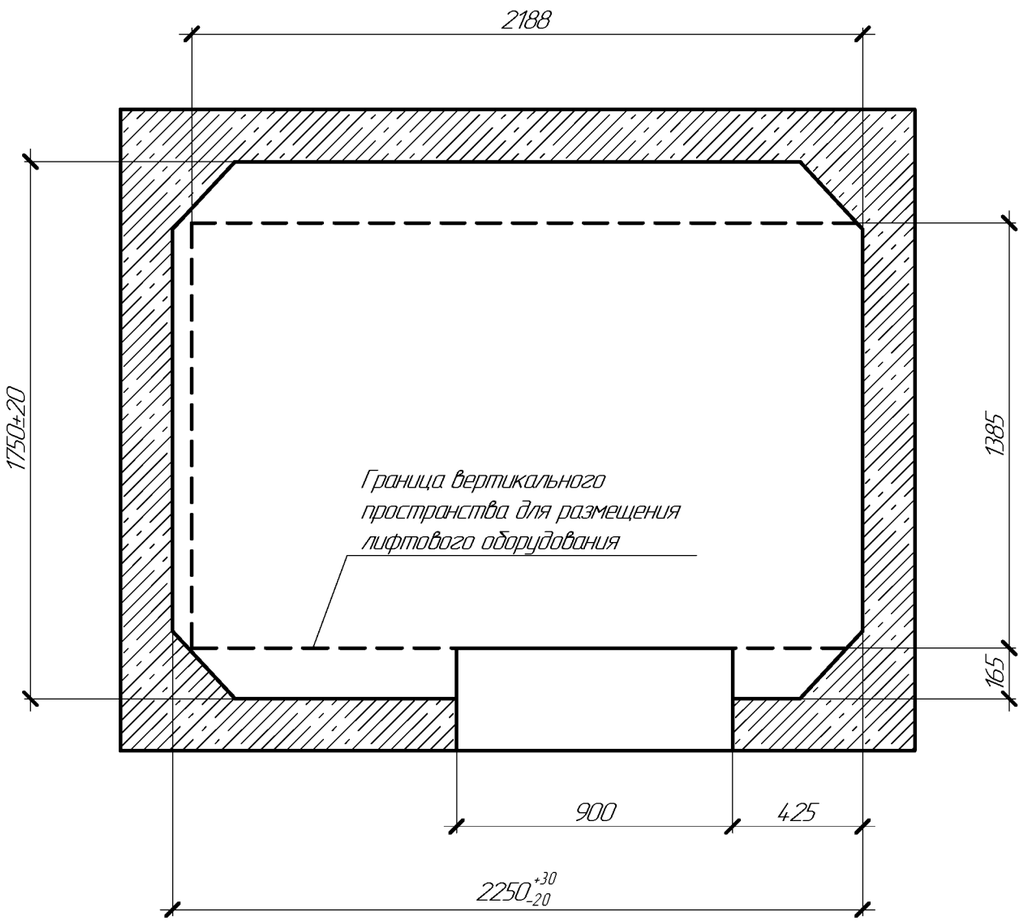

З – З

41,350 – 7 ост.

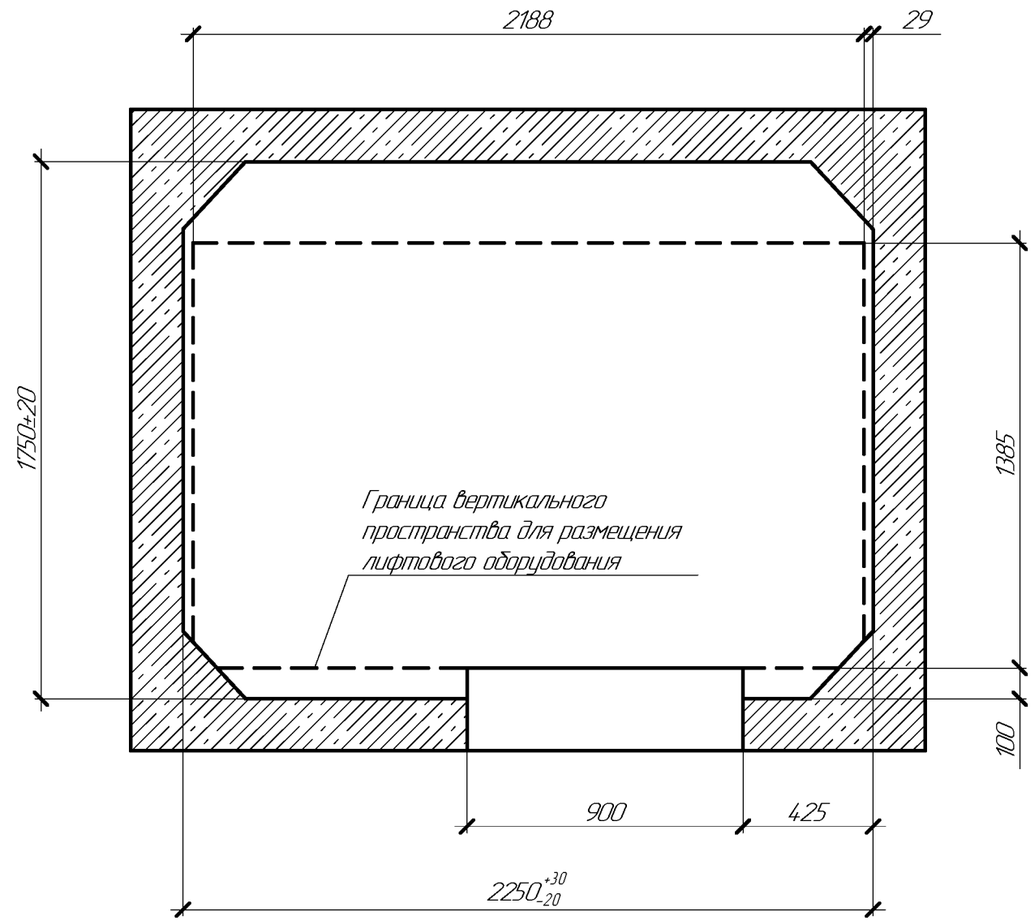

						А–199/24		
						ООО "Агрофирма "Ариант". Юргамышский элеватор Курганская область, р.п. Юргамыш, ул Линейная, 5а		
Изм	Кол.уч.	Лист	№док.	Подп.	Дата			
Гл.инж.		Зубарев А.В.			01.24	Обследование строительной конструкции, фактические размеры	Стадия	Лист	Листов
							Р	4	6
						План шахты	ООО "Тех–Проект"		

Согласовано

Взам. инв. №

Подп. и дата

Инв. № подл.

Формат А3

И – И

44,750 – 8 ост.

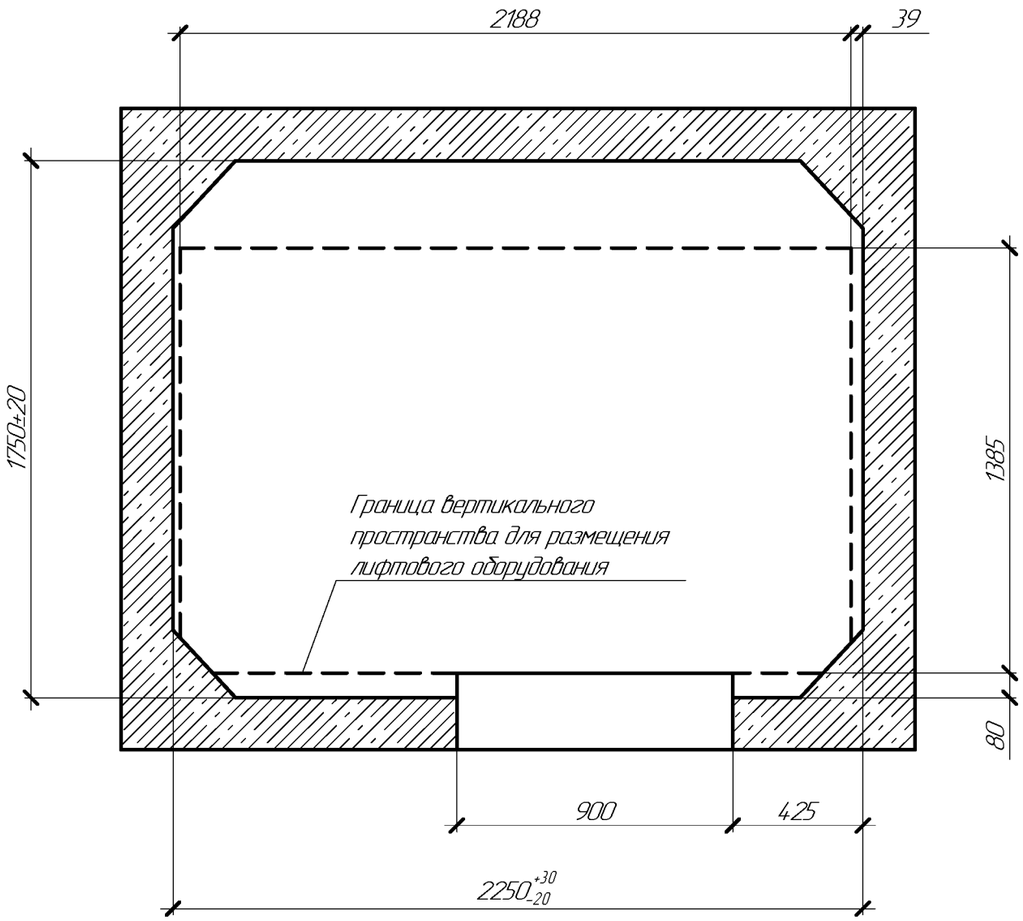

К – К

51,300 – 9 ост.

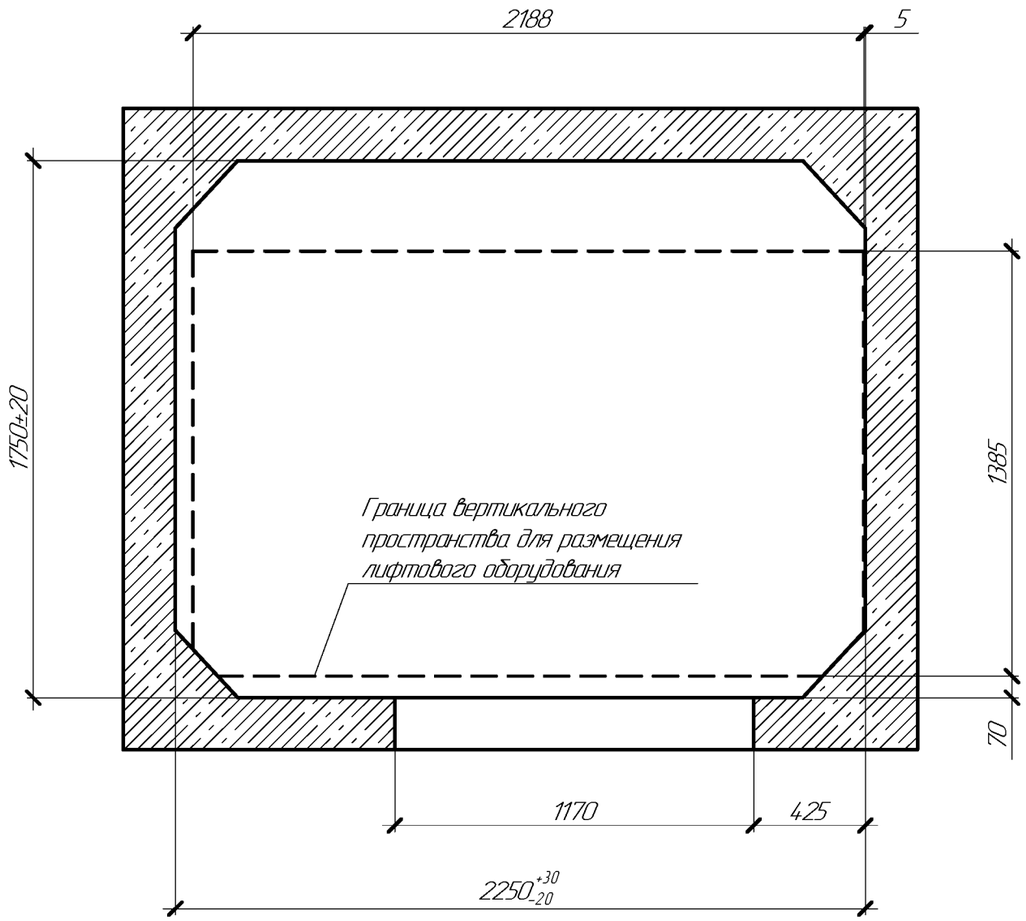

Изм	Кол.уч.	Лист	№док.	Подп.	Дата
Гл.инж.		Зубарев А.В.			01.24

А–199/24

ООО "Агрофирма "Ариант". Юргамышский элеватор
Курганская область, р.п. Юргамыш, ул Линейная, 5а

Обследование строительной конструкции, фактические размеры

Стадия	Лист	Листов
Р	5	6

План шахты

ООО "Тех–Проект"

Согласовано

Взам. инв. №

Подп. и дата

Инв. № подл.

Формат А3

Л – Л

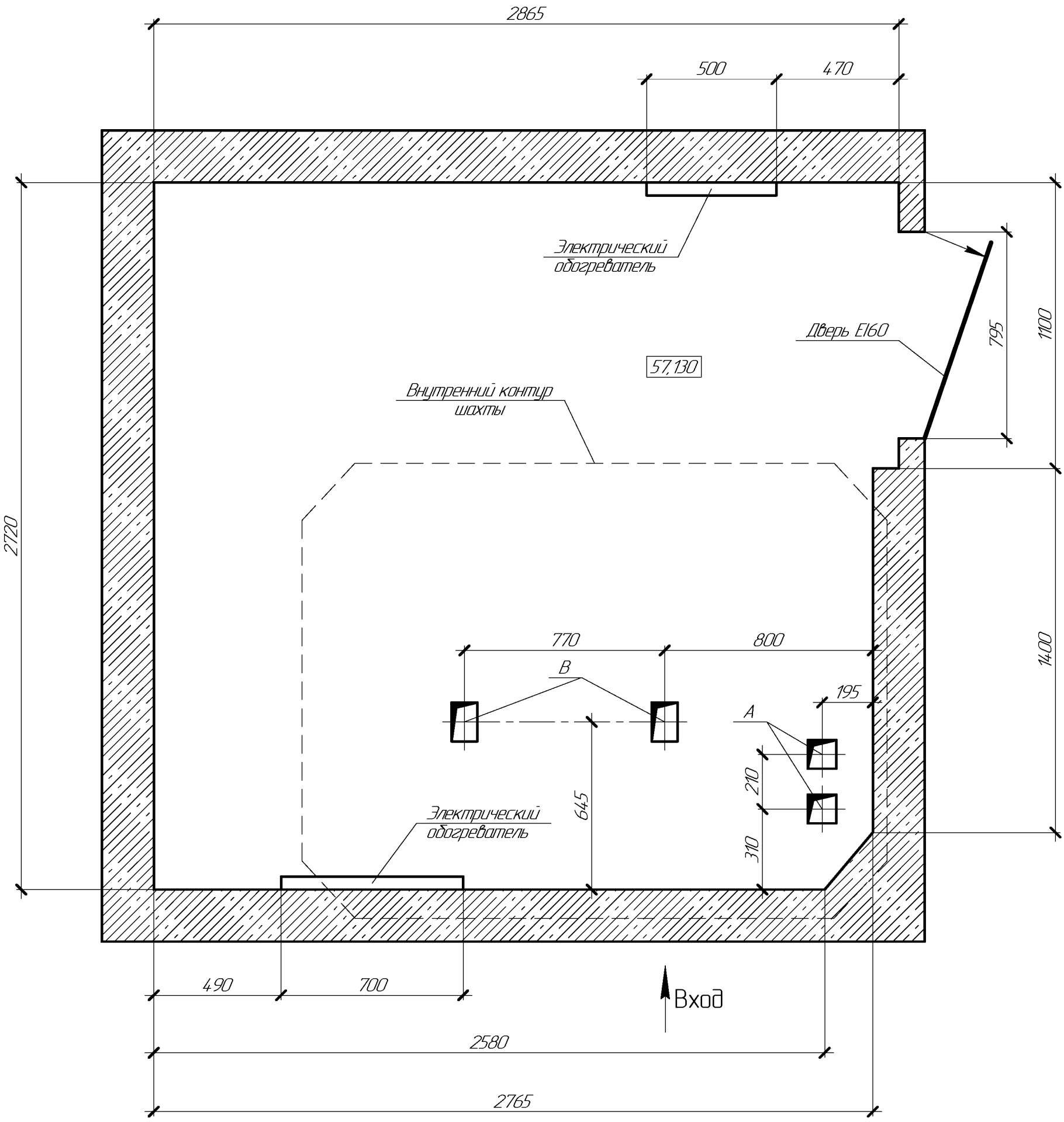

Отверстия:
А – 110х110 мм;
В – 100х150 мм

Изм	Кол.уч.	Лист	№док.	Подп.	Дата
Гл.инж.		Зубарев А.В.			01.24

А–199/24

ООО "Агрофирма Ариант". Юргамышский элеватор
Курганская область, р.п. Юргамыш, ул Линейная, 5а

Обследование строительной конструкции, фактические размеры

Стадия	Лист	Листов
Р	6	6

Машинное помещение

ООО "Тех-Проект"

Согласовано

Взам. инв. №

Подп. и дата

Инв. № подл.

Формат А3

W400-100-1750x1385-21-0-700x20

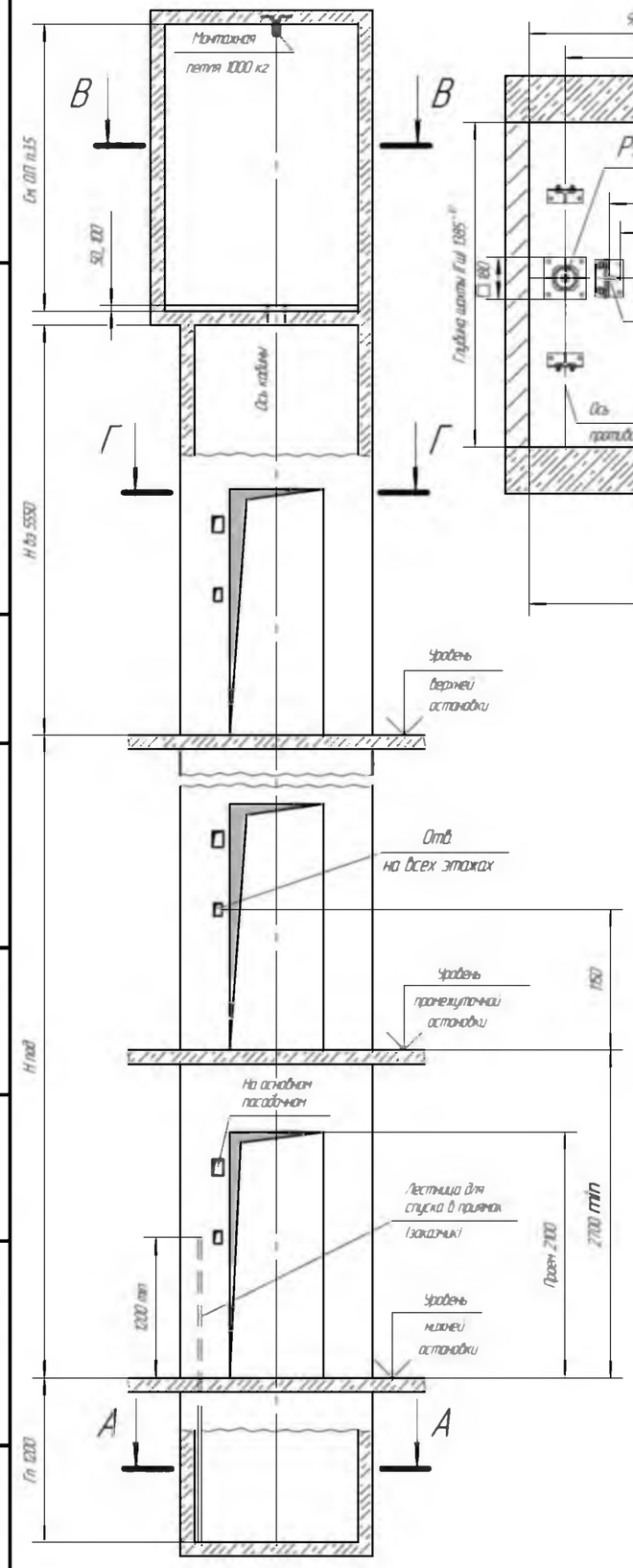

План приямка А–А (1:25)

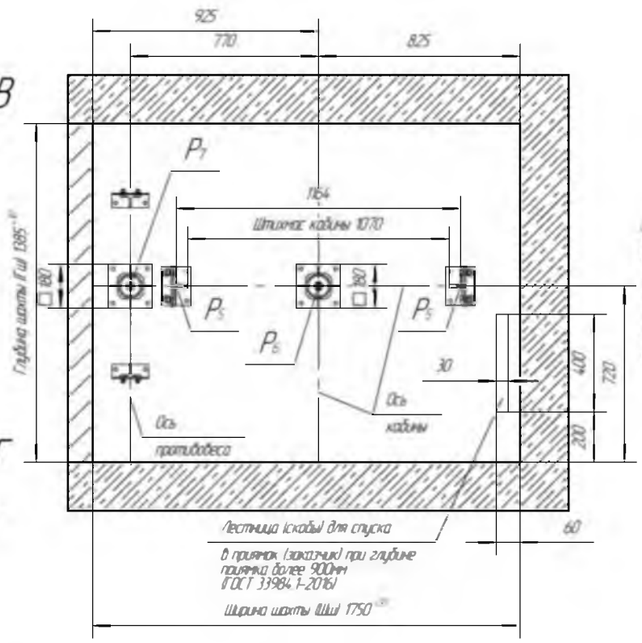

План шахты Г–Г (1:25)

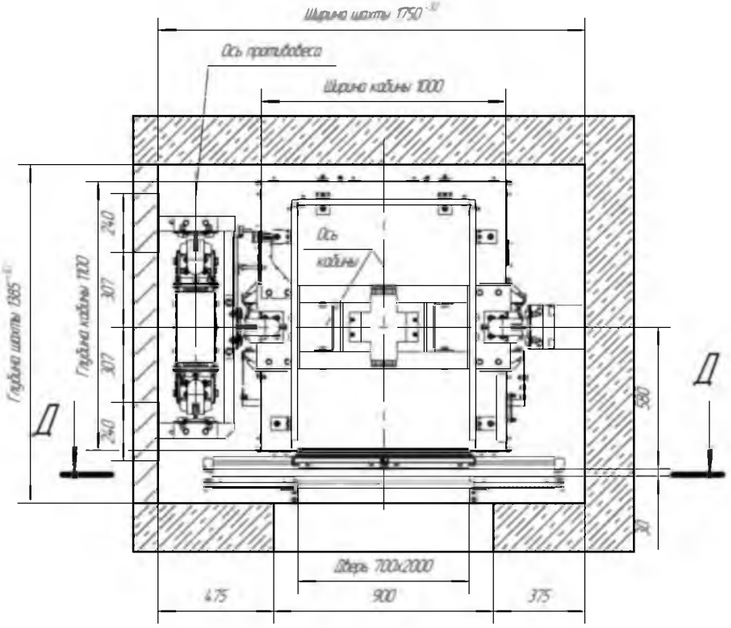

Таблица нагрузок на строительную часть от лифтовой установки			
Нагрузка	Величина нагрузки, Н	Схема действия сил	Примечание
P_1^1	10000 Н	На опоры привода	Постоянные нагрузки
P_1^2	16000 Н		
P_1^3	20000 Н		
P_1^4	11000 Н		
P_1^{11}	15500 Н		Кратковременные нагрузки при посадке кабины на ловители
P_1^{21}	33000 Н		
P_1^{31}	21000 Н		
P_1^{41}	15000 Н		
P_2	2800 Н	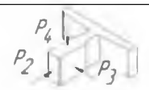	
P_3	2600 Н		
P_4	2000 Н		
P_5	48000 Н	На пяту направляющих кабины на площадь 120x160	Нагрузки, действующие разновременно и аварийно
P_6	44300 Н	На буфер кабины на площадь 180x180	
P_7	36500 Н	На буфер противовеса на площадь 180x180	
P_8	800 Н	На детали крепления дверей шахты в плоскости стены	Постоянные нагрузки
P_9	5000 Н/м^2	На пол машинного помещения	Расчетные нагрузки
P_{11}	21000 Н	Подвеска тяговых канатов	Постоянные нагрузки
P_{12}	18000 Н		
P_{11}^1	37000 Н		Кратковременные нагрузки при посадке кабины на ловители
P_{12}^1	40000 Н		

Электротехнические требования	
	1,0 м/с
Система питания	пятипроводная TN-S
Напряжение питания	3x380В ±10%
Частота	50 Гц
Номинальный ток цепи	14 А
Ток при ускорении	19 А
Мощность электродвигателя	4,3 кВТ
Вводимая мощность	5 кВА
Главный предохранитель	16 А
Тепловые потери в верхнем этаже	0,7 кВТ

чертеж согласован

дата / подпись / печать

ТРЕБОВАНИЯ К СТРОИТЕЛЬНОЙ ЧАСТИ

1. При разработке проекта строительной части для лифтов WITCHEL необходимо учитывать требования ГОСТ 33984.1-2016 (ЛИФТЫ. Общие требования безопасности к устройству и установке
2. Строительная часть лифта должна выдерживать нагрузки, возникающие при работе лифтового оборудования и отвечать требованиям пожарной безопасности.
3. Материал шахты бетон, кирпич, металлокаркас. Метод крепления лифтового оборудования анкерные болты и сварка.
4. Шаг установки кронштейнов крепления направляющих по высоте шахты должен быть не более 2500мм, при сейсмике от 7 до 9 баллов включительно не более 1500 мм.
5. Отклонение ширины и глубины шахты от номинальных размеров +30 мм. Разность диагоналей шахты в плане не более 25 мм.
6. Допустимые отклонения шахты от вертикальной оси в зависимости от высоты подъема:
– не более 25мм при высоте подъема до 45м, – не более 35мм при высоте подъема до 90м, –не более 45мм при высоте подъема более 90м.
7. Допустимое отклонение передней стены от вертикали +20мм. Отклонение оси проема дверей шахты относительно общей вертикальной оси их установки не более 10 мм.
8. Шахта лифта должна быть чистая и сухая до начала монтажных работ. Приямок должен быть защищен от попадания в него грунтовых и сточных вод.
9. Температура воздуха +5..+40°С.
10. В шахте лифта не допускается устанавливать оборудование и прокладывать коммуникации, не относящиеся к лифту, за исключением систем, предназначенных для отопления и вентиляции шахты, при этом пускорегулирующие устройства этих систем не должны располагаться внутри шахты
11. Размеры без допусков – справочные
12. Возможно зеркальное расположение строительной части шахты.
13. Данный чертеж должен рассматриваться только совместно с разделом "Общие положения" (ОП.) ООО ЧЛЗ "ВИТЧЕЛ" настоящего альбома.

Внимание! ООО ЧЛЗ "ВИТЧЕЛ" вправе вносить изменения в данный чертеж без предварительного уведомления

Изм.	Лист	№ докум.	Подп.	Дата
Разраб.		Лиманский		03.03.2023
Пров.		Катрушенко		03.03.2023
Т.контр.				
Согл.		Твердохлеб		03.03.2023
Н.контр.				
Утв.		Терещенко		03.03.2023

W400-100-1750x1385-21-0-700x20

Лифт пассажирский WITCHEL
г/п 400кг V=1.0 м/с.
Кабина 1000x1100x2100
Дверь центрального открывания
700x2000
Задание на проектирование строительной части

Лит.	Масса	Масштаб
		1:50
Лист 1	Листов 3	

ООО ЧЛЗ "ВИТЧЕЛ"

Перв. примен. | Справ. № | Подп. и дата | Инв. № дубл. | Взам. инв. № | Подп. и дата | Инв. № подл.

Копировал

Формат А3

W400-100-1750x1385-21-0-700x20

Б–Б (1:15)

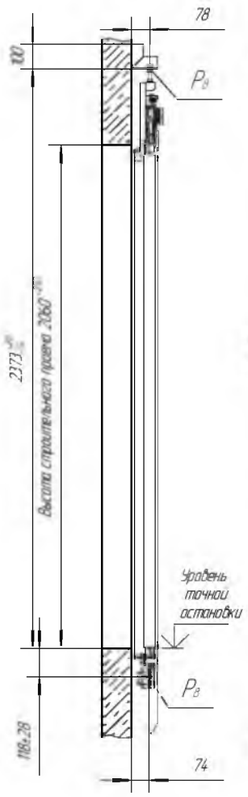

Вид из шахты Д–Д(1:15)

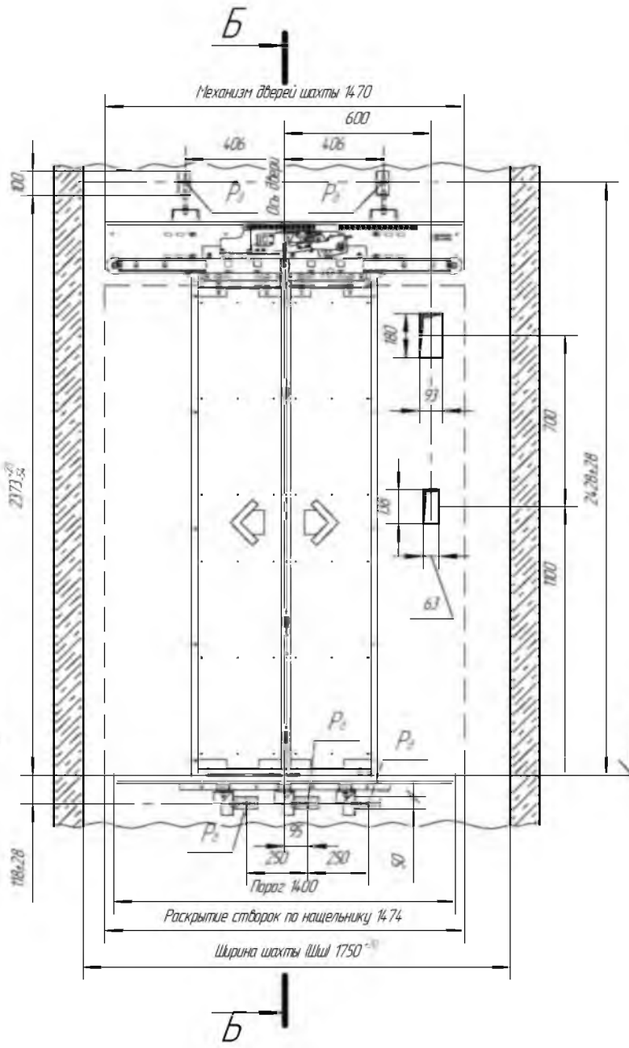

Вид с этажной площадки на основном посадочном этаже

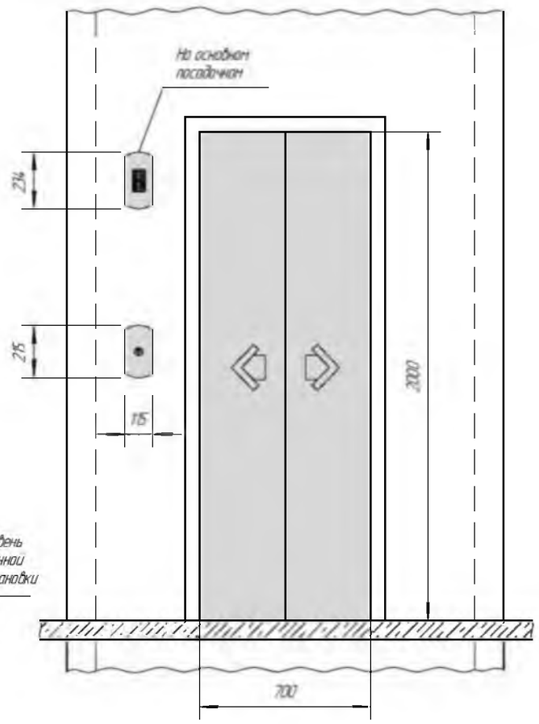

План машинного помещения В–В (1:20)

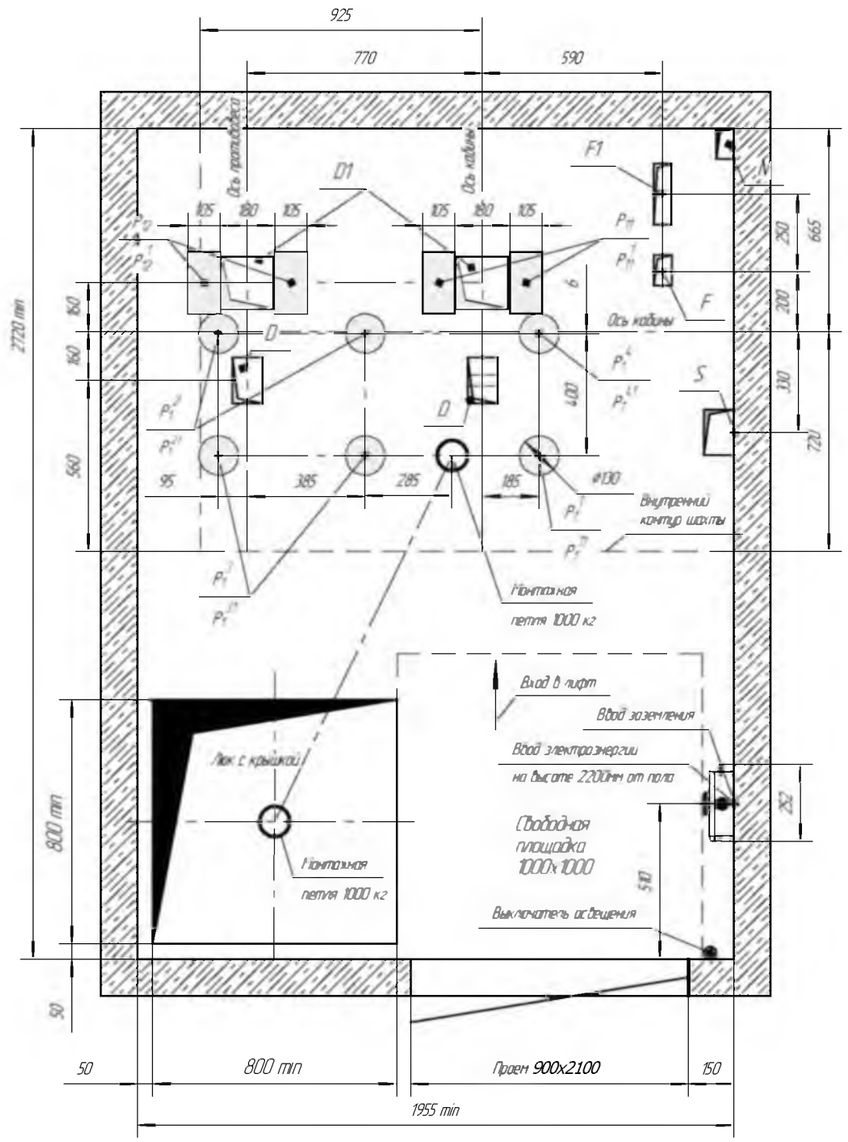

Монтажная петля 2 места

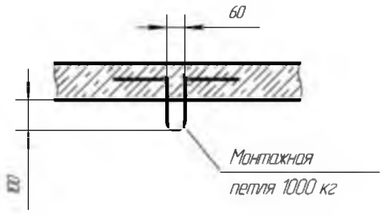

Отв	Ширина, мм	Глубина, мм	Назначение
D	150	100	Тяговые канаты
D1	170	170	Тяговые канаты
F/F1	60	100/200	Канаты ограничителя скорости
S	100	150	Электроразводка по шахте
N	60	100	Освещение шахты

Изм.	Лист	№ докум	Подп	Дата	W400-100-1750x1385-21-0-700x20	Лист 2

Подп. и дата | Инв. № дубл. | Взам. инв. № | Подп. и дата | Инв. № подл.

Копировал Формат А3

Инв. № подл.	Подп. и дата	Взам. инв. №	Инв. № дубл.	Подп. и дата

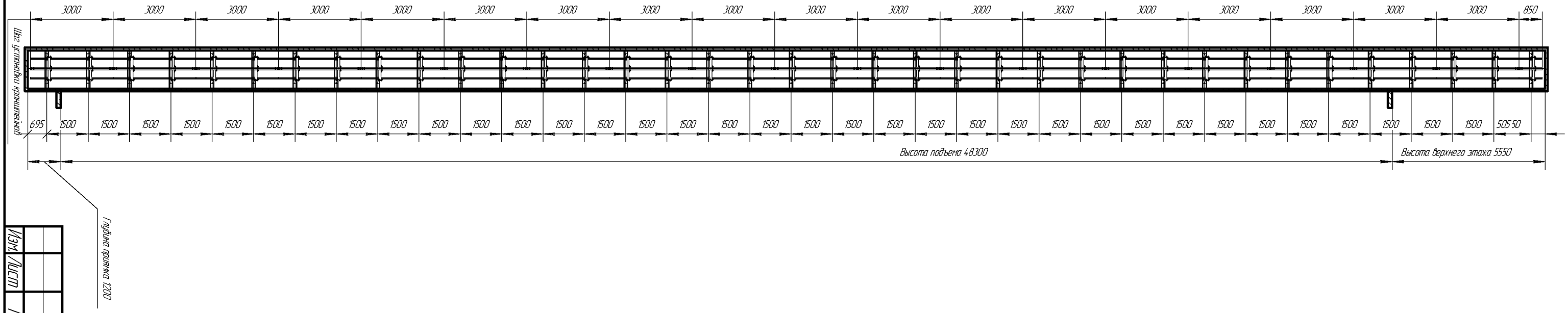

Изм.	Лист	№ докум.	Подп.	Дата

W400-100-1750x1385-21-0-700x20

Лист 3

Копировал

Формат А3

W400-100-1750x1385-21-0-700x20

НОПРИЗ

АССОЦИАЦИЯ САМОРЕГУЛИРУЕМЫХ ОРГАНИЗАЦИЙ ОБЩЕРОССИЙСКАЯ НЕГОСУДАРСТВЕННАЯ НЕКОММЕРЧЕСКАЯ ОРГАНИЗАЦИЯ – ОБЩЕРОССИЙСКОЕ МЕЖОТРАСЛЕВОЕ ОБЪЕДИНЕНИЕ РАБОТОДАТЕЛЕЙ «НАЦИОНАЛЬНОЕ ОБЪЕДИНЕНИЕ САМОРЕГУЛИРУЕМЫХ ОРГАНИЗАЦИЙ, ОСНОВАННЫХ НА ЧЛЕНСТВЕ ЛИЦ, ВЫПОЛНЯЮЩИХ ИНЖЕНЕРНЫЕ ИЗЫСКАНИЯ, И САМОРЕГУЛИРУЕМЫХ ОРГАНИЗАЦИЙ, ОСНОВАННЫХ НА ЧЛЕНСТВЕ ЛИЦ, ОСУЩЕСТВЛЯЮЩИХ ПОДГОТОВКУ ПРОЕКТНОЙ ДОКУМЕНТАЦИИ»

7449087088-20240312-2016
(регистрационный номер выписки)

12.03.2024
(дата формирования выписки)

ВЫПИСКА
из единого реестра сведений о членах саморегулируемых организаций в области инженерных изысканий и в области архитектурно-строительного проектирования и их обязательствах

Настоящая выписка содержит сведения о юридическом лице (индивидуальном предпринимателе), осуществляющем подготовку проектной документации:

Общество с ограниченной ответственностью "Тех-Проект"
(полное наименование юридического лица/ФИО индивидуального предпринимателя)

1097449001594
(основной государственный регистрационный номер)

1. Сведения о члене саморегулируемой организации:		
1.1	Идентификационный номер налогоплательщика	7449887888
1.2	Полное наименование юридического лица (Фамилия Имя Отчество индивидуального предпринимателя)	Общество с ограниченной ответственностью "Тех-Проект"
1.3	Сокращенное наименование юридического лица	Тех-Проект ООО
1.4	Адрес юридического лица Место фактического осуществления деятельности (для индивидуального предпринимателя)	454119, Россия, Челябинская область, г Челябинск, ул Якутская, Дом 13, Кв. 81
1.5	Является членом саморегулируемой организации	Союз проектных организаций Южного Урала (СРО-П-123-25012010)
1.6	Регистрационный номер члена саморегулируемой организации	П-123-007449087088-0046
1.7	Дата вступления в силу решения о приеме в члены саморегулируемой организации	25.11.2009
1.8	Дата и номер решения об исключении из членов саморегулируемой организации, основания исключения	

2. Сведения о наличии у члена саморегулируемой организации права осуществлять подготовку проектной документации:		
2.1 в отношении объектов капитального строительства (кроме особо опасных, технически сложных и уникальных объектов, объектов использования атомной энергии) (дата возникновения/изменения права)	2.2 в отношении особо опасных, технически сложных и уникальных объектов капитального строительства (кроме объектов использования атомной энергии) (дата возникновения/изменения права)	2.3 в отношении объектов использования атомной энергии (дата возникновения/изменения права)
Да, 25.11.2809	Нет	Нет

3. Компенсационный фонд возмещения вреда		
3.1	Уровень ответственности члена саморегулируемой организации по обязательствам по договору подряда на подготовку проектной документации, в соответствии с которым указанным членом внесен взнос в компенсационный фонд возмещения вреда	**Первый уровень ответственности (не превышает двадцать пять миллионов рублей)**
3.2	Сведения о приостановлении / прекращении права осуществлять подготовку проектной документации объектов капитального строительства	
4. Компенсационный фонд обеспечения договорных обязательств		
4.1	Дата, с которой член саморегулируемой организации имеет право осуществлять подготовку проектной документации по договорам подряда, заключаемым с использованием конкурентных способов заключения договоров, в соответствии с которым указанным членом внесен взнос в компенсационный фонд обеспечения договорных обязательств	**01.07.2017**
4.2	Уровень ответственности члена саморегулируемой организации по обязательствам по договорам подряда на подготовку проектной документации, заключаемым с использованием конкурентных способов заключения договоров, в соответствии с которым указанным членом внесен взнос в компенсационный фонд обеспечения договорных обязательств	**Первый уровень ответственности (не превышает двадцать пять миллионов рублей)**
4.3	Дата уплаты дополнительного взноса	**Нет**
4.4	Сведения о приостановлении / прекращении права осуществлять подготовку проектной документации по договорам подряда, заключаемым с использованием конкурентных способов заключения договоров	
5. Фактический совокупный размер обязательств		
5.1	Фактический совокупный размер обязательств по договорам подряда на подготовку проектной документации, заключаемым с использованием конкурентных способов заключения договоров на дату выдачи выписки	**Нет**

Руководитель аппарата

НОПРИЗ

ДОКУМЕНТ ПОДПИСАН УСИЛЕННОЙ КВАЛИФИЦИРОВАННОЙ ЭЛЕКТРОННОЙ ПОДПИСЬЮ

Владелец: Кожуховский Алексей Олегович

123056, г. Москва, ул. 2-я Брестская, д. 5

СЕРТИФИКАТ 0402FE9100C0B0148D4019113D8DEA876F

ДЕЙСТВИТЕЛЕН: С 20.11.2023 ПО 20.11.2024

А.О. Кожуховский

Лист регистрации изменений

Изм	Номера листов: изменённых	Номера листов: заменённых	Номера листов: новых	Номера листов: аннулированных	Всего листов в докум	№ докум	Входящий № сопроводительного документа и дата	Подпись	Дата

Перв. примен.

Справ. №

Подп. и дата

Инв. № дубл.

Взам. инв. №

Подп. и дата

Инв. № подл.

Изм.	Лист	№ докум	Подп.	Дата

189-03.2024-ПЗЛ

Разраб.			
Пров			
Н.контр			
Утв			

Лист регистрации изменений

Лит	Лист	Листов
		1

ООО "Тех-Проект"

Копировал

Формат А4

РАЗДЕЛ

Технологические решения

189-03.2024-ПЗЛ

Ведомость рабочих чертежей основного комплекта

Лист	Наименование	Примечание
	Установочный чертеж	
1	Схема расположения лифтового оборудования	
2	Общий вид. Разрез шахты лифта	
3	План приямка. План шахты 1 остановки	
4	План шахты 2 остановки. План шахты 3 остановки	
5	План шахты 4 остановки. План шахты 5 остановки	
6	План шахты 6 остановки. План шахты 7 остановки	
7	План шахты 8 остановки. План шахты 9 остановки	
8	Схема отверстий в плите перекрытия шахты. Таблица нагрузок	
9	Развертка стен шахты	
10	Развертка стен шахты	
11	Машинное помещение	

ВЕДОМОСТЬ ССЫЛОЧНЫХ И ПРИЛАГАЕМЫХ ДОКУМЕНТОВ

Обозначение	Наименование	Примечание
	Ссылочные документы	
ТР ТС 011/2011	Технический регламент Таможенного союза "Безопасность лифтов"	
ГОСТ Р 53780-2010	Лифты. Общие требования безопасности к устройству и установке	
ГОСТ Р 55967-2014	Лифты. Специальные требования безопасности при установке новых лифтов в существующие здания	
W400-100-1750x1385-21-0-700x20	Задание на проектирование строительной части	
	Прилагаемые документы	
189-03.2024-ПЗЛ-ОЛ	Опросный лист для заказа лифта	
189-03.2024-ПЗЛ-С	Спецификация оборудования и материалов	
189-03.2024-ПЗЛ-В	Ведомость объемов работ	

Схема расположения лифтового оборудования

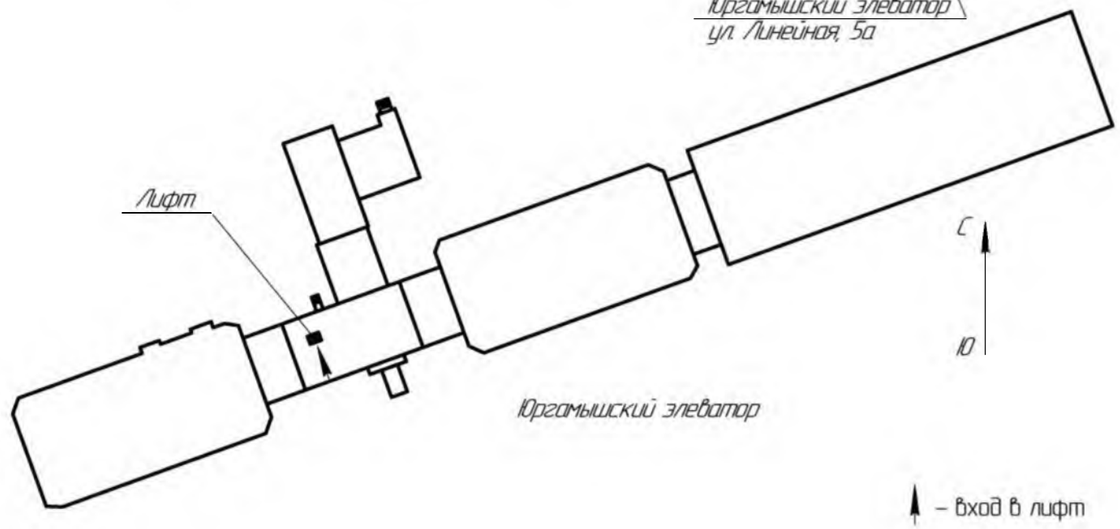

Изм.	Кол.уч.	Лист	№док.	Подп.	Дата	189-03.2024-ПЗЛ		
						ООО "Агрофирма Ариант". Юргамышский элеватор. Курганская область, р.п. Юргамыш, ул. Линейная, 5а		
Разраб.		Зубарев А.В.			03.24	Замена пассажирского лифта (капитальный ремонт)	Стадия	Лист	Листов
Проверил		Костромитин И.Г.			03.24		Р	1	11
Н.контр.		Костромитин И.Г.			03.24	Схема расположения лифтового оборудования	ООО "Тех-Проект"		

Согласовано

Взам. инв. №

Подп. и дата

Инв. № подл.

Формат А3

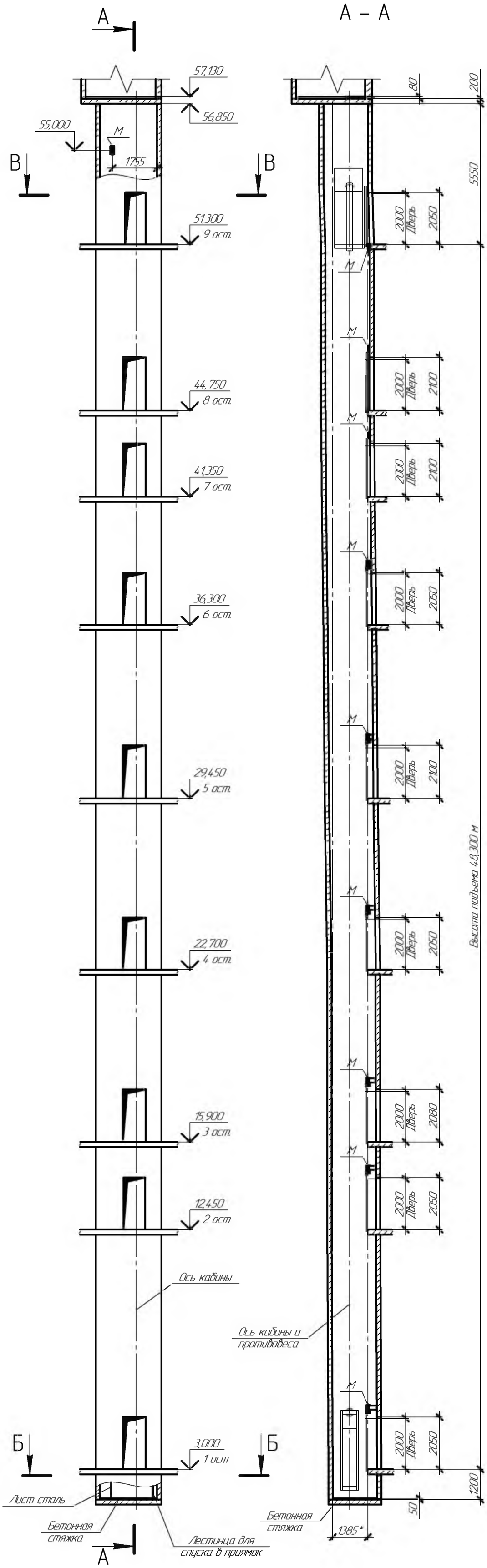

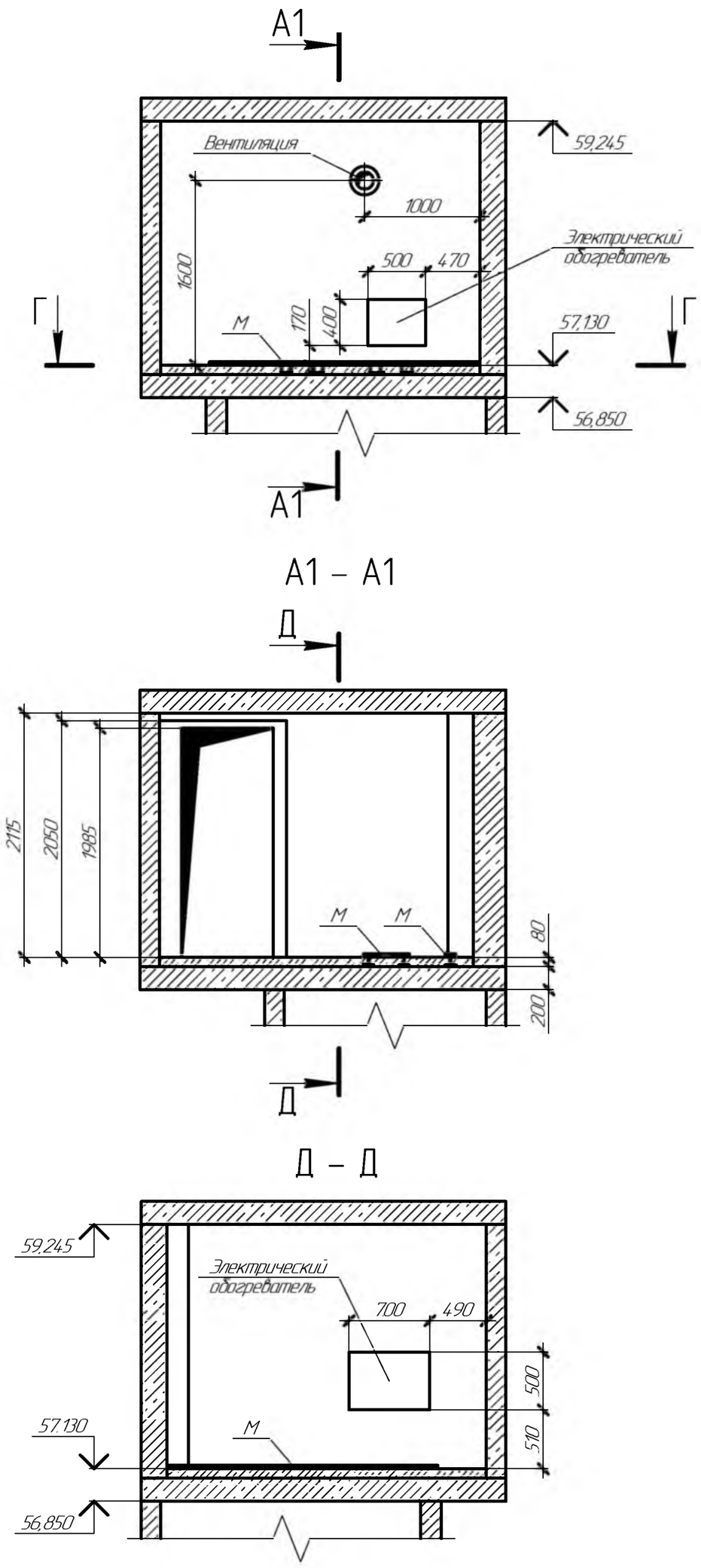

Краткая техническая характеристика лифта	
Наименование параметров	Величина, характеристика
Модель лифта	WITCHEL-400
Тип лифта	Пассажирский
Грузоподъемность, кг	400
Скорость кабины лифта, м/с	1,0
Высота подъема, м	48,300
Число остановок	9
Кабина, внутренние размеры, мм	1000x1100x2100
Род тока, напряжение и частота питающей сети	Переменный 380В, 50 Гц
Система управления	Кнопочная смешанная собирательная по вызовам при движении кабины вниз и вверх. Одиночное управление.
Назначение	Транспортировка пассажиров с ручным багажом с этажа на этаж.
Условия эксплуатации	Температура воздуха в машинном помещении от +5°С до +40°С. Температура воздуха в шахте от -20°С до +40°С.

М – металлоконструкции.

1385* – вертикальное пространство для размещения лифтового оборудования.

Все металоконструкции установить в шахте и машинном помещении согласно раздела 189-03.2024-ПЗ/1.ОСР до выполнения работ по монтажу лифта.
Лестницу для спуска в приямок установить согласно листа 3 раздела 189-03.2024-ПЗ/1.ОСР
Таблицу нагрузок от лифтовой установки см. на листе 8

Изм	Кол.уч.	Лист	№док.	Подп	Дата	189-03.2024-ПЗ/1		
						ООО "Агрофирма Ариант", Юргамышский элеватор Курганская область, р.п. Юргамыш, ул. Линейная, 5а		
Разраб		Зубарев А.В.			03.24	Замена пассажирского лифта (капитальный ремонт)	Стадия	Лист	Листов
Проверил		Костромитин И.Г.			03.24		Р	2	11
Нконтр		Костромитин И.Г.			03.24	Общий вид. Разрез шахты лифта	ООО "Тех-Проект"		

Согласовано

Взам. инв. №

Подп. и дата

Инв. № подл.

Формат А2

Б – Б

План приямка

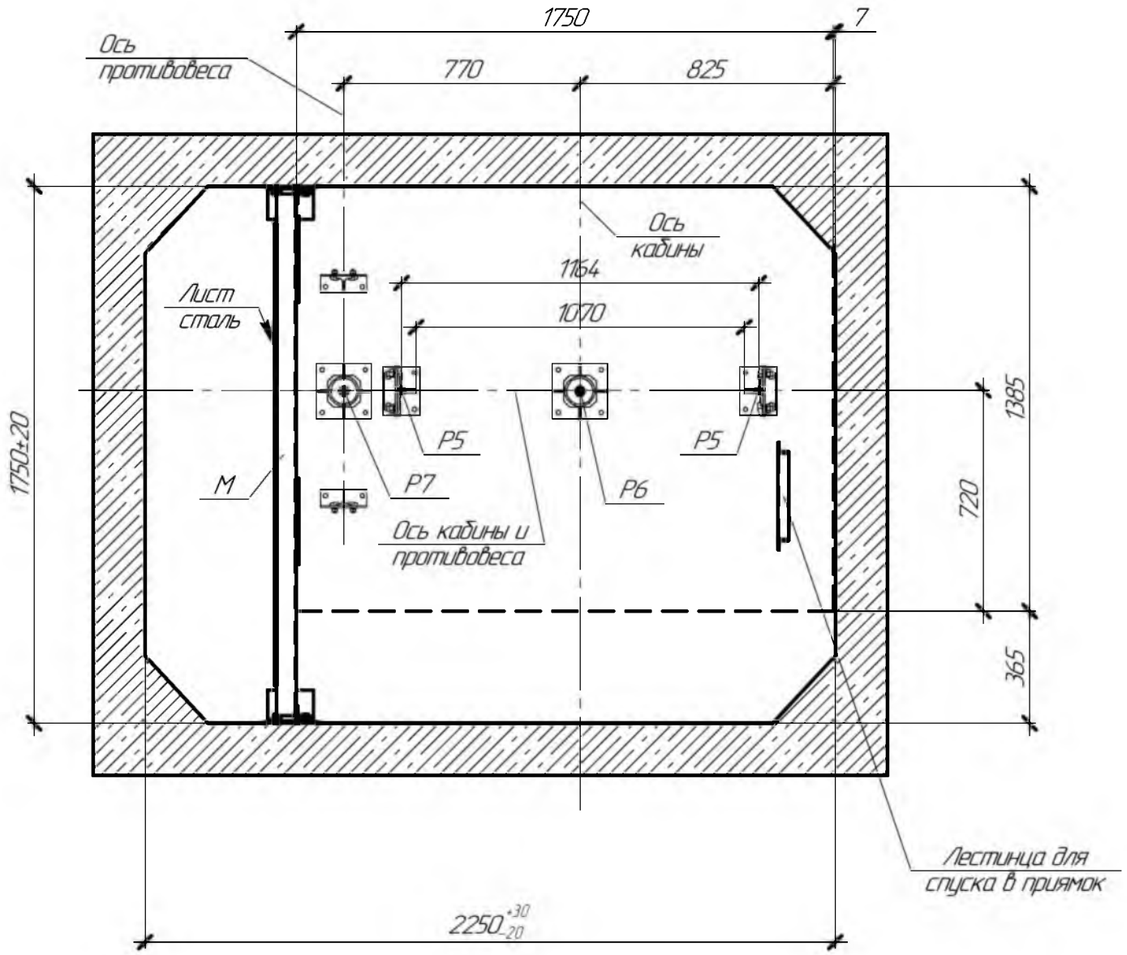

В1 – В1

План шахты 1 ост.

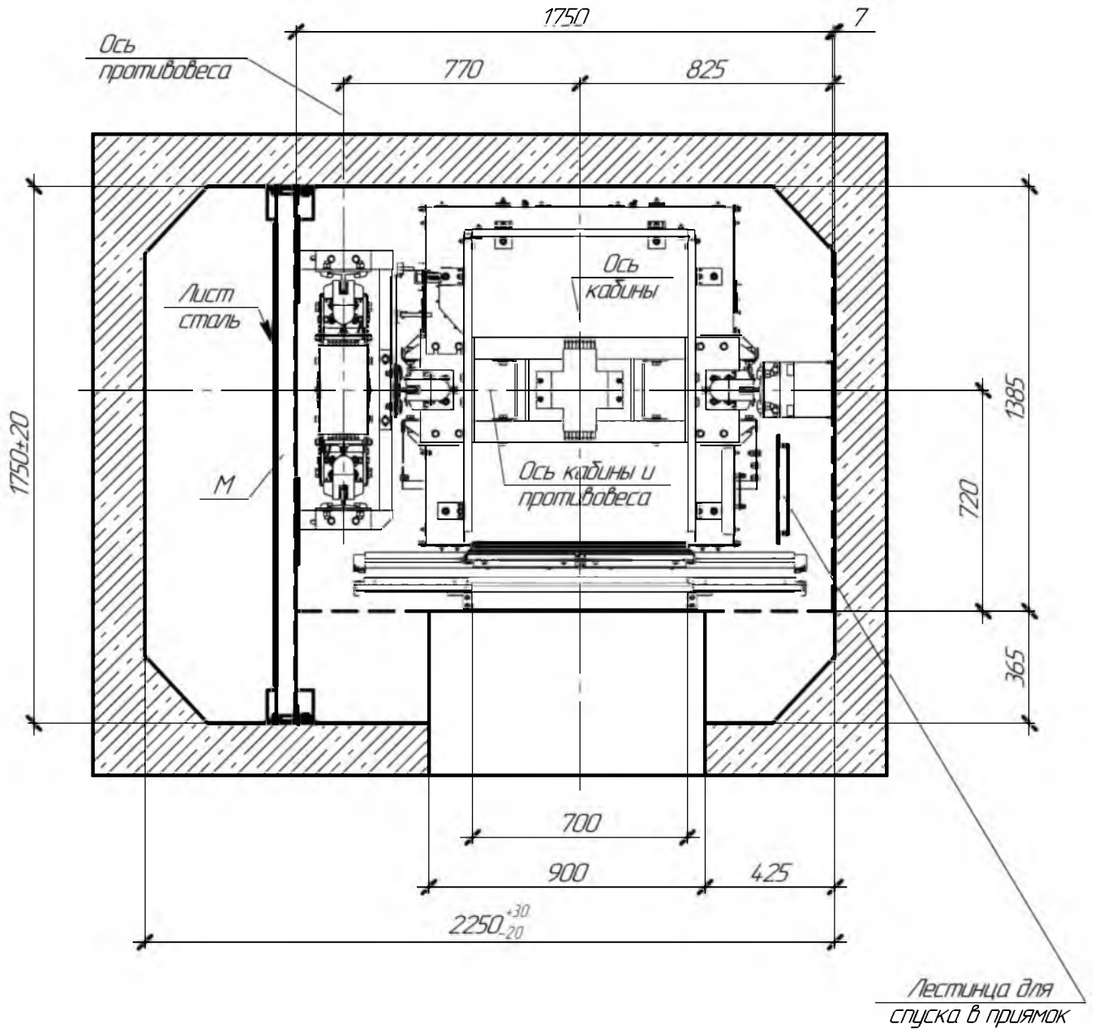

— — — — Граница внутреннего вертикального пространства для размещения лифтового оборудования.

М – металлоконструкции.

Все металлоконструкции установить в шахтесогласно раздела 189-03.2024-ПЗЛ.ОСР до выполнения работ по монтажу лифта.
Лестницу для спуска в приямок установить согласно листа 3 раздела 189-03.2024-ПЗЛ.ОСР.
Крепление кронштейнов на стены выполнить клиновым анкером, на металлоконструкции на сварку согласно ГОСТ 5264-80.
Обрамление дверей шахты установить согласно листа 22 раздела 189-03.2024-ПЗЛ.ОСР.
Таблицу нагрузок от лифтовой установки см. на листе 8

Согласовано

Взам. инв. №

Подп. и дата

Инв. № подл.

Изм.	Кол.уч.	Лист	№док.	Подп.	Дата	189-03.2024-ПЗЛ		
						ООО "Агрофирма Ариант", Юргамышский элеватор Курганская область, р.п. Юргамыш, ул Линейная, 5а		
Разраб.		Зубарев А.В.			03.24	Замена пассажирского лифта (капитальный ремонт)	Стадия	Лист	Листов
Проверил		Костромитин И.Г.			03.24		Р	3	11
Н.контр.		Костромитин И.Г.			03.24	План приямка. План шахты 1 отсновки	ООО "Тех-Проект"		

Формат А3

В2 – В2

План шахты 2 ост.

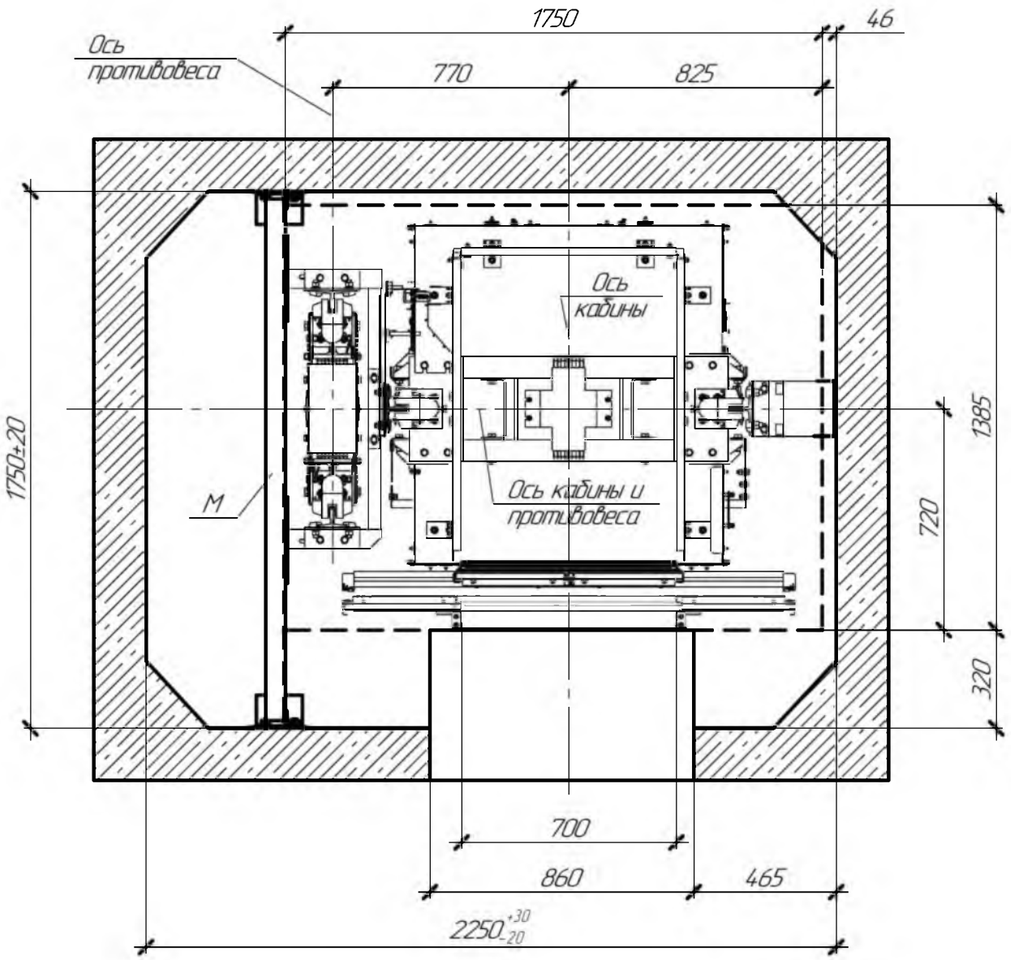

В3 – В3

План шахты 3 ост.

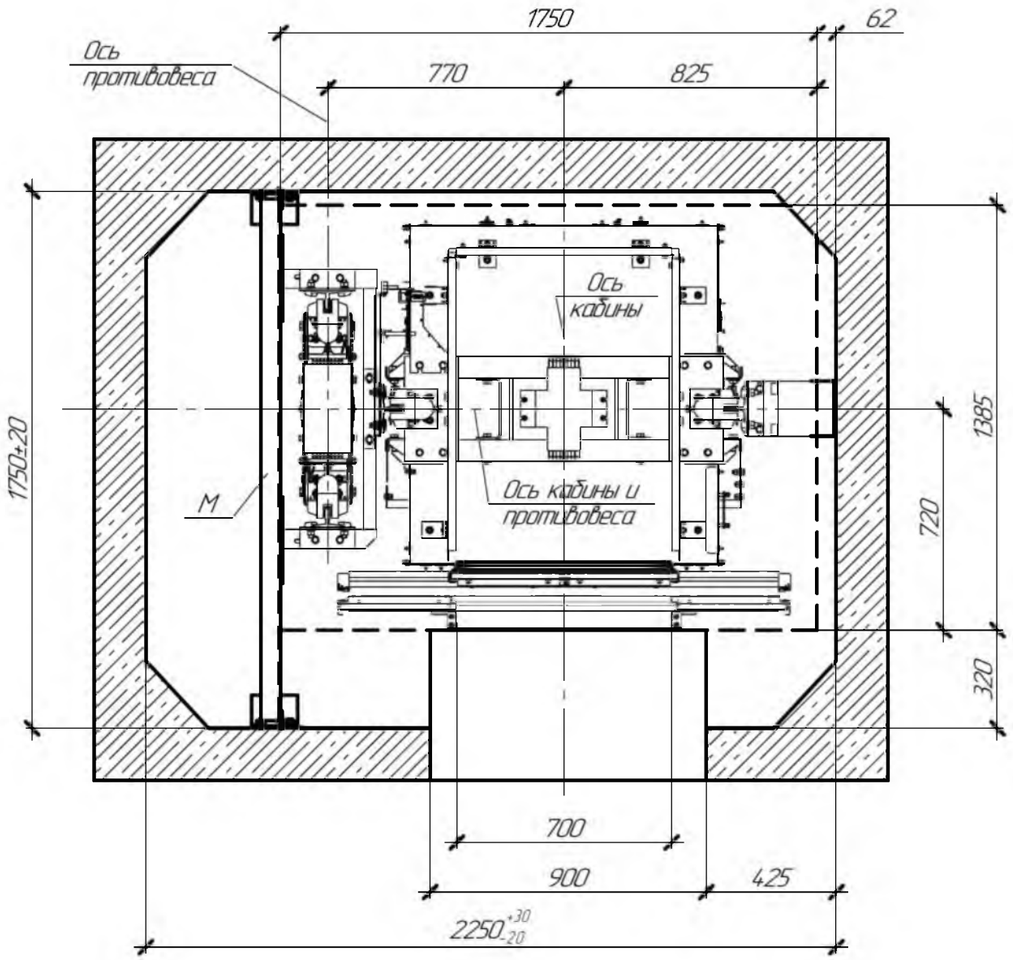

— — — — Граница внутреннего вертикального пространства для размещения лифтового оборудования.

М – металлоконструкции.

Все металоконструкции установить в шахте согласно раздела 189-03.2024-ПЗЛ.ОСР до выполнения работ по монтажу лифта.
Крепление кронштейнов на стены выполнить клиновым анкером, на металлоконструкции на сварку согласно ГОСТ 5264-80.
Обрамление дверей шахты установить согласно листа 22 раздела 189-03.2024-ПЗЛ.ОСР.
Таблицу нагрузок от лифтовой установки см. на листе 8

Изм.	Кол.уч.	Лист	№док.	Подп.	Дата	189-03.2024-ПЗЛ		
						ООО "Агрофирма Ариант". Юргамышский элеватор. Курганская область, р.п. Юргамыш, ул. Линейная, 5а		
Разраб.		Зубарев А.В.			03.24	Замена пассажирского лифта (капитальный ремонт)	Стадия	Лист	Листов
Проверил		Костромитин И.Г.			03.24		Р	4	11
Н.контр.		Костромитин И.Г.			03.24	План шахты 2 и 3 отсновки	ООО "Тех-Проект"		

Согласовано

Взам. инв. №

Подп. и дата

Инв. № подл.

Формат А3

В4 – В4

План шахты 4 ост.

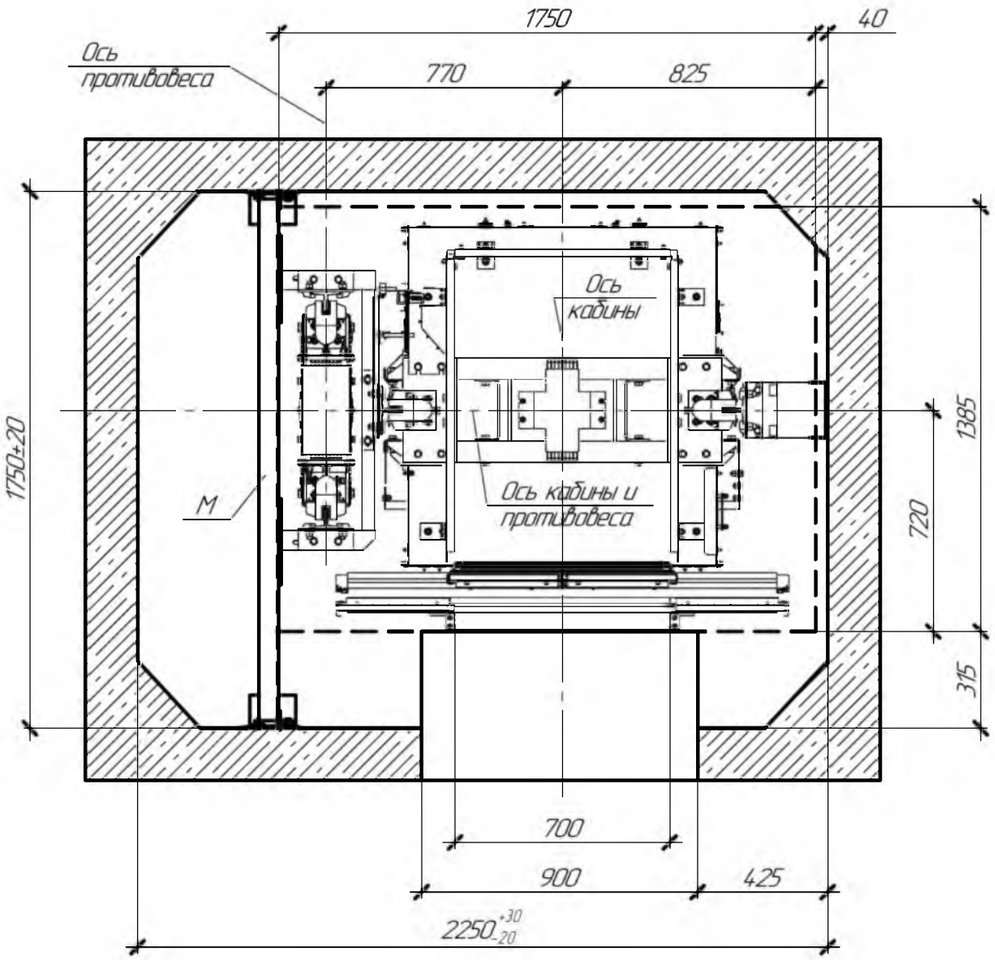

В5 – В5

План шахты 5 ост.

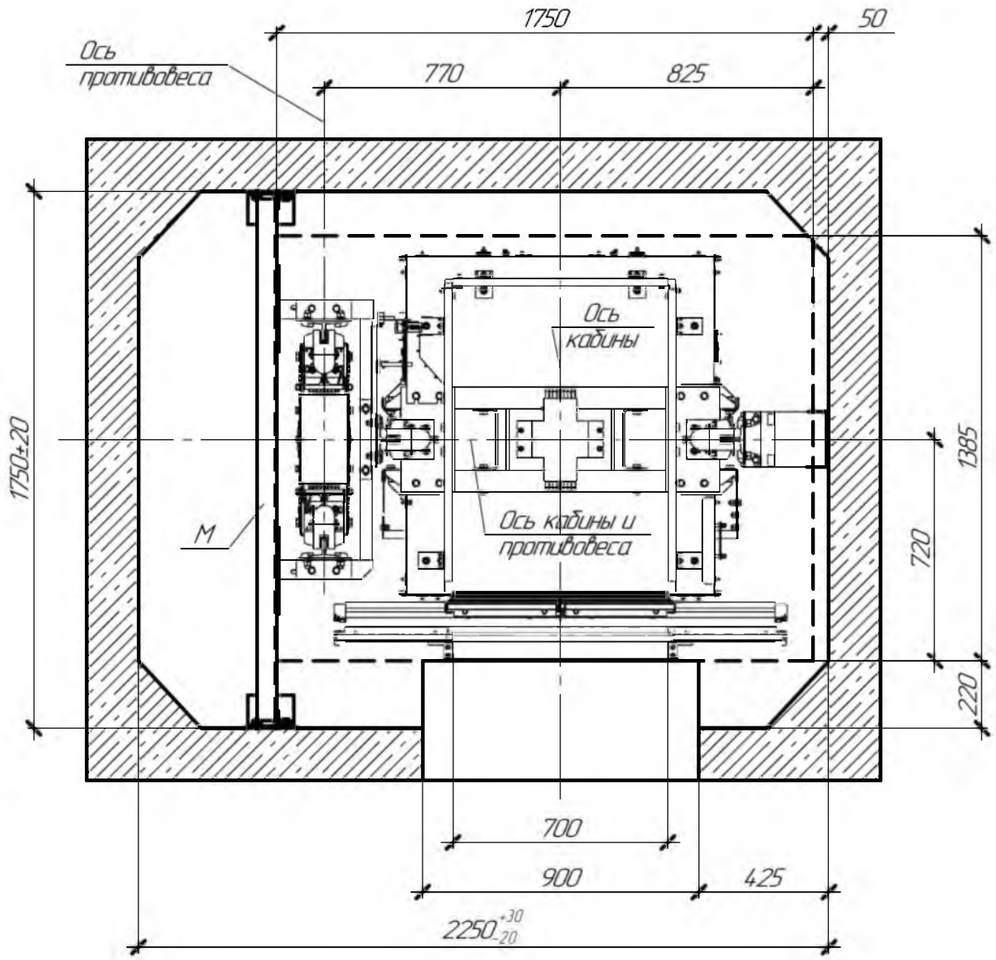

— — — — Граница внутреннего вертикального пространства для размещения лифтового оборудования.

М – металлоконструкции.

Все металоконструкции установить в шахте согласно раздела 189-03.2024-ПЗЛ.ОСР до выполнения работ по монтажу лифта.
Крепление кронштейнов на стены выполнить клиновым анкером, на металлоконструкции на сварку согласно ГОСТ 5264-80.
Обрамление дверей шахты установить согласно листа 22 раздела 189-03.2024-ПЗЛ.ОСР.
Таблицу нагрузок от лифтовой установки см. на листе 8

Изм.	Кол.уч.	Лист	№док.	Подп.	Дата	189-03.2024-ПЗЛ		
						ООО "Агрофирма Ариант". Юргамышский элеватор. Курганская область, р.п. Юргамыш, ул. Линейная, 5а		
Разраб.		Зуборев А.В.			03.24	Замена пассажирского лифта (капитальный ремонт)	Стадия	Лист	Листов
Проверил		Костромитин И.Г.			03.24		Р	5	11
Н.контр.		Костромитин И.Г.			03.24	План шахты 4 и 5 отсновки	ООО "Тех-Проект"		

Согласовано

Взам. инв. №

Подп. и дата

Инв. № подл.

Формат А3

В6 – В6

План шахты 6 ост.

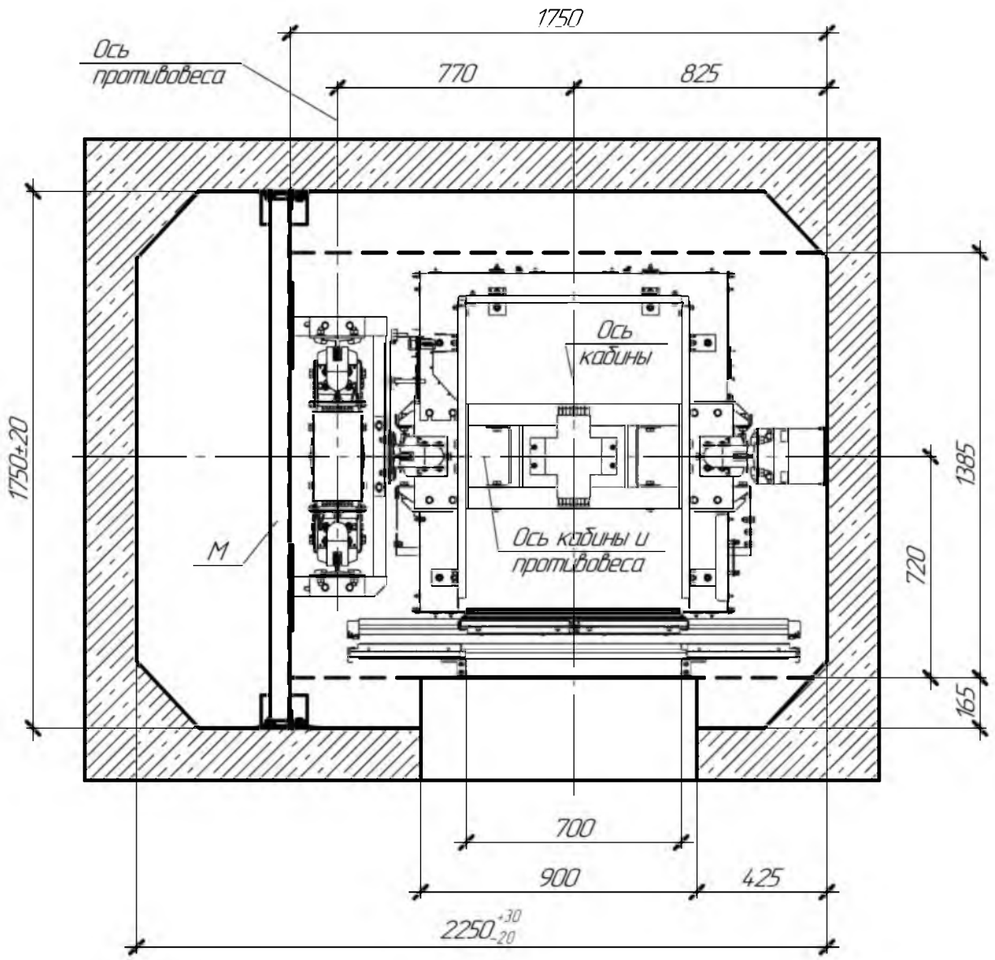

В7 – В7

План шахты 7 ост.

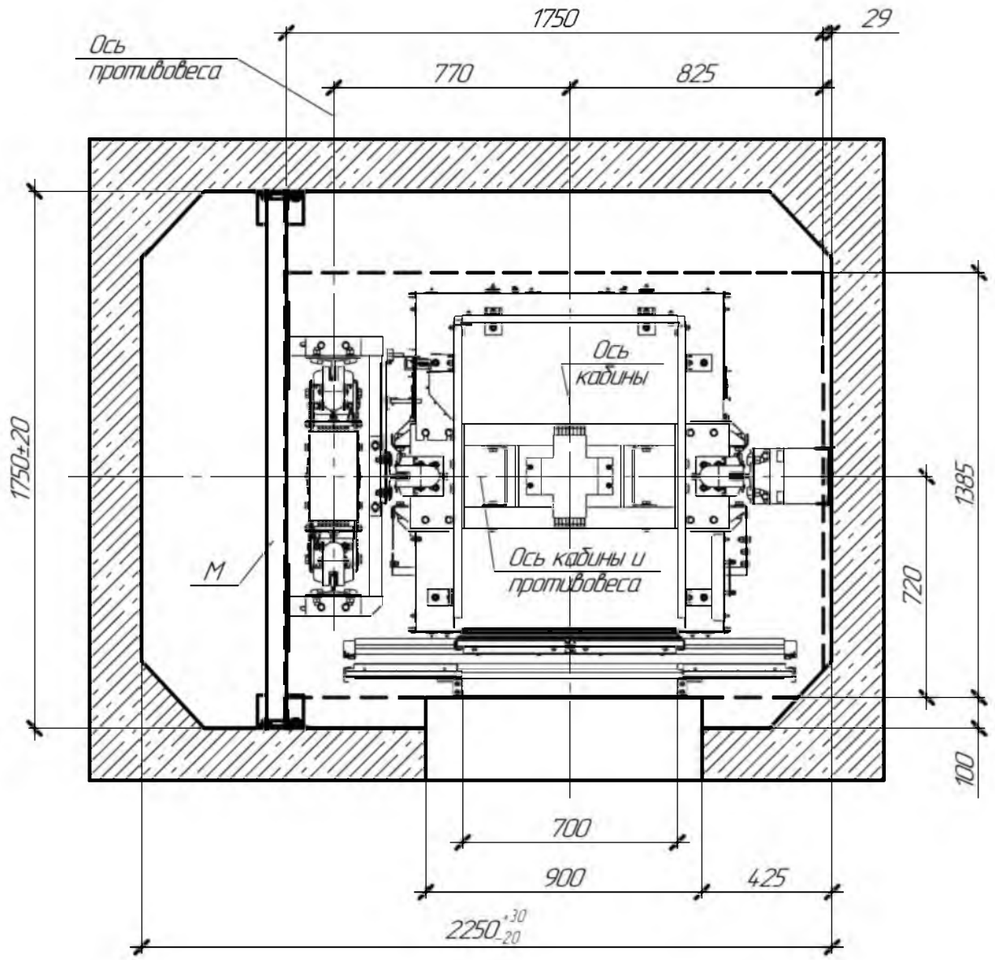

— — — — Граница внутреннего вертикального пространства для размещения лифтового оборудования.

М – металлоконструкции.

Все металлоконструкции установить в шахте согласно раздела 189-03.2024-ПЗЛ.ОСР до выполнения работ по монтажу лифта.
Крепление кронштейнов на стены выполнить клиновым анкером, на металлоконструкции на сварку согласно ГОСТ 5264-80.
Обрамление дверей шахты установить согласно листа 22 раздела 189-03.2024-ПЗЛ.ОСР.
Таблицу нагрузок от лифтовой установки см. на листе 8

Изм.	Кол.уч.	Лист	№док.	Подп.	Дата	189-03.2024-ПЗЛ		
						ООО "Агрофирма Ариант". Юргамышский элеватор. Курганская область, р.п. Юргамыш, ул. Линейная, 5а		
Разраб.		Зубарев А.В.			03.24	Замена пассажирского лифта (капитальный ремонт)	Стадия	Лист	Листов
Проверил		Костромитин И.Г.			03.24		Р	6	11
Н.контр.		Костромитин И.Г.			03.24	План шахты 6 и 7 отсновки	ООО "Тех-Проект"		

Согласовано

Взам. инв. №

Подп. и дата

Инв. № подл.

Формат А3

В8 – В8

План шахты 8 ост.

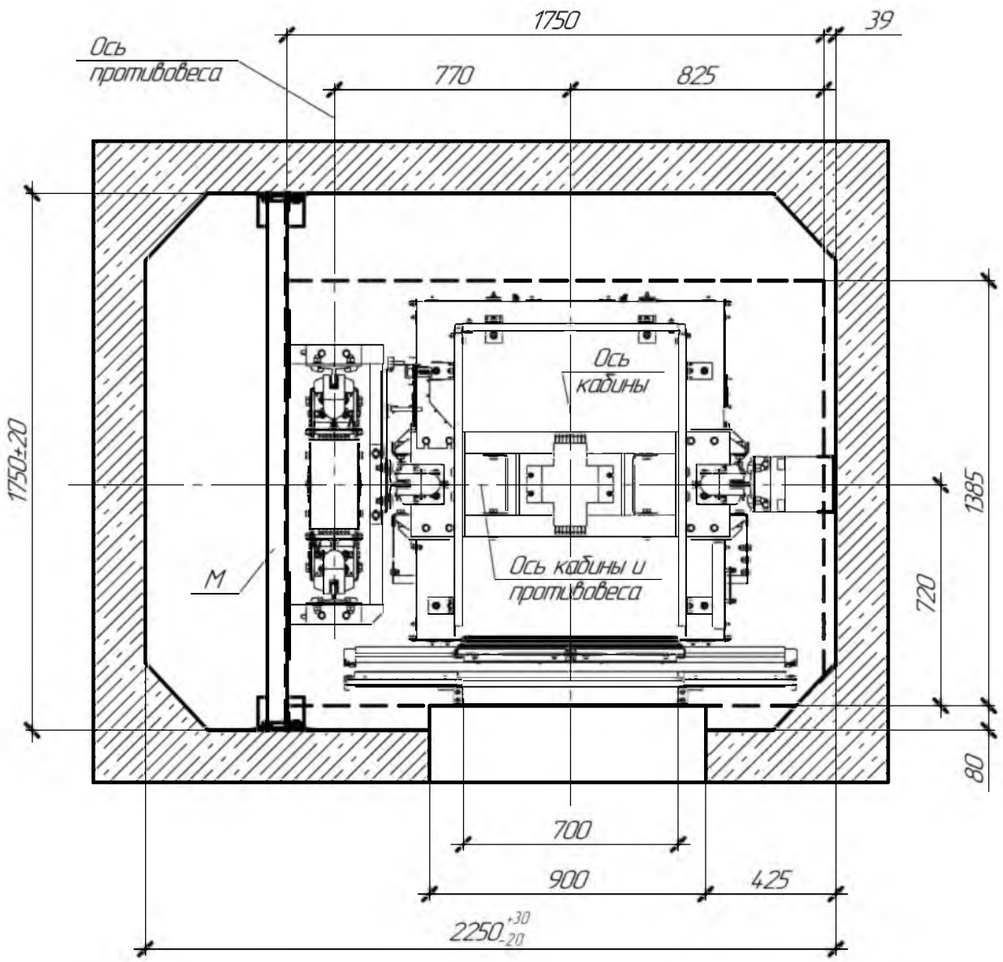

В9 – В9

План шахты 9 ост.

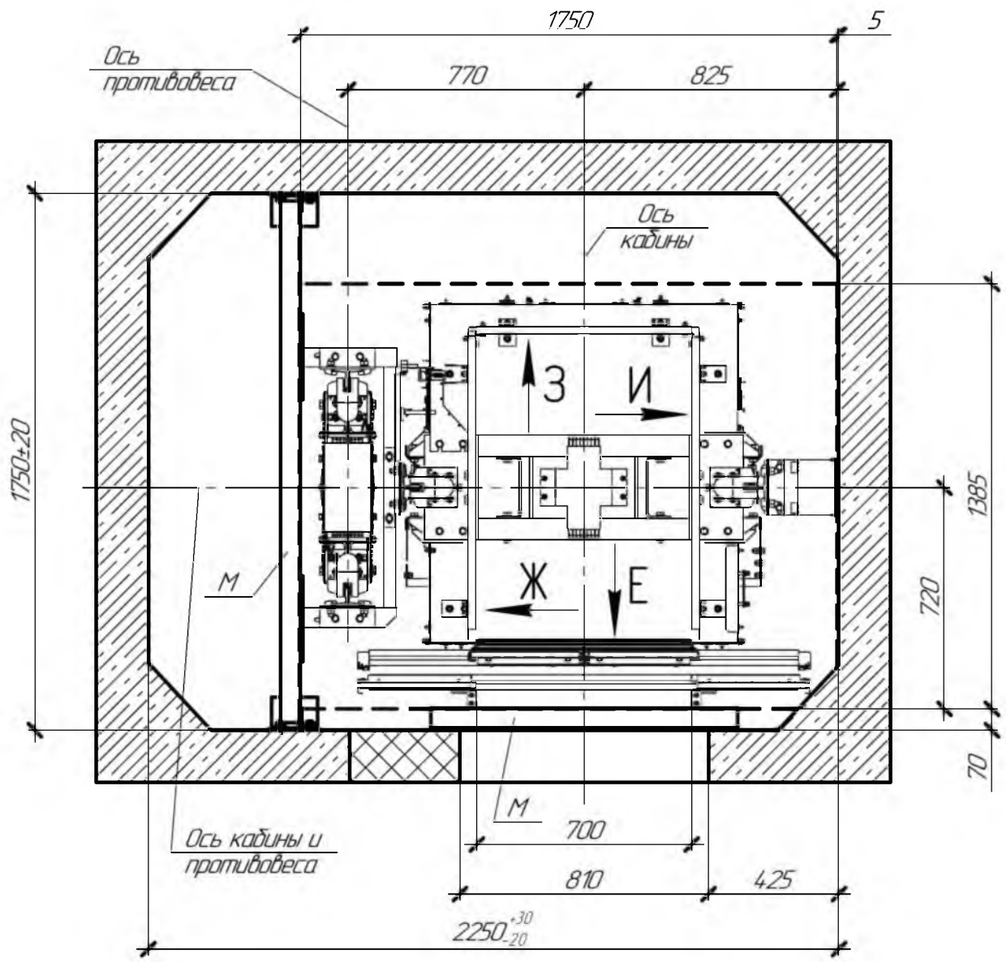

— — — — Граница внутреннего вертикального пространства для размещения лифтового оборудования.

М – металлоконструкции.

Все металоконструкции установить в шахте согласно раздела 189-03.2024-ПЗЛ.ОСР до выполнения работ по монтажу лифта.
Крепление кронштейнов на стены выполнить клиновым анкером, на металлоконструкции на сварку согласно ГОСТ 5264-80.
Обрамление дверей шахты установить согласно листа 22 раздела 189-03.2024-ПЗЛ.ОСР.
Таблицу нагрузок от лифтовой установки см. на листе 8

Изм.	Кол.уч.	Лист	№док.	Подп.	Дата	189-03.2024-ПЗЛ		
						ООО "Агрофирма Ариант". Юргамышский элеватор. Курганская область, р.п. Юргамыш, ул. Линейная, 5а		
Разраб.		Зубарев А.В.			03.24	Замена пассажирского лифта (капитальный ремонт)	Стадия	Лист	Листов
Проверил		Костромитин И.Г.			03.24		Р	7	11
Н.контр.		Костромитин И.Г.			03.24	План шахты 8 и 9 отсновки	ООО "Тех-Проект"		

Согласовано

Взам. инв. №

Подп. и дата

Инв. № подл.

Формат А3

Схема расположений отверстий в плите перекрытия шахты

Г – Г

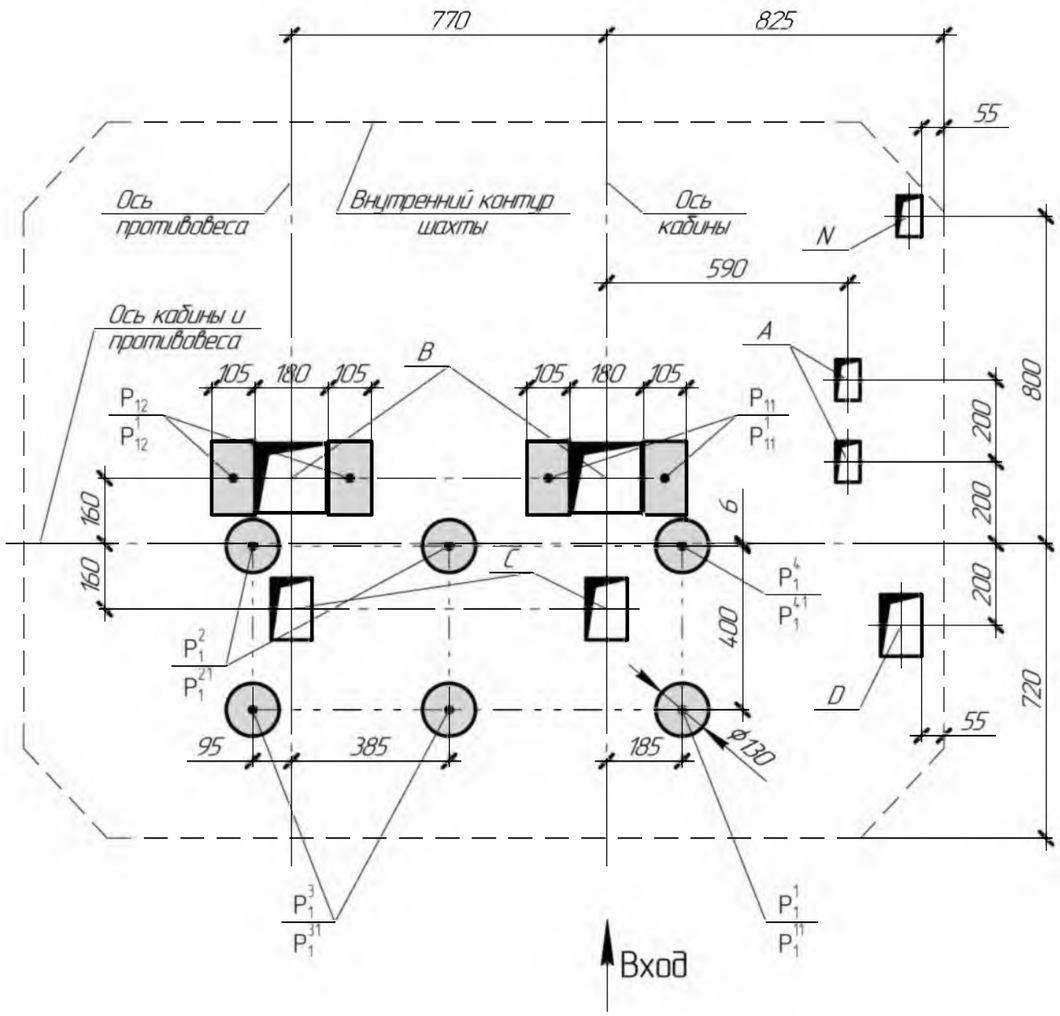

Обозначение отверстия	Размеры отверстия, мм	Назначение отверстий
A	60 x 100	Для канатов ограничителя скорости
B	170 x 170	Для тяговых канатов
C	100 x 150	Для тяговых канатов
D	100 x 150	Для электроразводки и подвесного кабеля
N	60 x 100	Для кабелей электроснабжения и освещения

Таблица нагрузок на строительную часть от лифтовой установки

Обозначение нагрузки	Величина нагрузки, Н	Схема действия сил	Примечание
P_1^1	10000	На опоры привода лебедки	Постоянные нагрузки
P_1^2	16000		
P_1^3	20000		
P_1^4	11000		
P_1^1	15500		Кратковременные нагрузки при посадке кабины на ловители
P_1^2	33000		
P_1^3	21000		
P_1^4	15000		
P_2	2800	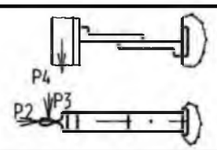 На детали крепления направляющих	
P_3	2600		
P_4	2000		
P_5	48000	На пяту направляющих кабины на площадь 120x160	Нагрузки действуют разновременно и аварийно
P_6	44300	На буфер кабины на площадь 180x180	
P_7	36500	На буфер противовеса на площадь 180x180	
P_8	850	На детали крепления дверей шахты в плоскости стены	Постоянный нагрузки
P_{11}	21000	Подвеска тяговых канатов	
P_{12}	18000		
P_{11}^1	37000		Кратковременные нагрузки при посадке кабины на ловители
P_{12}^1	40000		

Изм	Кол.уч.	Лист	№док.	Подп.	Дата	189-03.2024-ПЗЛ			
						ООО "Агрофирма Ариант". Юргамышский элеватор. Курганская область, р.п. Юргамыш, ул. Линейная, 5а			
Разраб.		Зубарев А.В.			03.24	Замена пассажирского лифта (капитальный ремонт)	Стадия	Лист	Листов
Проверил		Костромитин И.Г.			03.24		Р	8	11
Н.контр.		Костромитин И.Г.			03.24	Схема отверстий в плите перекрытия шахты. Таблица нагрузок	ООО "Тех-Проект"		

Согласовано

Взам. инв. №

Подп. и дата

Инв. № подл.

Формат А3

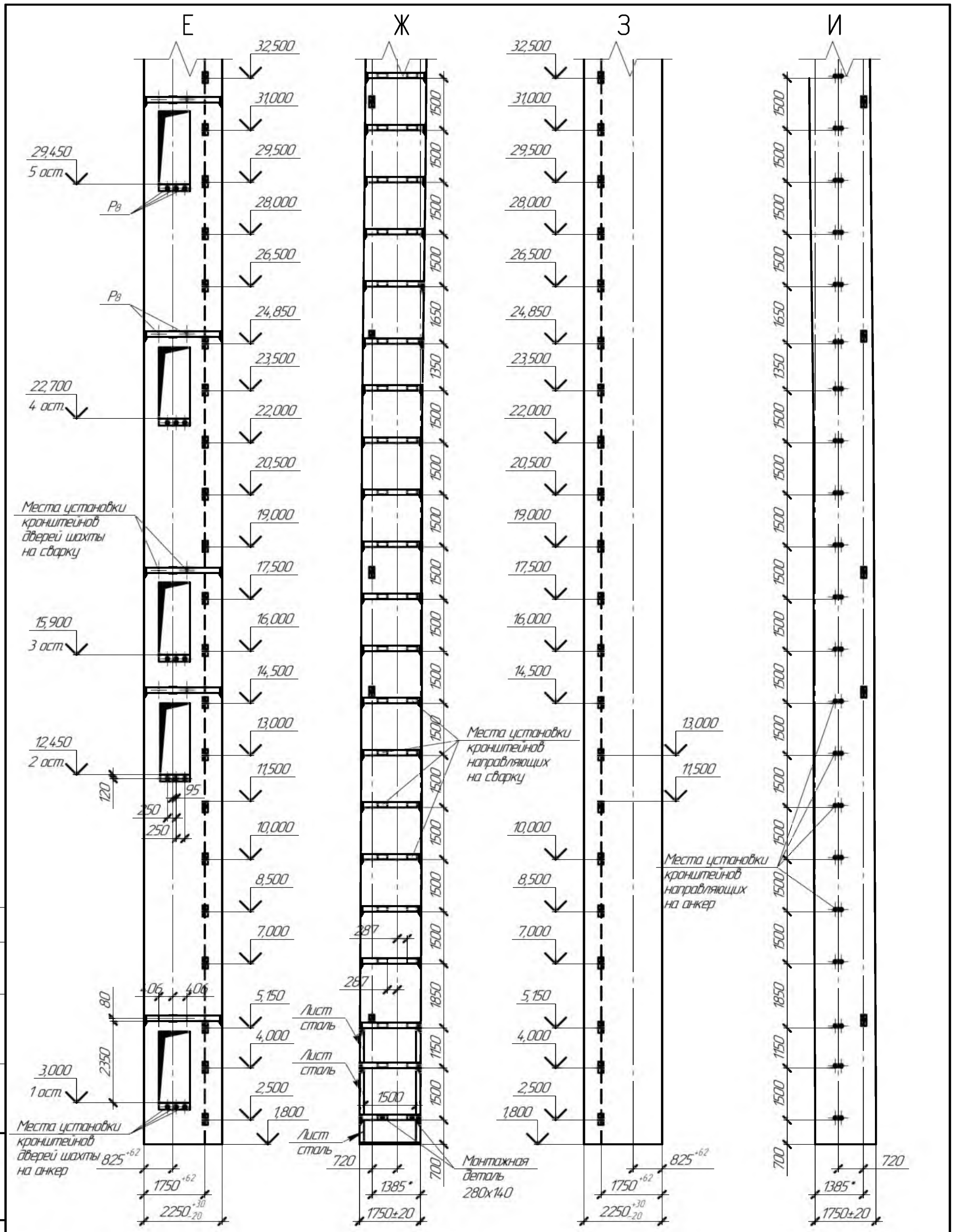

— — — Граница внутреннего вертикального пространства для размещения лифтового оборудования.

1385* – вертикальное пространство для размещения ифтового оборудования.

Крепление кронштейнов на стены выполнить клиновым анкером, на металлоконструкции на сварку согласно ГОСТ 5264–80.
Таблицу нагрузок от лифтовой установки см. на листе 8

Изм	Кол.уч.	Лист	№док.	Подп.	Дата	189–03.2024–ПЗЛ		
						ООО "Агрофирма "Ариант". Юргамышский элеватор. Курганская область, р.п. Юргамыш, ул. Линейная, 5а		
Разраб.		Зубарев А.В.			03.24	Замена пассажирского лифта (капитальный ремонт)	Стадия	Лист	Листов
Проверил		Костромитин И.Г.			03.24		Р	9	11
Н.контр.		Костромитин И.Г.			03.24	Развертка стен шахты	ООО "Тех–Проект"		

Согласовано

Взам. инв. №

Подп. и дата

Инв. № подл.

Формат А3

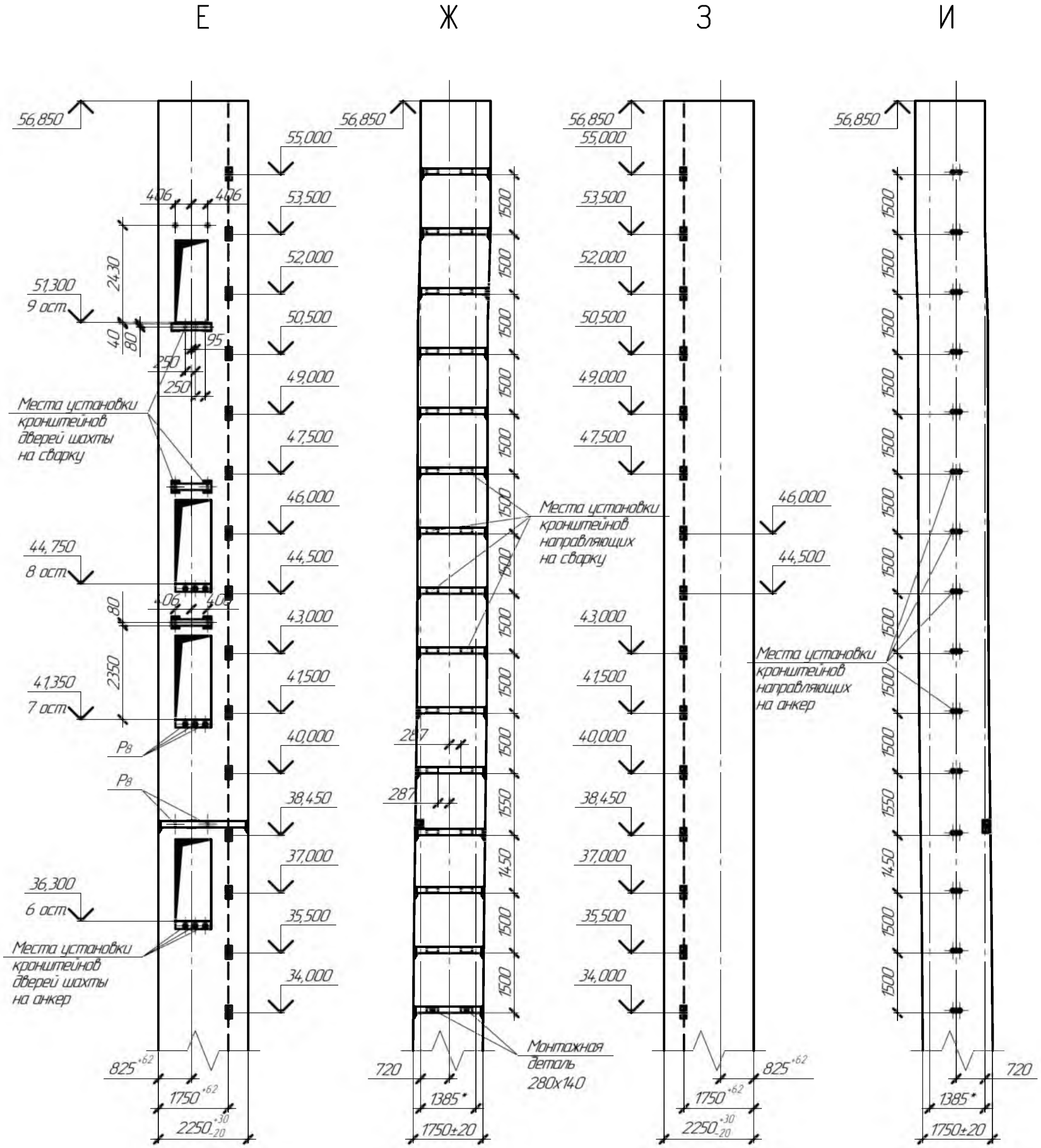

— — — Граница внутреннего вертикального пространства для размещения лифтового оборудования.

1385* – вертикальное пространство для размещения ифтового оборудования.

Крепление кронштейнов на стены выполнить клиновым анкером, на металлоконструкции на сварку согласно ГОСТ 5264-80.
Таблицу нагрузок от лифтовой установки см. на листе 8

Изм	Кол.уч.	Лист	№док.	Подп.	Дата
Разраб.		Зубарев А.В.			03.24
Проверил		Костромитин И.Г.			03.24
Н.контр.		Костромитин И.Г.			03.24

189-03.2024-ПЗЛ

ООО "Агрофирма "Ариант". Юргамышский элеватор.
Курганская область, р.п. Юргамыш, ул. Линейная, 5а

Замена пассажирского лифта (капитальный ремонт)

Стадия	Лист	Листов
Р	10	11

Развертка стен шахты

ООО "Тех-Проект"

Согласовано

Взам. инв. №

Подп. и дата

Инв. № подл.

Формат А3

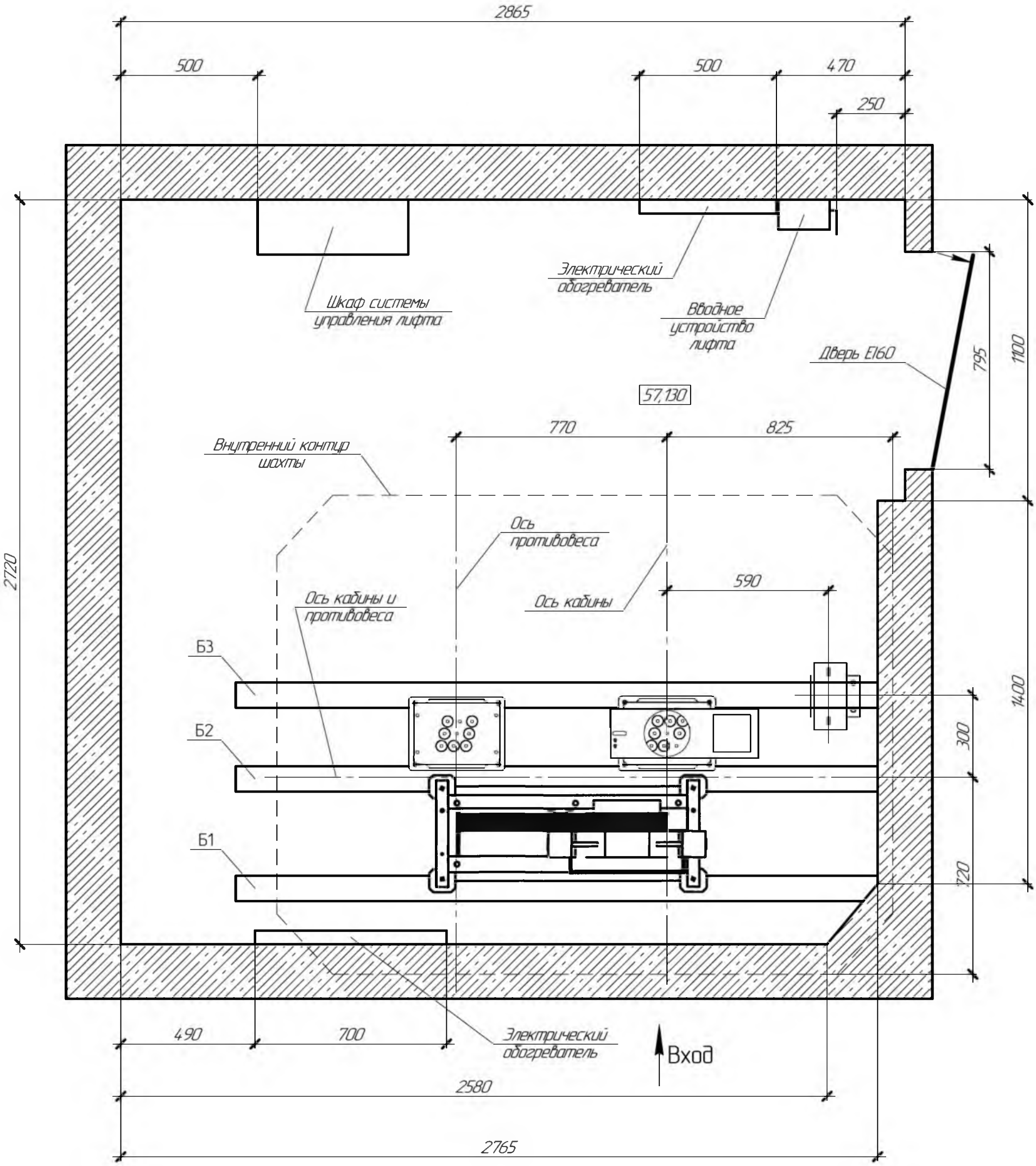

Лебедку и стойки подвески установить на подлебедочные балки.
Подрамник лебедки приварить к балкам согласно ГОСТ 5264-80.
Подлебедочные балки установить согласно листа 21 раздела 189-03.2024-ПЗ.ЛОСР

Согласовано

Взам. инв. №

Подп. и дата

Инв. № подл.

Изм.	Кол.уч.	Лист	№док.	Подп.	Дата	189-03.2024-ПЗЛ		
						ООО "Агрофирма Ариант". Юргамышский элеватор Курганская область, р.п. Юргамыш, ул. Линейная, 5а		
Разраб.		Зубарев А.В.			03.24	Замена пассажирского лифта (капитальный ремонт)	Стадия	Лист	Листов
Проверил		Костромитин И.Г.			03.24		Р	11	11
Н.контр.		Костромитин И.Г.			03.24	Машинное помещение	ООО "Тех-Проект"		

Формат А3

Опросный лист для заказа лифта

№ п/п	Наименование параметра	Параметр
1	Назначение здания	Элеватор
2	Тип лифта	Пассажирский
3	Грузоподъемность лифта, кг	400
4	Скорость лифта, м/с	1,0
5	Количество остановок кабины / Номера этажей кнопок панели кабины	9 / 1, 2, 3, 4, 5, 6, 7, 8, 9
6	Отметки остановок кабины, м	3,000, 12,450, 15,900; 22,700, 29,450, 36,300, 41,350; 44,750; 51,300
7	Наличие помещений под шахтой лифта	Нет
8	Внутренние размеры шахты (ширина х глубина), мм	1750 х 1385
9	Высота подъема, м	48,300
10	Глубина приямка, мм	1200
11	Высота верхнего этажа, мм	5550
12	Конструкция шахты	Железобетон
13	Расположение машинного помещения	Вверху над шахтой
14	Толщина плиты перекрытия шахты, мм	200
15	Внутренние размеры кабины (ширина х глубина х высрта), мм	1000 х 1100 х 2100
16	Тип кабины	Не проходная
17	Отделка и комплектация кабины	Крашенная сталь RAL 7035 Пол – рифленая нержавеющая сталь Поручень на задней стенке Освещение – светодиодное Пост приказов колонного типа на всю высоту кабины с цветным дисплеем номера этажа и направлением движения Инфракрасная защита а всю высоту дверного проема
18	Размер дверного проема (ширина х высота), мм	700 х 2000
19	Конструкция дверей	Автоматические, центрального открывания
20	Отделка дверей шахты	Крашенная сталь RAL 7035
21	Огнестойкость дверей шахты	EI60
22	Главный привод	Безредукторный с частотно-регулируемым приводом
23	Вызывные посты	Окраска RAL 7035 с индикацией индикацией указанием номера этажа и стрелкой направления движения на всех остановках
24	Станция управления	Микропроцессорная
25	Система управления	Смешанная, собирательная при движении кабины вниз и вверх Режим "Пожарная опасность"
26	Длина направляющих кабины и противовеса, м	3,0
27	Степень защиты электрооборудования	IP54
28	Условия эксплуатации	Температура воздуха в машинном помещении от +5°С до +40°С. Температура воздуха в шахте от –20°С до +40°С.
29	Количество лифтов, шт.	1

Согласовано

Взам. инв. №

Подп. и дата

Инв. № подл.

Изм	Кол.уч.	Лист	№док.	Подп.	Дата
Разраб.		Зубарев А.В.			03.24
Проверил		Константинтин И.Г.			03.24
Н.контр.		Константинтин И.Г.			03.24

189-03.2024-ПЗЛ-ОЛ

ООО "Агрофирма Ариант". Юргамышский элеватор.
Курганская область, р.п. Юргамыш, ул. Линейная, 5а

Замена пассажирского лифта (капитальный ремонт)

Стадия	Лист	Листов
Р		1

Опросный лист для заказа лифта

ООО "Тех-Проект"

Формат А4

Поз.	Обозначение	Наименование	Кол.	Масса ед., кг	Приме-чание
1	WITCHEL-400	Лифт пассажирский г/п 400 кг	1		
		на 9 остановок, скорость 1,0 м/с,			
		высота подъема 48,3 м, кабина			
		не проходная 1000x1100x2100 мм,			
		огнестойкость дверей шахты E160,			
		степень защиты IP54, условия			
		эксплуатации в машинном			
		помещении от +5°C до +40°C,			
		в шахте от -20°C до +40°C			
2	Анкер	Анкер клиновой M12x110	114		

Согласовано

Взам. инв. №

Подп. и дата

Инв. № подл.

Изм.	Кол.уч.	Лист	№док.	Подп.	Дата
Разраб.		Зуфарев А.В.			03.24
Проверил		Костромитин И.Г.			03.24
Н.контр.		Костромитин И.Г.			03.24

189-03.2024-ПЗЛ-С

ООО "Агрофирма Ариант". Юргамышский элеватор.
Курганская область, р.п. Юргамыш, ул. Линейная, 5а

Замена пассажирского лифта (капитальный ремонт)

Стадия	Лист	Листов
Р		1

Спецификация оборудования

ООО "Тех-Проект"

Формат А4

№	Наименование работ	Ед. изм.	Объем работы на лифт				
			Лифт 1	Лифт 2	Лифт 3	Лифт 4	Итого
1	Демонтаж пассажирского лифта г/п 320 кг на 9 остановок с не проходной кабиной, высота шахты 55,05 м	шт.	1	–	–	–	1
2	Монтаж пассажирского лифта г/п 400 кг на 9 остановок с не проходной кабиной, высота шахты 55,05 м, скорость 1 м/с	шт.	1	–	–	–	1
3	Пуско-наладка пассажирского лифта г/п 400 кг на 9 остановок с не проходной кабиной, с системой управления на микропроцессорных устройствах для административных зданий, скорость 1 м/с	шт.	1	–	–	–	1
4	Пуско-наладка частотного преобразователя главного привода лифта г/п 400 кг скорость 1 м/с	шт.	1	–	–	–	1
5	Полное техническое освидетельствование лифта на 9 остановок	шт.	1	–	–	–	1
6	Регистрация декларации о соответствии лифта	шт.	1	–	–	–	1

Согласовано

Взам. инв. №

Подп. и дата

Инв. № подл.

Изм.	Кол.уч.	Лист	№док.	Подп.	Дата
Разраб.		Зубарев А.В.			03.24
Проверил		Костромитин И.Г.			03.24
Н.контр.		Костромитин И.Г.			03.24

189-03.2024-ПЗЛ-В

ООО "Агрофирма Ариант". Юргамышский элеватор. Курганская область, р.п. Юргамыш, ул. Линейная, 5а

Замена пассажирского лифта (капитальный ремонт)

Стадия	Лист	Листов
Р		1

Ведомость объемов работ

ООО "Тех-Проект"

Формат А4

РАЗДЕЛ

Общестроительные работы

189-04.2024-ПЗЛ.ОСР

№	Наименование работ	Единица измерения	Коли-чество
	Общестроительные работы, выполняемые перед монтажом лифта		
1	Демонтаж железобетонной тумбы в приямке (189-03.2024-ПЗ/1.0СР лист 3)	куб.м	0,088
2	Демонтаж бетонной стяжки (189-03.2024-ПЗ/1.0СР лист 3, 5)		
	в приямке высотой 50 мм	кв.м	3,7
	в машинном помещении высотой 80 мм	кв.м	2,49
3	Изготовление и монтаж лестницы для спуска в приямок (189-03.2024-ПЗ/1.0СР лист 3)		
	лестница	т	0,01426
	окраска грунтом ГФ-021	кв.м	0,95
	болт анкерный с гайкой 12х100	шт.	4
4	Установка балок крепления кронштейнов направляющих противовеса (189-03.2024-ПЗ/1.0СР лист 4, 6-10)		
	сверление отверстий в железобетонной стене Ф12 мм глубиной 80 мм	шт.	216
	монтаж подставки 1, 36 шт.	т	0,157
	монтаж подставки 2, 36 шт.	т	0,157
	болт анкерный с гайкой 12х100	шт.	216
	установка швеллера 16 L=1700 мм 36 шт.	т	0,869
	угол 50х50х5 L=100 мм 72 шт.	т	0,027
	установка монтажных деталей (закладных) лист сталь 8х140х280 мм 72 шт.	т	0,177
	окраска грунтом ГФ-021	кв.м	46,74
5	Установка ограждений в приямке и в зоне 1 остановки в шахте (189-03.2024-ПЗ/1.0СР лист 5)		
	сверление отверстий в железобетонной стене Ф12 мм глубиной 80 мм	шт.	3
	угол 50х50х5 L=1500 мм	т	0,00566
	лист сталь 3	т	0,10787
	окраска грунтом ГФ-021	кв.м	4,89
6	Установка балок крепления кронштейнов дверей шахты (189-03.2024-ПЗ/1.0СР лист 10-20)		
	сверление отверстий в железобетонной стене Ф12 мм глубиной 80 мм	шт.	68
	монтаж подставки 1, 6 шт.	т	0,026
	монтаж подставки 2, 6 шт.	т	0,026
	монтаж закладных деталей 8х200х200, 8 шт.	т	0,02
	8х200х300, 4 шт.	т	0,015
	болт анкерный с гайкой 12х100	шт.	68
	установка швеллера 16 L=2200 мм 6 шт.	т	0,187
	швеллер 16 L=900 мм	т	0,0426
	швеллер 16 L=293 мм	т	0,01278
	швеллер 16 L=248 мм 2 шт.	т	0,00704
	швеллер 16 L=243 мм	т	0,00345
	швеллер 16 L=148 мм	т	0,0021
	швеллер 16 L=93 мм	т	0,00132
	швеллер 16 L=1170 мм	т	0,01661
	угол 50х50х5 L=100 мм 22 шт.	т	0,00912
	окраска грунтом ГФ-021	кв.м	17,13

Согласовано

Взам. инв. №

Подп. и дата

Инв. № подл.

Изм	Кол.уч.	Лист	№док.	Подп.	Дата
Разраб.		Зубарев А.В.			03.24
Проверил		Костромитин И.Г.			03.24
Н.контр.		Костромитин И.Г.			03.24

189-03.2024-ПЗ/1.0СР

ООО "Агрофирма "Ариант". Юргамышский элеватор
Курганская область, р.п. Юргамыш, ул. Линейная, 5а

Замена пассажирского лифта (капитальный ремонт)

Стадия	Лист	Листов
Р	1	22

Ведомость объемов общестроительных работ

ООО "Тех-Проект"

Формат А4

№	Наименование работ	Единица измерения	Количество
7	Кладка ячеистых блоков в дверном проеме 1 и 9 остановок (189-03.2024-ПЗ/1.0СР лист 11, 19) блок 1/600x100x200/D500/B2,5 раствор кладочный марки М25	куб.м куб.м куб.м	0,184 0,16928 0,02024
8	Пробивка отверстий в железобетонной плите перекрытия глубиной 400 мм (189-03.2024-ПЗ/1.0СР лист 21) 100x60 мм 100x150 мм расширение отверстия площадью 254 кв.см	шт. шт. шт.	3 3 2
9	Заделка бетоном в плите перекрытия шахты отверстий (189-03.2024-ПЗ/1.0СР лист 21)	куб.м	0,007
10	Усиление плиты перекрытия шахты (189-03.2024-ПЗ/1.0СР лист 21) устройство ниши в стене 900x150 мм глубиной 205 мм установка закладных деталей: лист сталь 10x900x150 мм, 2 шт. болт анкерный с гайкой 12x100 установка швеллера 10 L=2550 мм, 6 шт. швеллер 10 L=290 мм, 8 шт. окраска грунтом ГФ-021 заделка ниши в стене 900x150 мм глубиной 205 мм 2 шт.	кв.м т шт. т т кв.м куб.м	0,135 0,0212 4 0,131 0,02 7,13 0,028
	Общестроительные работы, выполняемые после монтажа лифта		
11	Устройство бетонной стяжки (189-03.2024-ПЗ/1.0СР лист 3, 5, 21) в приямке высотой 50 мм в машинном помещении высотой 80 мм	кв.м кв.м	3,19 2,49
12	Установка обрамлений дверей шахты лифта (189-03.2024-ПЗ/1.0СР лист 22) обрамления дверей шахты 700x2000 мм	т компл.	0,26116 9
13	Выполнить отделочные работы согласно ниже расположенной таблицы		

Наименование помещения	Потолок		Стены		Пол	
	Объем	Вид отделки	Объем	Вид отделки	Объем	Вид отделки
Машинное помещение	2,26 кв.м	Ремонт штукатурки	6,61 кв.м	Ремонт штукатурки	–	–
	7,52 кв.м	Грунтовка поверхностей	22,03 кв.м	Грунтовка поверхностей	7,52 кв.м	Грунтовка поверхностей
	7,52 кв.м	Водоэмульсионная покраска	22,03 кв.м	Водоэмульсионная покраска	7,52 кв.м	Покраска пола эмалью для полов
Дверной проем 1 и 9 остановок	–	–	1,08 кв.м	Грунтовка поверхностей	–	–
	–	–	1,08 кв.м	Водоэмульсионная покраска	–	–

Согласовано

Взам. инв. №

Подп. и дата

Инв. № подл.

Изм	Кол.уч.	Лист	№док.	Подп.	Дата
Разраб.		Зубарев А.В.			03.24
Проверил		Костромитин И.Г.			03.24
Н.контр.		Костромитин И.Г.			03.24

189-03.2024-ПЗ/1.0СР

ООО "Агрофирма Ариант". Юргамышский элеватор.
Курганская область, р.п. Юргамыш, ул. Линейная, 5а

Замена пассажирского лифта (капитальный ремонт)

Стадия	Лист	Листов
Р	2	22

Ведомость объемов общестроительных работ

ООО "Тех-Проект"

Формат А4

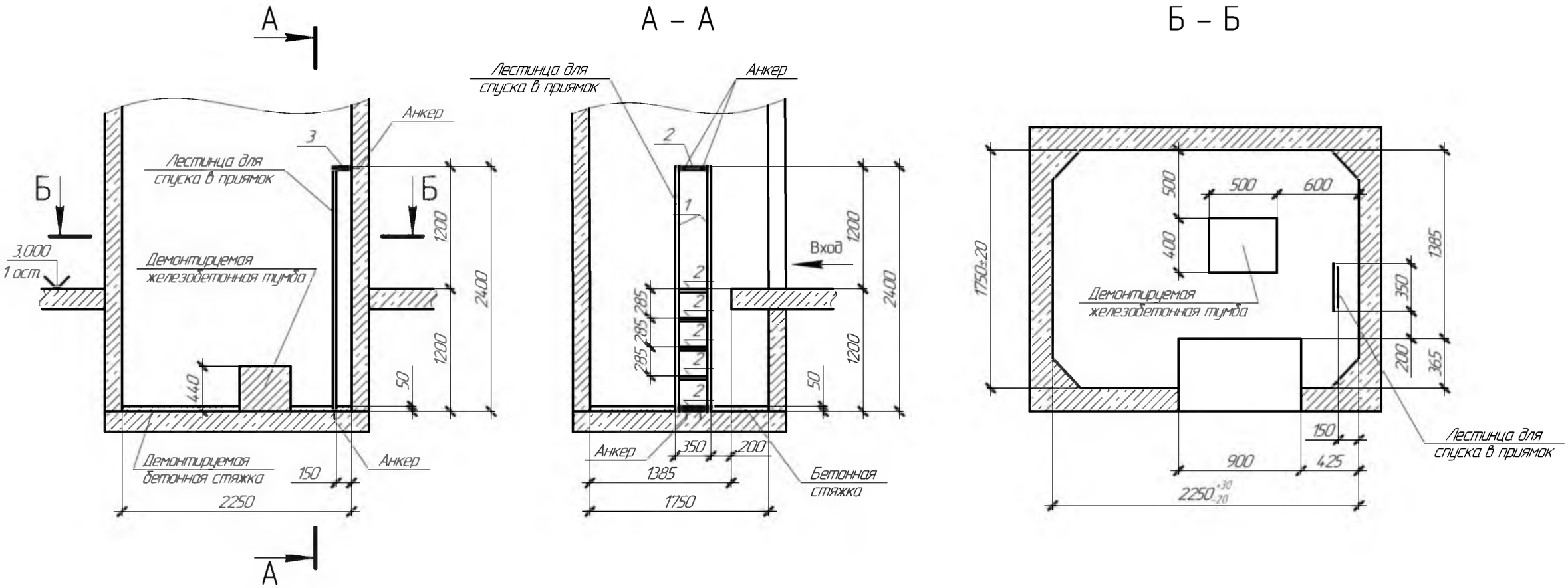

Сборку лестницы для спуска в приямок выполнить на сварку согласно ГОСТ 5264–80.
Перед установкой выполнить окраску лестницы грунтом.
После выполненния работ по монтажу лифта на полу приямка выполнить бетонную стяжку высотой 50 мм.

Марка изделия	Поз. дет.	Наименование	Кол.	Масса ед., кг	Масса изделия, кг
Лестница	1	Уголок $\frac{\text{В 35х35х4 ГОСТ 8509-93}}{\text{С245 ГОСТ 27772-2015}}$ L= 2400	2	5,04	14,26
	2	Уголок $\frac{\text{В 35х35х4 ГОСТ 8509-93}}{\text{С245 ГОСТ 27772-2015}}$ L= 280	6	0,59	
	3	Уголок $\frac{\text{В 35х35х4 ГОСТ 8509-93}}{\text{С245 ГОСТ 27772-2015}}$ L= 150	2	0,32	

Спецификация материалов

Поз.	Обозначение	Наименование	Кол.	Масса ед., кг	Приме-чание
1	Лестница для спуска в приямок	Лестница	1	14,26	
2	Окраска грунтом	Грунт ГФ-021	–	–	0,95 кв.м
3	Анкер	Болт анкерный с гайкой 12х100	4	0,06	
4	Бетонная стяжка (50 мм)	Бетон класса В15	–	–	3,19 кв.м.

Изм.	Кол.уч.	Лист	№док.	Подп.	Дата
Разраб.		Зубарев А.В.			03.24
Проверил		Костромитин И.Г.			03.24
Н.контр.		Костромитин И.Г.			03.24

189-03.2024-ПЗ/1.0СР

ООО "Агрофирма Ариант": Юргамышский элеватор
Курганская область, р.п. Юргамыш, ул Линейная, 5а

Замена пассажирского лифта (капитальный ремонт)

Стадия	Лист	Листов
Р	3	22

Изготовление и установка лестницы для спуска в приямок

ООО "Тех-Проект"

Согласовано

Взам. инв. №

Подп. и дата

Инв. № подл.

Формат А3

1 ост. – отм. 3,000

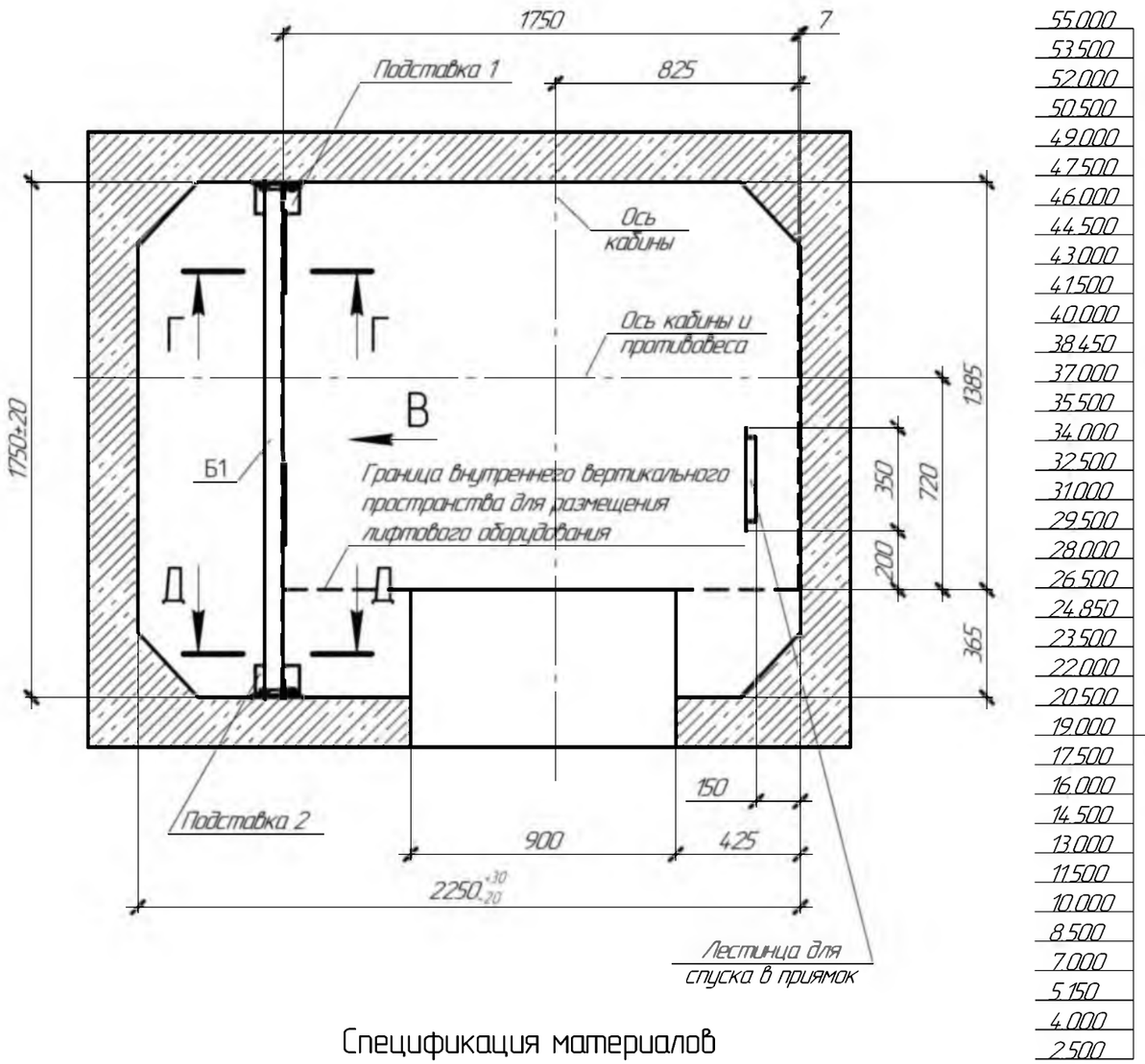

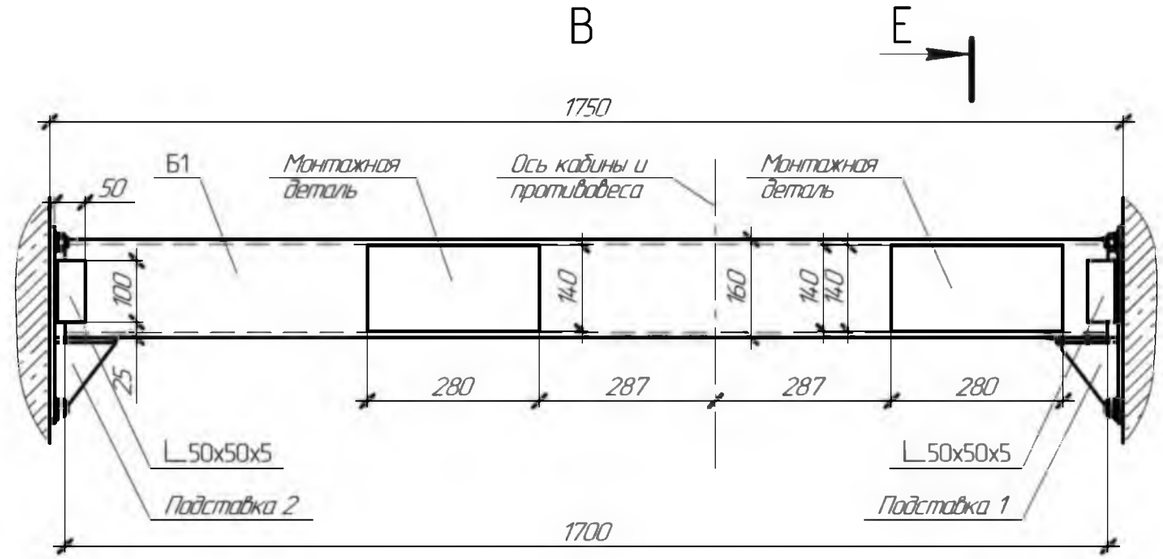

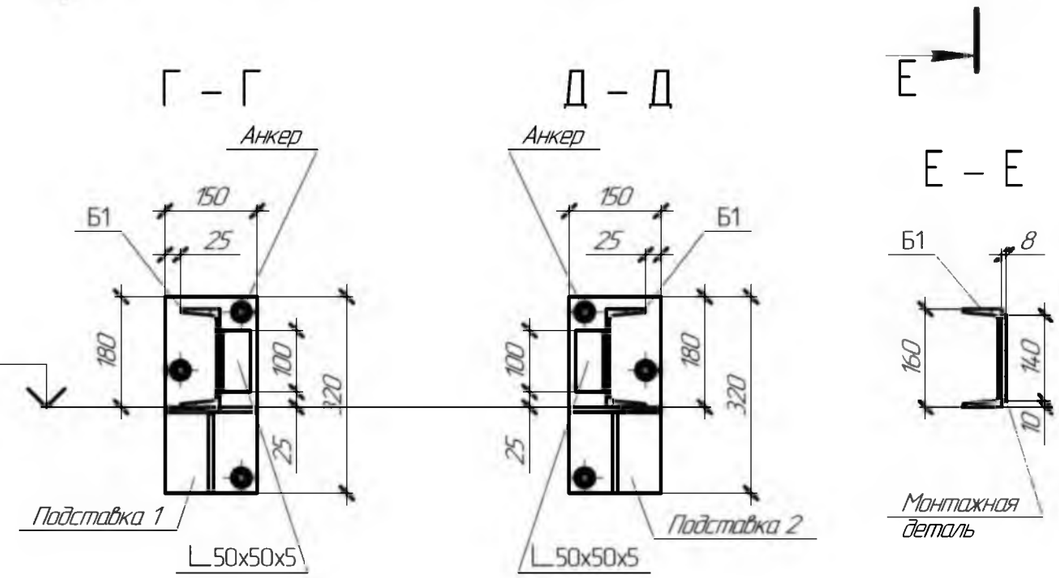

Сборку балки Б1 установить её на опорные подставки и закрепить на сварку с помощью монтажный деталей (угол 50x50x5). Длинну балки уточнить при монтаже.
Опорные подставки установить на стены с помощью 3 анкеров на одну подставку.
На каждую опорную балку закрепить на сварку монтажные детали для установки на них кронштейнов крепления направляющих.
Перед установкой все металические элемнты окрасить грунтом.
Сварку элементов выполнить согласно требований ГОСТ 5264-80.

Спецификация материалов

Поз.	Обозначение	Наименование	Кол.	Масса ед., кг	Приме-чание
1	Подставка 1	Опорная подставка 1	36	4,37	
2	Подставка 2	Опорная подставка 2	36	4,37	
3	Б1	Швеллер $\frac{16У\ ГОСТ\ 8240-97}{С255\ ГОСТ\ 27772-2015}$ L= 1700	36	24,14	
4	Монтажная деталь	Лист $\frac{Б\ 8x140\ ГОСТ\ 19903-2015}{Ст3сп\ ГОСТ\ 14637-89}$ L= 280	72	2,46	
5	∟50x50x5	Уголок $\frac{В\ 50x50x5\ ГОСТ\ 8509-93}{С245\ ГОСТ\ 27772-2015}$ L= 100	72	0,38	
6	Окраска грунтом	Грунт ГФ-021	–	–	46,74 кв.м
7	Анкер	Болт анкерный с гайкой 12x100	216	0,06	

Изм.	Кол.уч.	Лист	№док.	Подп.	Дата	189-03.2024-ПЗЛ.ОСР		
						ООО "Агрофирма Ариант". Юргамышский элеватор. Курганская область, р.п. Юргамыш, ул Линейная, 5а		
Разраб.		Зубарев А.В.			03.24	Замена пассажирского лифта (капитальный ремонт)	Стадия	Лист	Листов
Проверил		Костромитин И.Г.			03.24		Р	4	22
Н.контр.		Костромитин И.Г.			03.24	Схема установки балки крепления кронштейнов направляющих противовеса	ООО "Тех-Проект"		

Согласовано

Взам. инв. №

Подп. и дата

Инв. № подл.

Формат А3

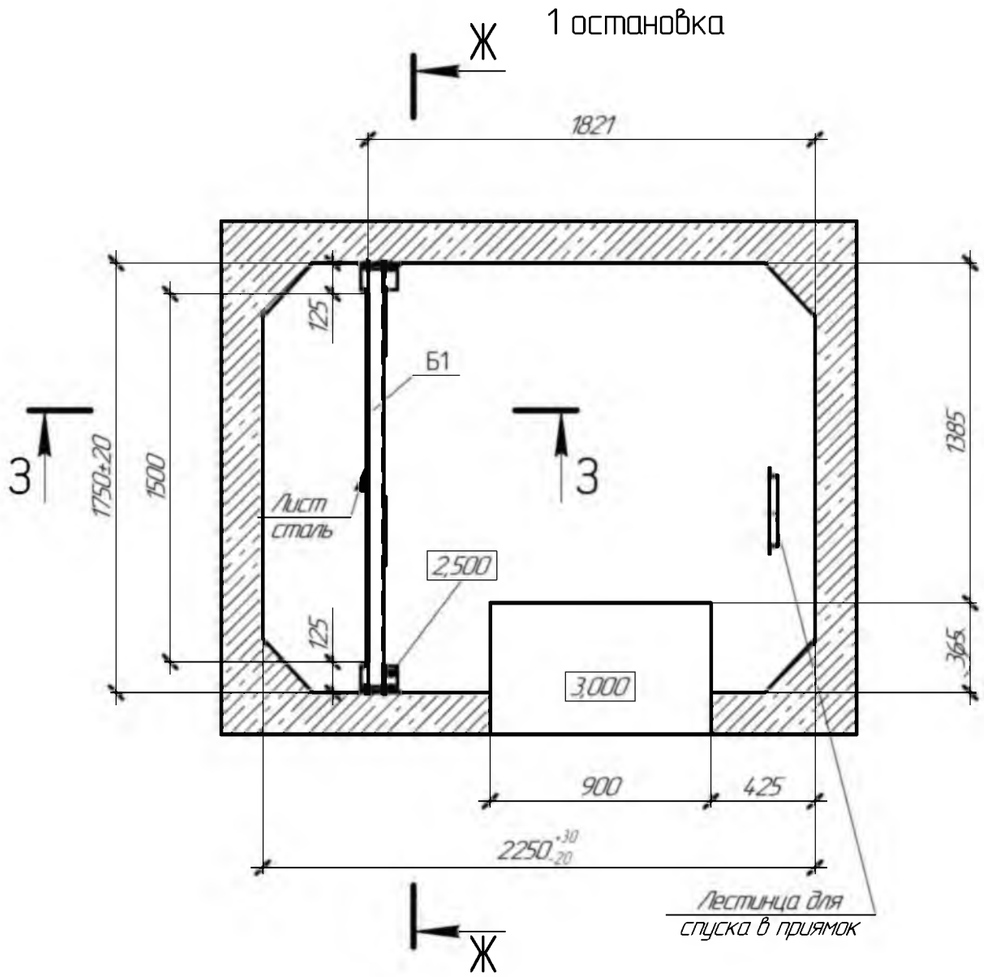

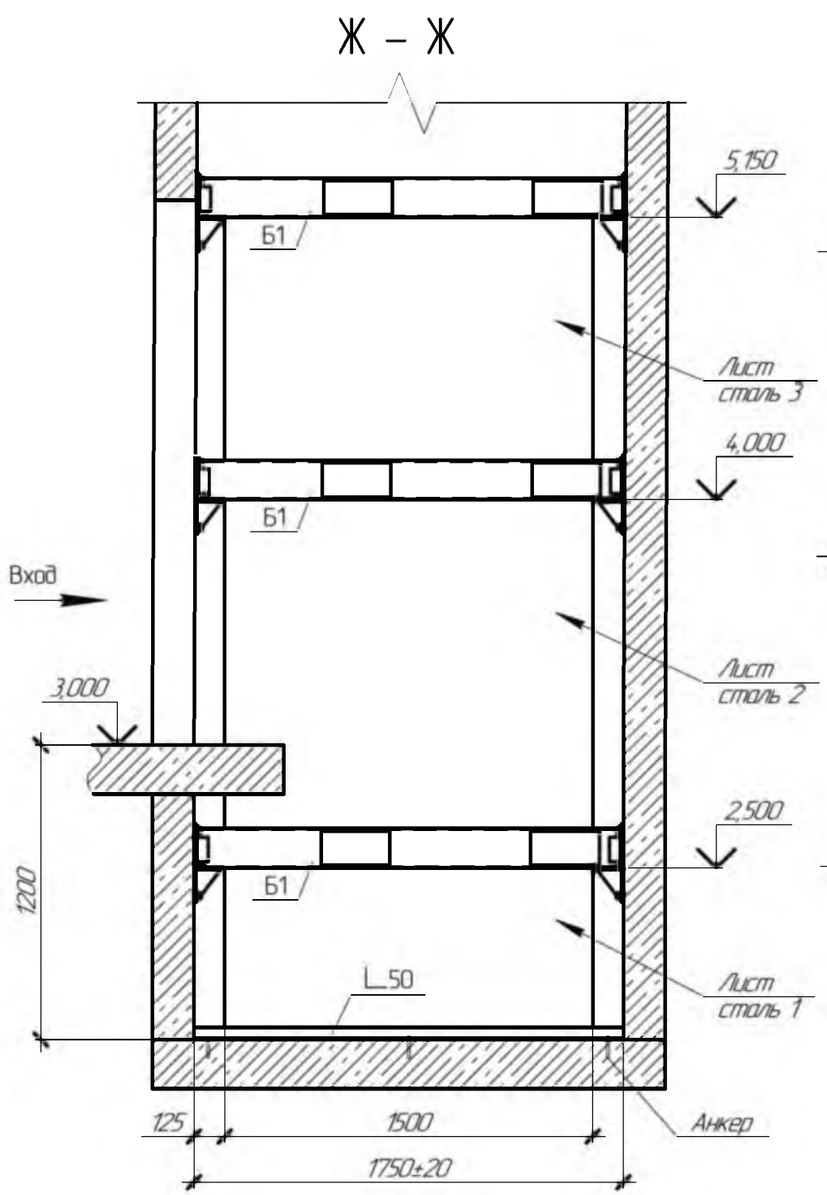

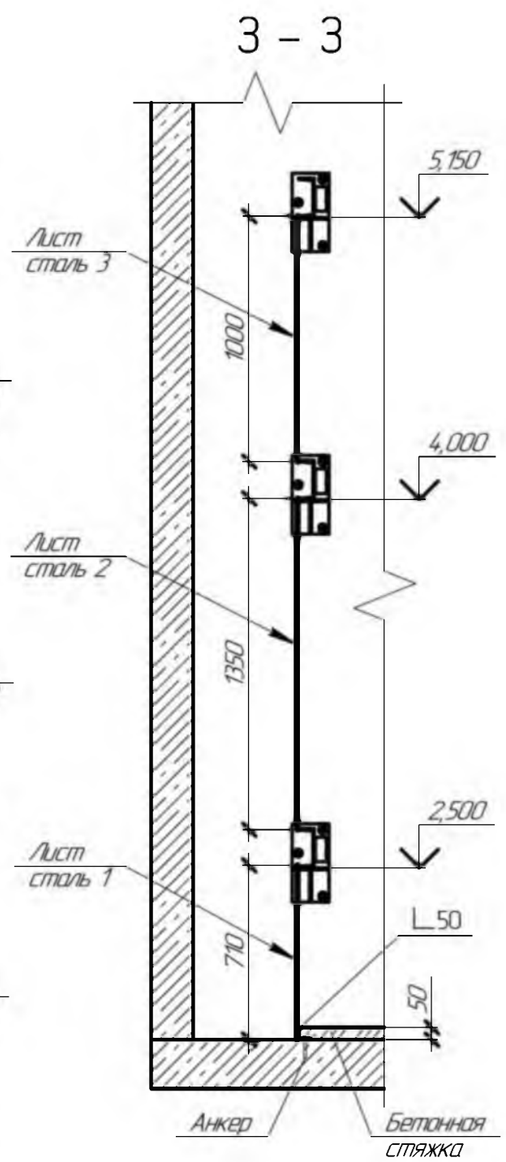

Установку стальных листов на балки выполнить на сварку согласно ГОСТ 5264–80.
Перед установкой выполнить окраску стальных листов грунтом.
После выполненния работ по монтажу лифта на полу приямка выполнить бетонную стяжку высотой 50 мм.

Спецификация материалов

Поз.	Обозначение	Наименование	Кол.	Масса ед., кг	Приме-чание
1	Лист сталь 1	Лист $\frac{Б\ 3x710\ ГОСТ\ 19903-2015}{Ст3сп\ ГОСТ\ 14637-89}$ L=1500	1	25,03	
2	Лист сталь 2	Лист $\frac{Б\ 3x1350\ ГОСТ\ 19903-2015}{Ст3сп\ ГОСТ\ 14637-89}$ L=1500	1	47,59	
3	Лист сталь 3	Лист $\frac{Б\ 3x1000\ ГОСТ\ 19903-2015}{Ст3сп\ ГОСТ\ 14637-89}$ L=1500	1	35,25	
4	L_50	Уголок $\frac{В\ 50x50x5\ ГОСТ\ 8509-93}{С245\ ГОСТ\ 27772-2015}$ L=1500	1	5,66	
5	Окраска грунтом	Грунт ГФ–021	–	–	4,89 кв.м
6	Анкер	Болт анкерный с гайкой 12x100	3	0,06	

Изм	Кол.уч.	Лист	№док.	Подп.	Дата
Разраб		Зубарев А.В.			03.24
Проверил		Костромитин И.Г.			03.24
Н.контр.		Костромитин И.Г.			03.24

189–03.2024–ПЗ/1.0СР

ООО "Агрофирма "Ариант". Юргамышский элеватор.
Курганская область, р.п. Юргамыш, ул Линейная, 5а

Замена пассажирского лифта (капитальный ремонт)

Стадия	Лист	Листов
Р	5	22

Устройство ограничения доступа перемещения обслуживающего персонала в приямке и на 1 остановке шахты

ООО "Тех–Проект"

Согласовано

Взам. инв. №

Подп. и дата

Инв. № подл.

Формат А3

2 ост. – отм. 12,450

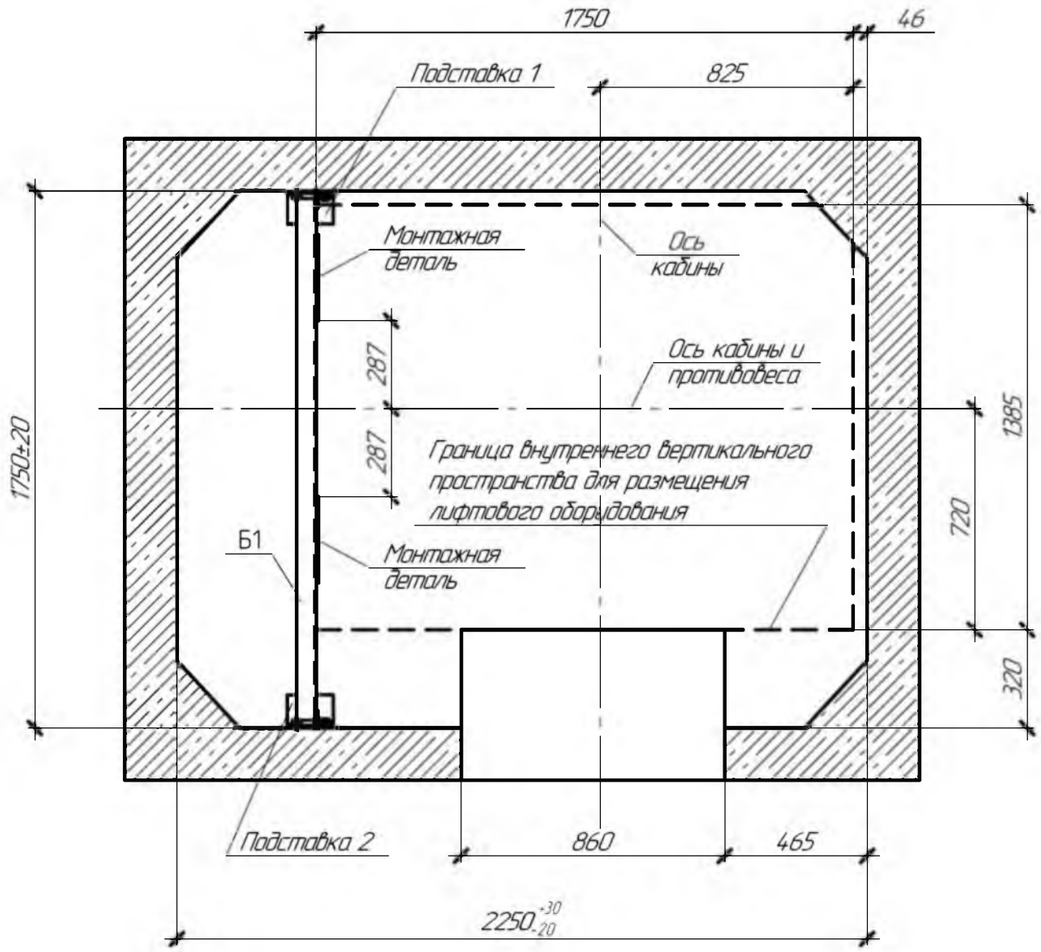

3 ост. – отм. 15,900

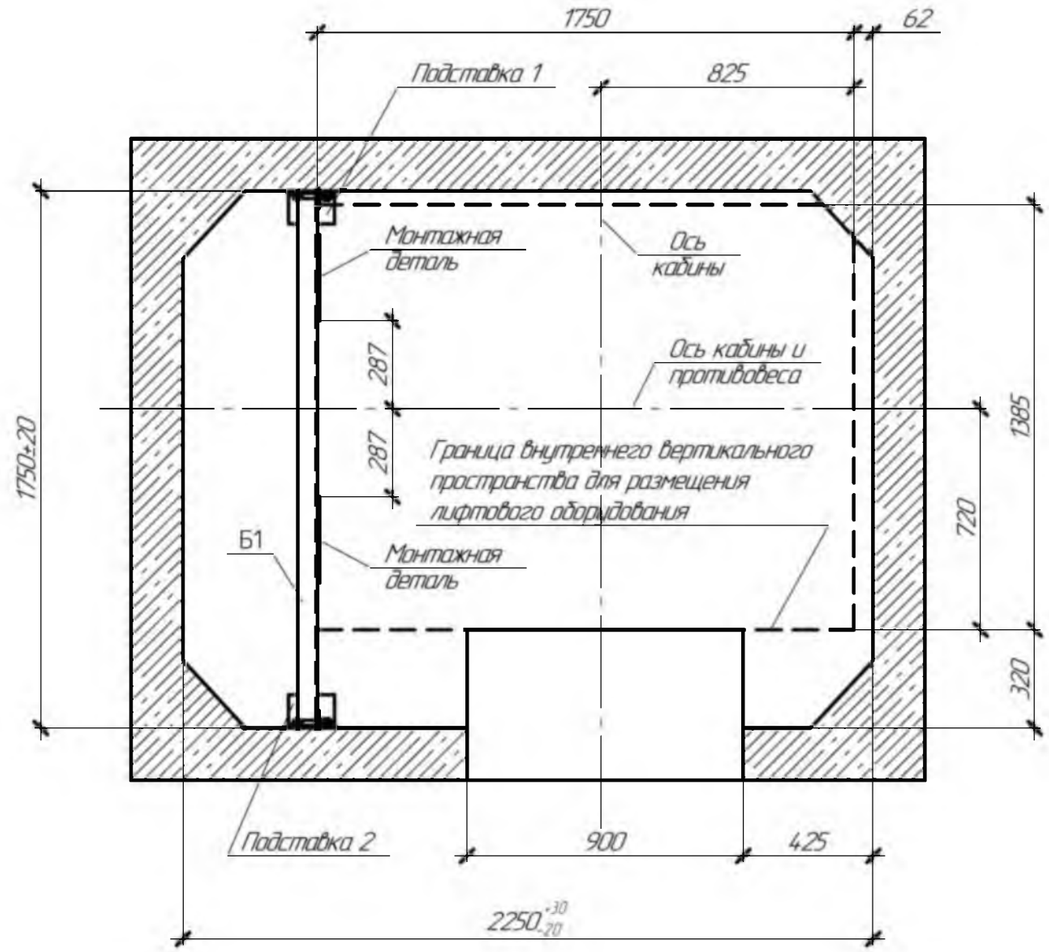

Согласовано

Взам. инв. №

Подп. и дата

Инв. № подл.

Изм.	Кол.уч.	Лист	№док.	Подп.	Дата	189-03.2024-ПЗ/1.0СР		
						ООО "Агрофирма "Ариант". Юргамышский элеватор. Курганская область, р.п. Юргамыш, ул Линейная, 5а		
Разраб.		Зубарев А.В.			03.24	Замена пассажирского лифта (капитальный ремонт)	Стадия	Лист	Листов
Проверил		Костромитин И.Г.			03.24		Р	6	22
Н.контр.		Костромитин И.Г.			03.24	Схема установки балки крепления кронштейнов направляющих противовеса на 2 и 3 остановках	ООО "Тех-Проект"		

Формат А3

4 ост. – отм. 22,700

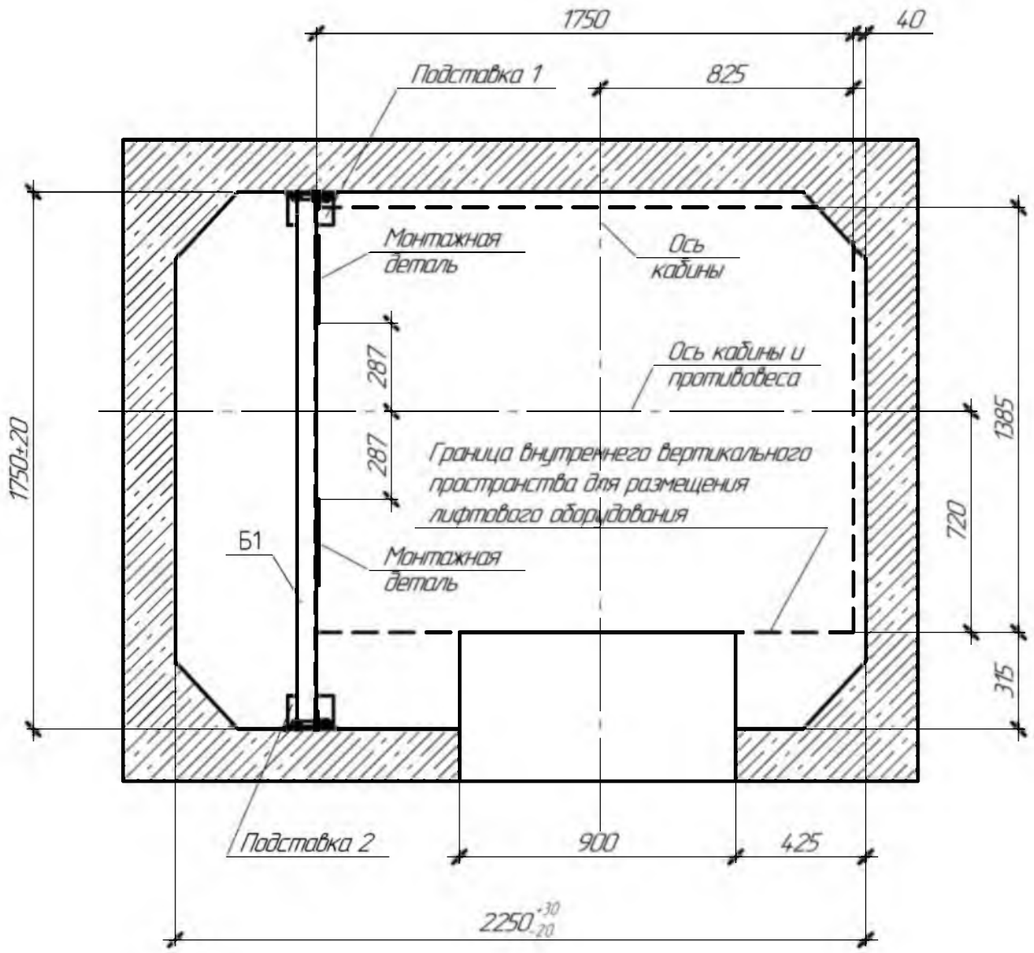

5 ост. – отм. 29,450

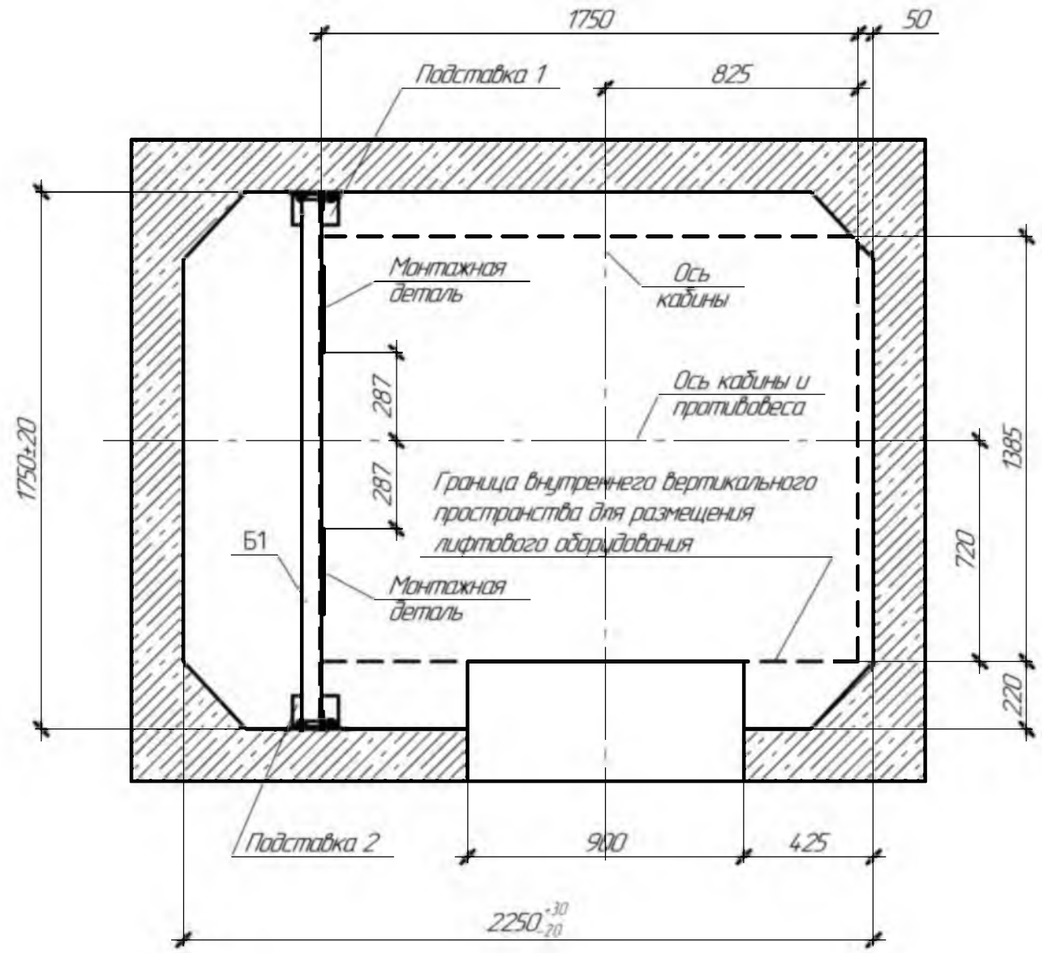

Согласовано

Взам. инв. №

Подп. и дата

Инв. № подл.

Изм.	Кол.уч.	Лист	№док.	Подп.	Дата
Разраб.		Зуборев А.В.			03.24
Проверил		Костромитин И.Г.			03.24
Н.контр.		Костромитин И.Г.			03.24

189-03.2024-ПЗ/1.0СР

ООО "Агрофирма "Ариант". Юргамышский элеватор
Курганская область, р.п. Юргамыш, ул. Линейная, 5а

Замена пассажирского лифта (капитальный ремонт)

Стадия	Лист	Листов
Р	7	22

Схема установки балки крепления кронштейнов направляющих противовеса на 4 и 5 остановках

ООО "Тех-Проект"

Формат А3

6 ост. – отм. 36,300

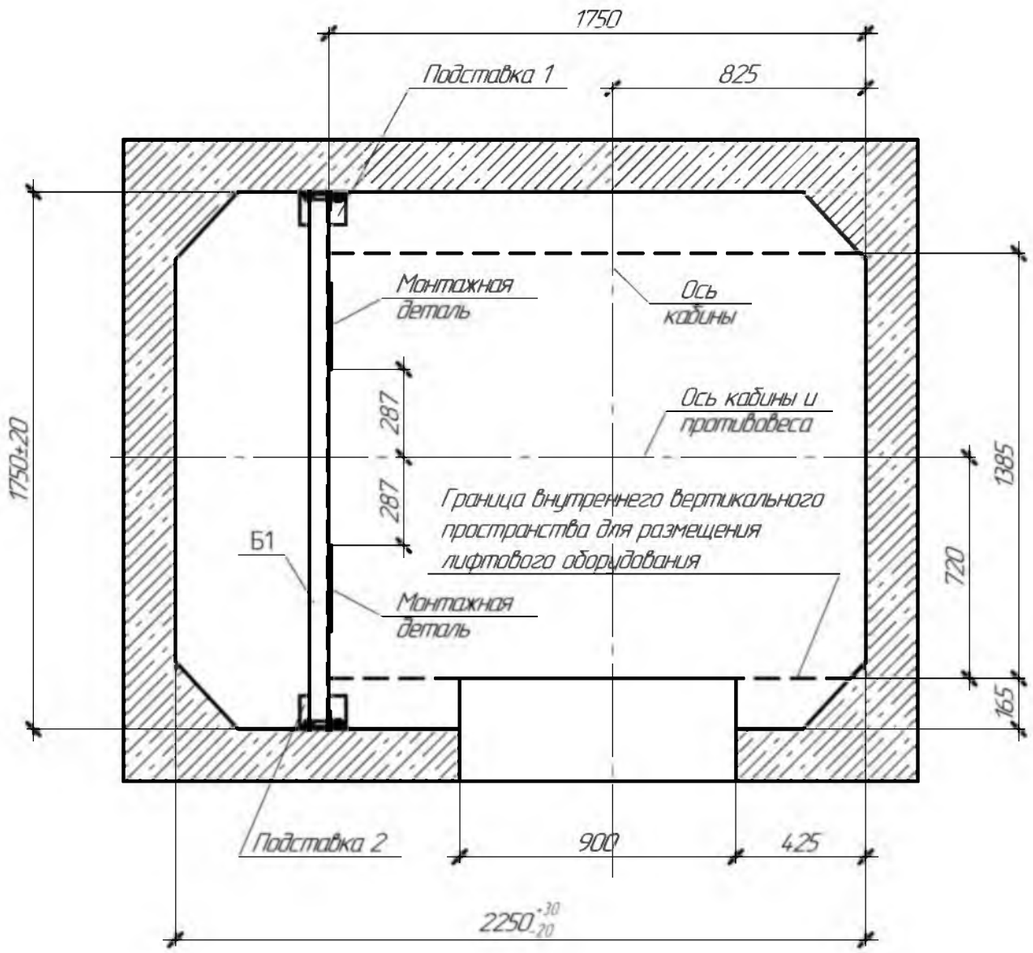

7 ост. – ост. 41,350

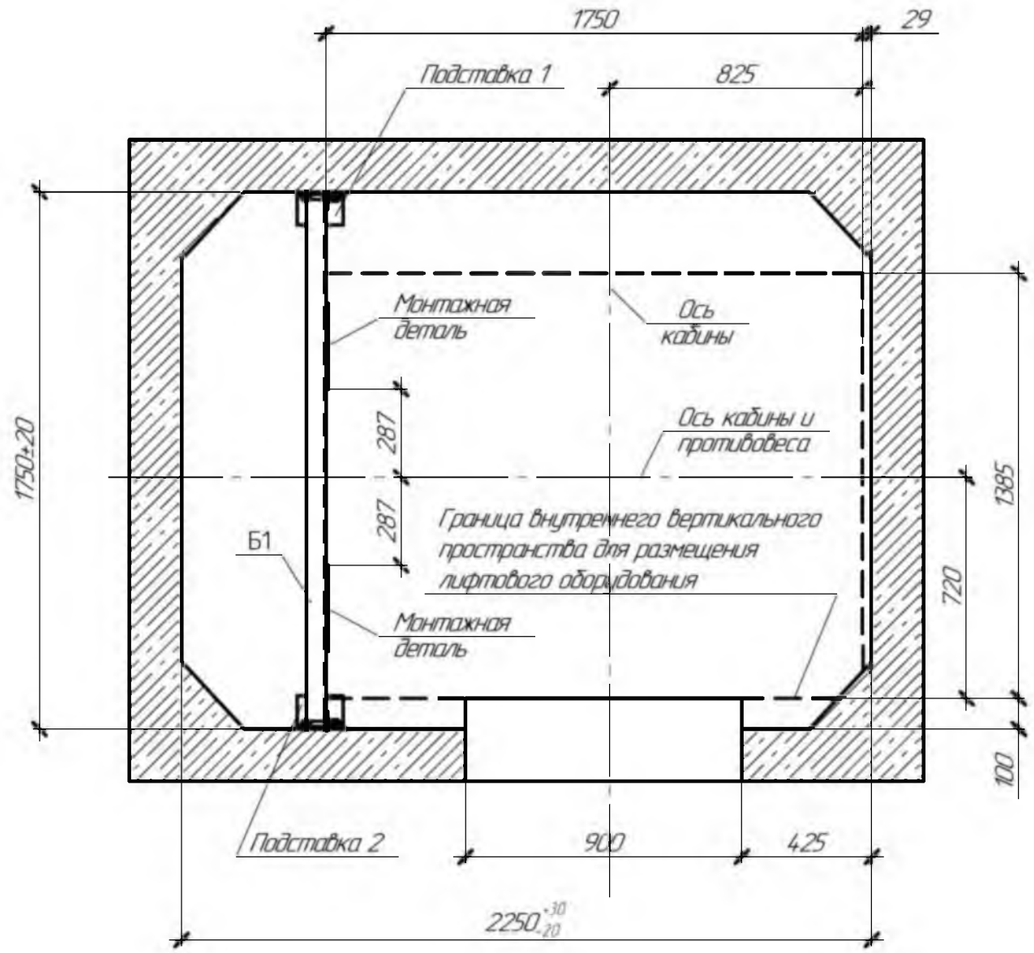

Согласовано

Взам. инв. №

Подп. и дата

Инв. № подл.

Изм.	Кол.уч.	Лист	№док.	Подп.	Дата	189-03.2024-ПЗ/1.0СР		
						ООО "Агрофирма Ариант". Юргамышский элеватор. Курганская область, р.п. Юргамыш, ул Линейная, 5а		
Разраб.		Зубарев А.В.			03.24	Замена пассажирского лифта (капитальный ремонт)	Стадия	Лист	Листов
Проверил		Костромитин И.Г.			03.24		Р	8	22
Н.контр.		Костромитин И.Г.			03.24	Схема установки балки крепления кронштейнов направляющих противовеса на 6 и 7 остановках	ООО "Тех-Проект"		

Формат А3

8 ост. – отм. 44,750

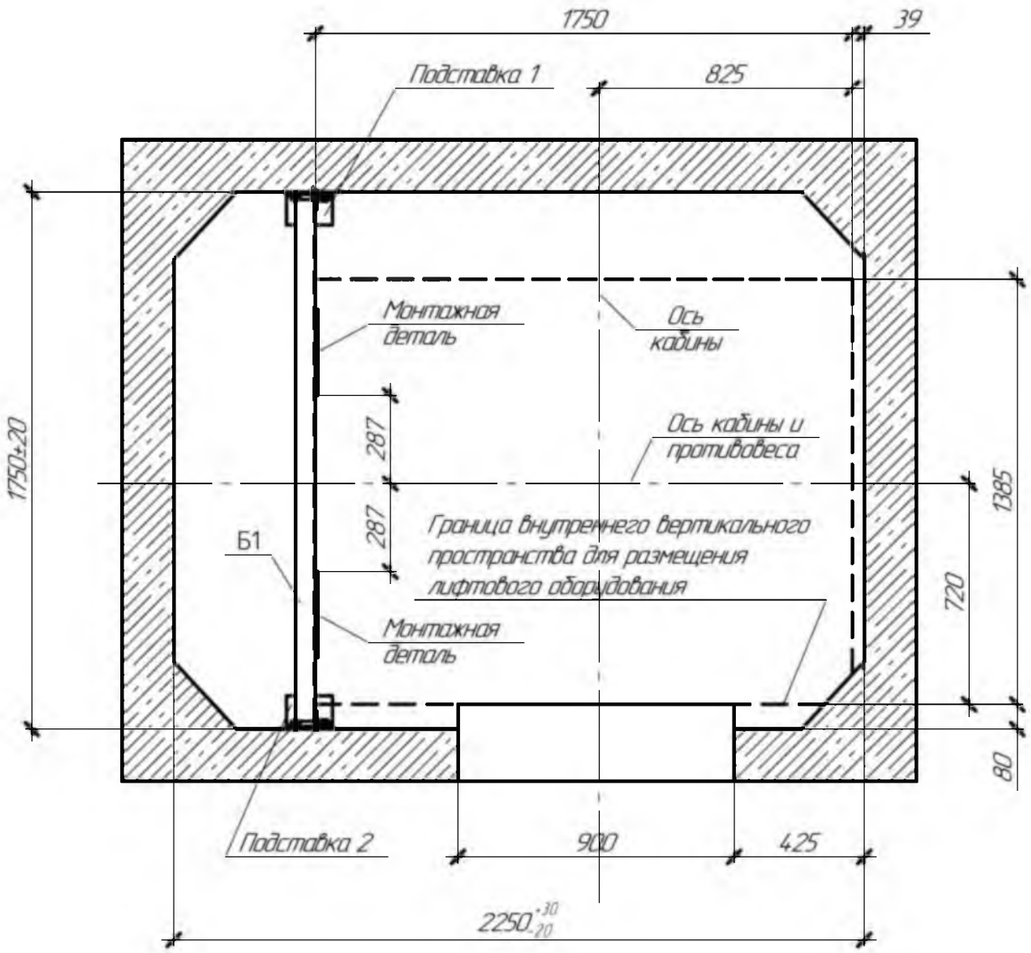

9 ост. – отм. 51,300

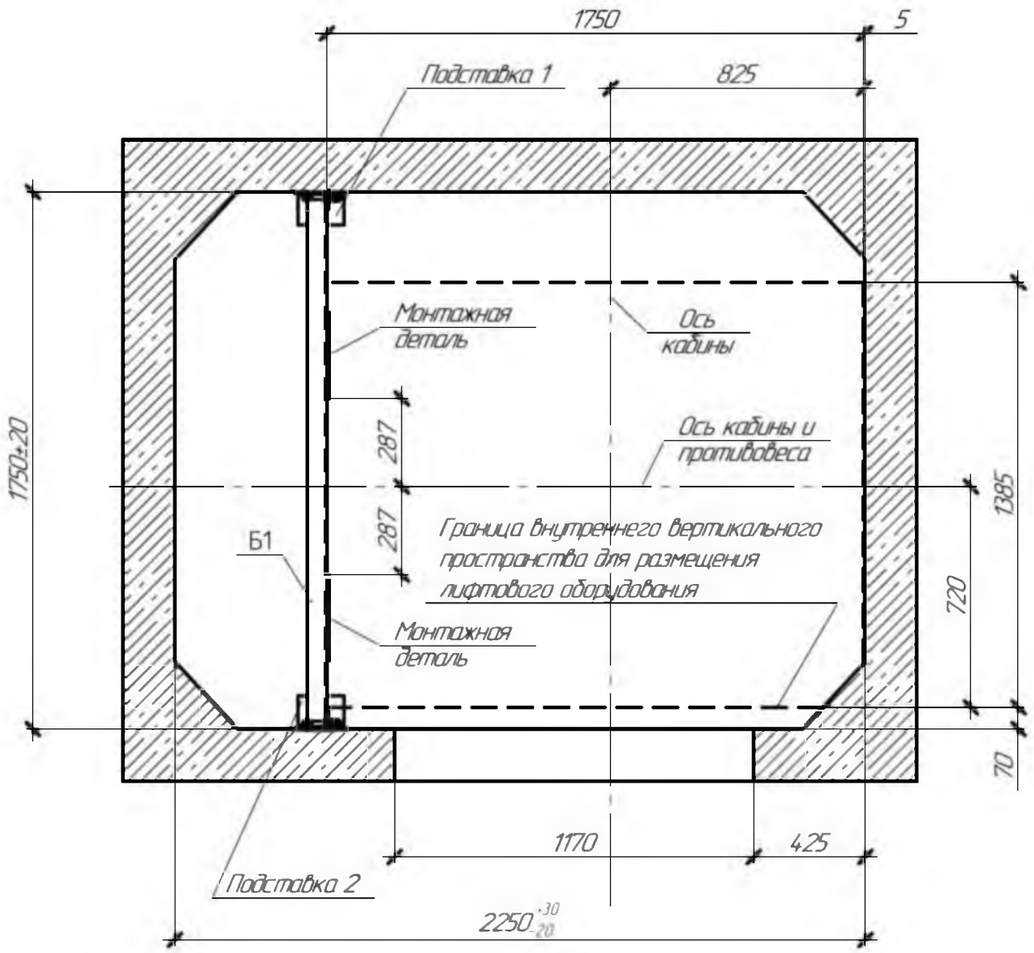

Согласовано

Взам. инв. №

Подп. и дата

Инв. № подл.

Изм.	Кол.уч.	Лист	№док.	Подп.	Дата
Разраб.		Зубарев А.В.			03.24
Проверил		Костромитин И.Г.			03.24
Н.контр.		Костромитин И.Г.			03.24

189-03.2024-ПЗ/1.0СР

ООО "Агрофирма "Ариант". Юргамышский элеватор.
Курганская область, р.п. Юргамыш, ул. Линейная, 5а

Замена пассажирского лифта (капитальный ремонт)

Стадия	Лист	Листов
Р	9	22

Схема установки балки крепления кронштейнов направляющих противовеса на 8 и 9 остановках

ООО "Тех-Проект"

Формат А3

Опорная подставка 1

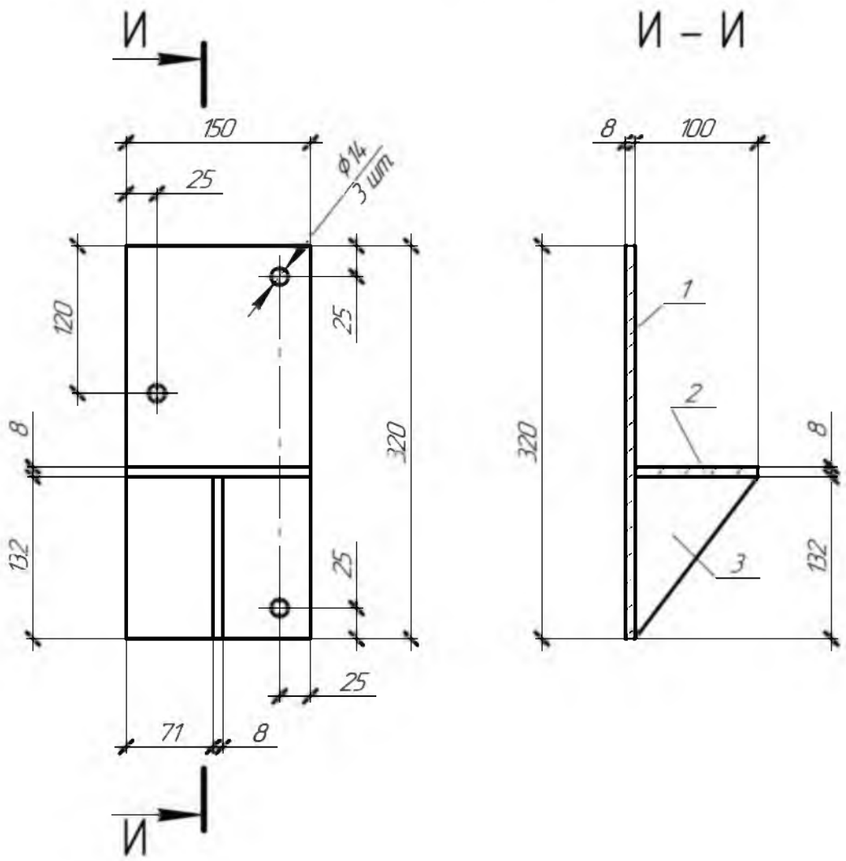

Опорная подставка 2

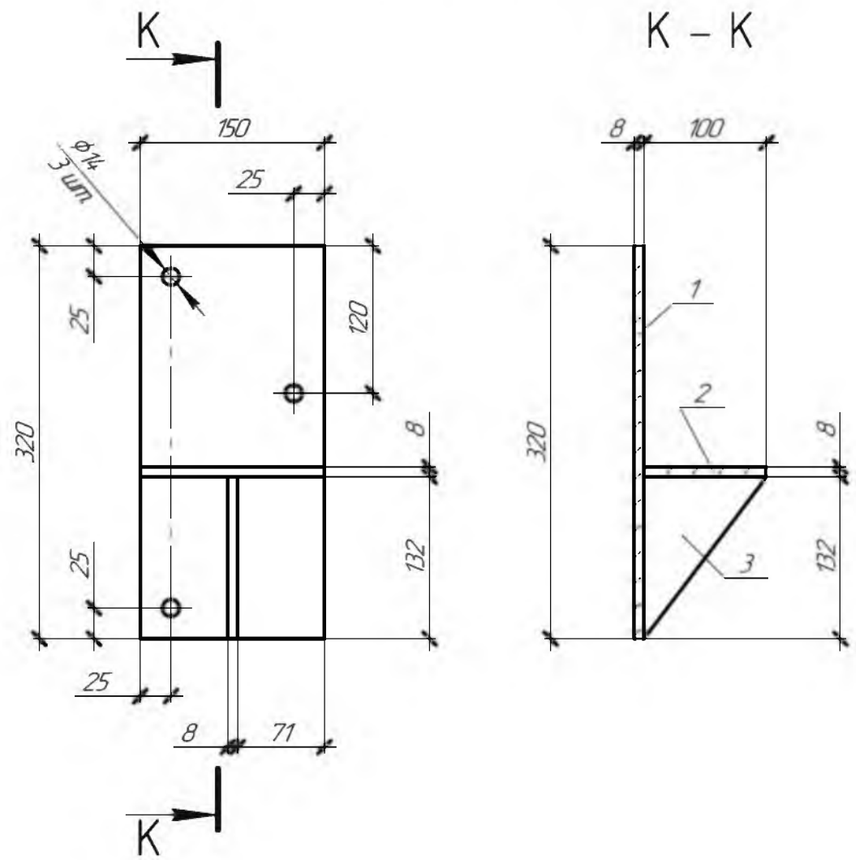

Марка изделия	Поз. дет.	Наименование	Кол.	Масса ед., кг	Масса изделия, кг
Опорная подставка 1	1	Лист $\frac{Б\ 8х150\ ГОСТ\ 19903-2015}{С235\ ГОСТ\ 27772-2015}$ L= 320	1	3,01	4,37
	2	Лист $\frac{Б\ 8х100\ ГОСТ\ 19903-2015}{С235\ ГОСТ\ 27772-2015}$ L= 150	1	0,94	
	3	Лист $\frac{Б\ 8х100\ ГОСТ\ 19903-2015}{С235\ ГОСТ\ 27772-2015}$ L= 132 (1/2)	1	0,42	
Опорная подставка 2	1	Лист $\frac{Б\ 8х150\ ГОСТ\ 19903-2015}{С235\ ГОСТ\ 27772-2015}$ L= 320	1	3,01	4,37
	2	Лист $\frac{Б\ 8х100\ ГОСТ\ 19903-2015}{С235\ ГОСТ\ 27772-2015}$ L= 150	1	0,94	
	3	Лист $\frac{Б\ 8х100\ ГОСТ\ 19903-2015}{С235\ ГОСТ\ 27772-2015}$ L= 132 (1/2)	1	0,42	

Сборку опорных подставок выполнить на сварку согласно требований ГОСТ 5264-80.

Согласовано

Взам. инв. №

Подп. и дата

Инв. № подл.

Изм.	Кол.уч.	Лист	№док.	Подп.	Дата	189-03.2024-ПЗ/1.ОСР			
						ООО "Агрофирма Ариант" Юргамышский элеватор. Курганская область, р.п. Юргамыш, ул. Линейная, 5а			
Разраб.		Зубарев А.В.			03.24	Замена пассажирского лифта (капитальный ремонт)	Стадия	Лист	Листов
Проверил		Костромитин И.Г.			03.24		Р	10	22
Н.контр.		Костромитин И.Г.			03.24	Опорная подставка 1. Опорная подставка 2	ООО "Тех-Проект"		

Формат А3

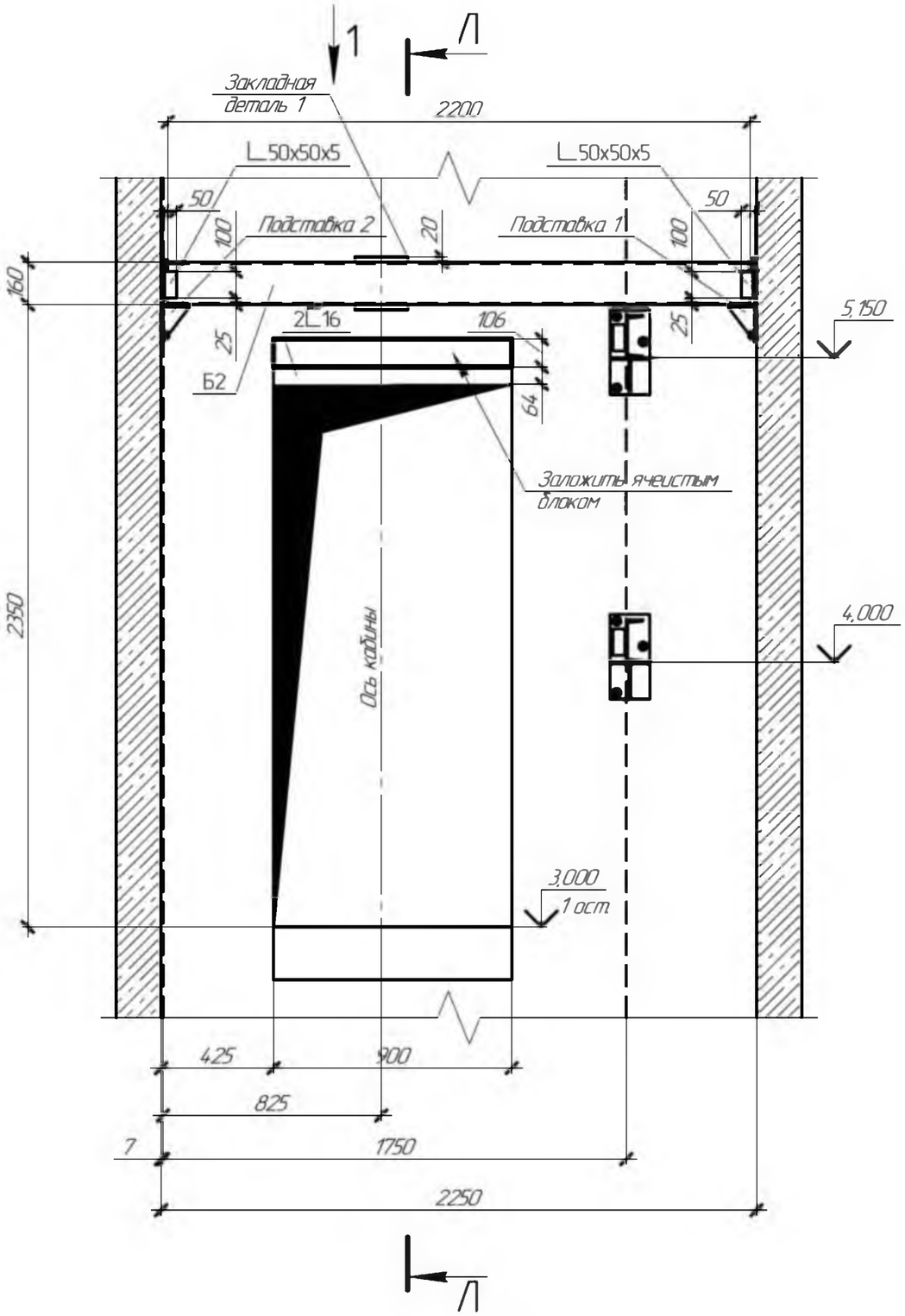

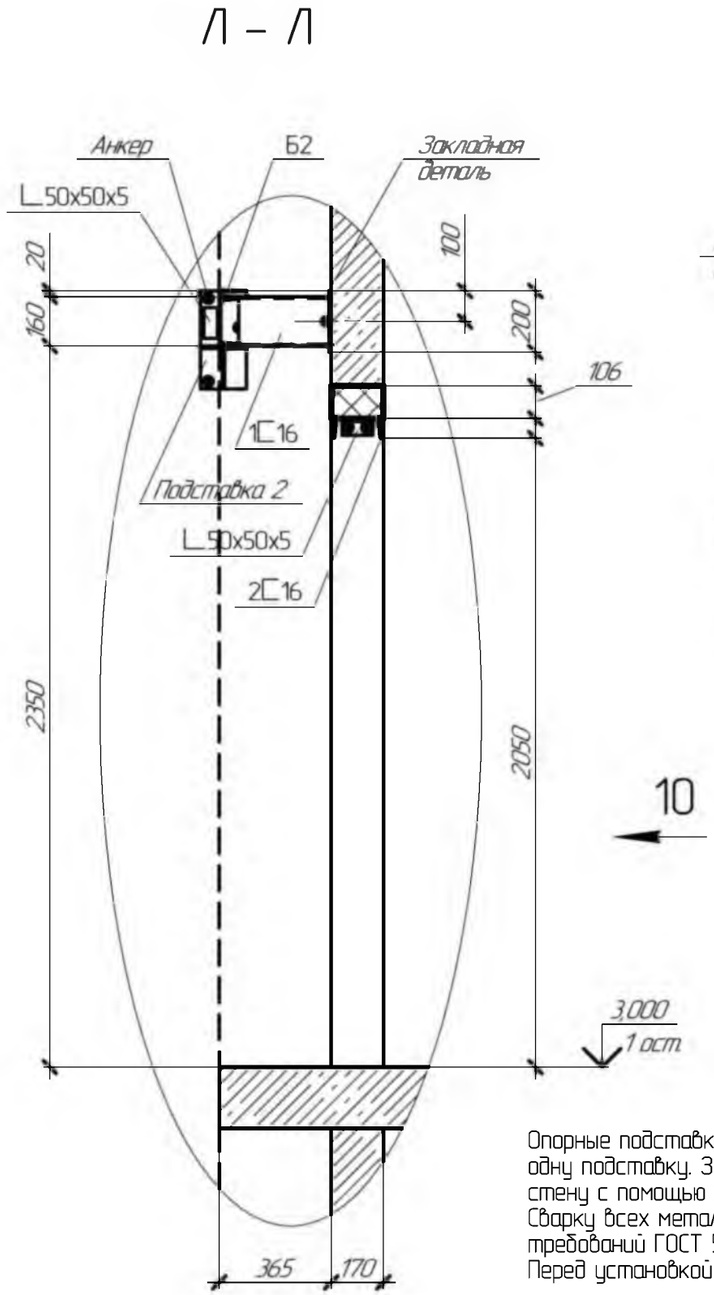

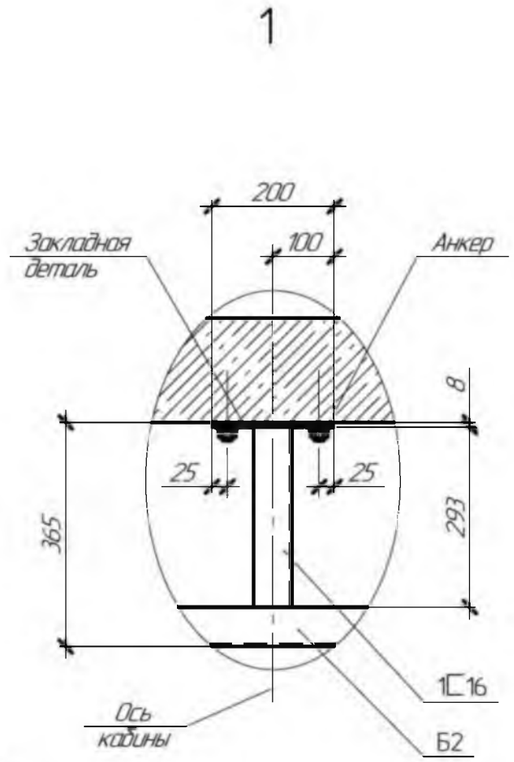

10

Опорные подставки установить на стены с помощью 3 анкеров на одну подставку. Закладную деталь и стальные углы установить на стену с помощью 2 анкеров.
Сварку всех металлических элементов выполнить на сварку согласно требований ГОСТ 5264–80.
Перед установкой все металические элемнты окрасить грунтом.

Граница внутреннего вертикального пространства для размещения лифтового оборудования

Изм.	Кол.уч.	Лист	№док.	Подп.	Дата	189–03.2024–ПЗ/1.ОСР		
						ООО "Агрофирма Ариант". Юргамышский элеватор. Курганская область, р.п. Юргамыш, ул. Линейная, 5а		
Разраб.		Зубарев А.В.			03.24	Замена пассажирского лифта (капитальный ремонт)	Стадия	Лист	Листов
Проверил		Костромитин И.Г.			03.24		Р	11	22
Н.контр.		Костромитин И.Г.			03.24	Схема установки балки для кронштейнов дверей шахты на 1 остановке	ООО "Тех–Проект"		

Согласовано

Взам. инв. №

Подп. и дата

Инв. № подл.

Формат А3

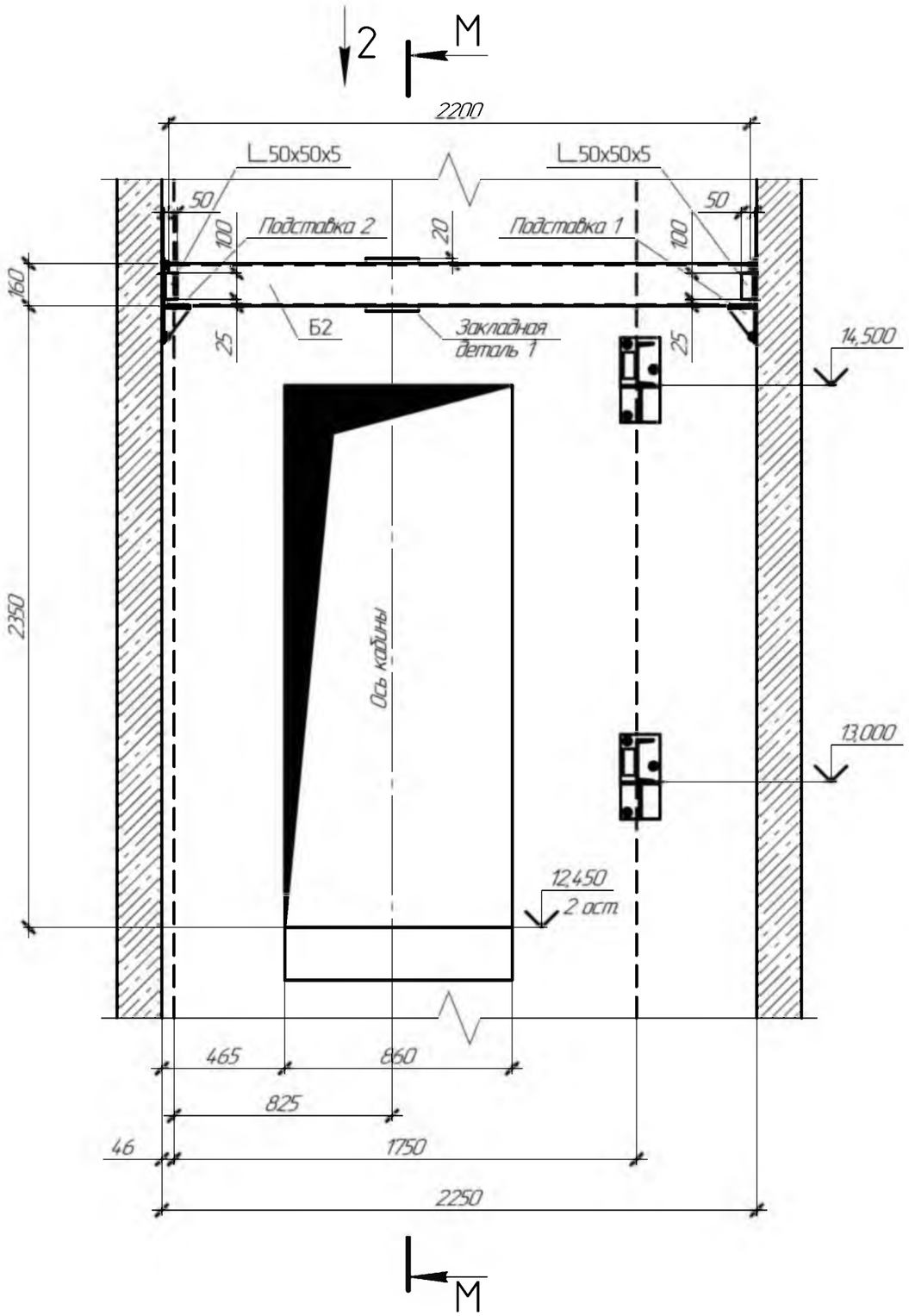

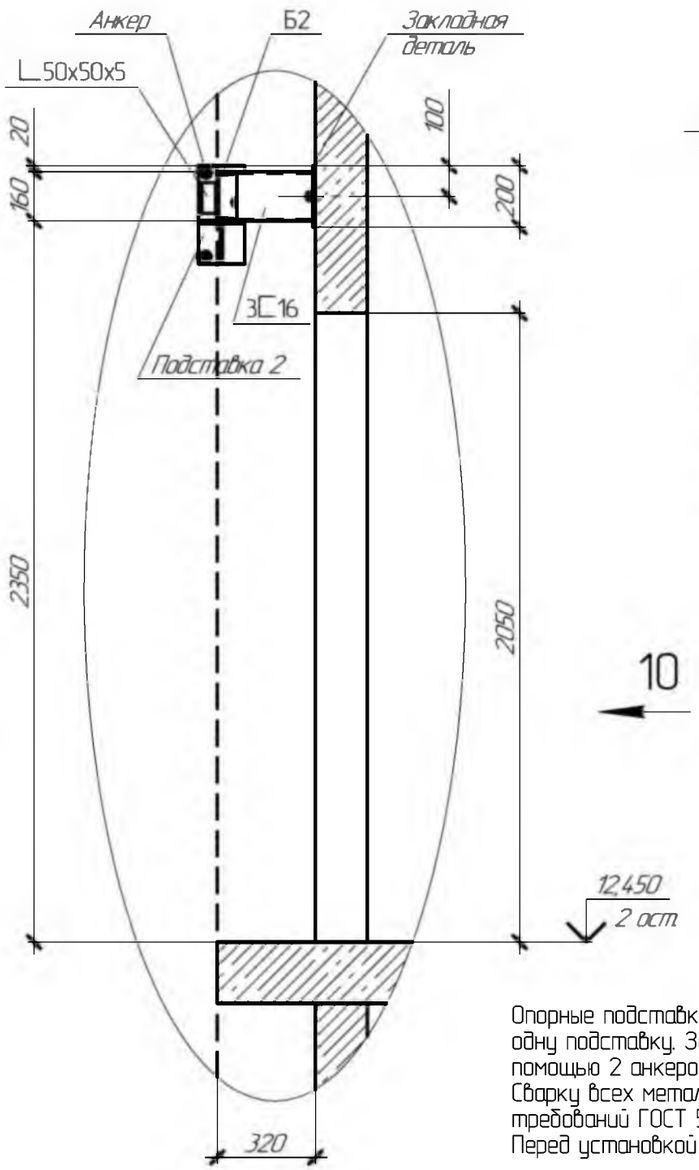

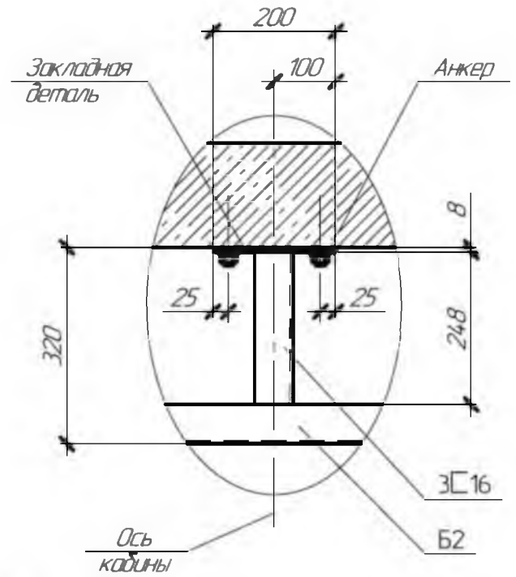

Опорные подставки установить на стены с помощью 3 анкеров на одну подставку. Закладную деталь установить на стену с помощью 2 анкеров.
Сварку всех металлических элементов выполнить на сварку согласно требований ГОСТ 5264-80.
Перед установкой все металические элемнты окрасить грунтом.

Граница внутреннего вертикального пространства для размещения лифтового оборудования

Изм	Кол.уч.	Лист	№док.	Подп.	Дата	189-03.2024-ПЗ/1.ОСР		
						ООО "Агрофирма "Ариант". Юргамышский элеватор. Курганская область, р.п. Юргамыш, ул Линейная, 5а		
Разраб.		Зубарев А.В.			03.24	Замена пассажирского лифта (капитальный ремонт)	Стадия	Лист	Листов
Проверил		Костромитин И.Г.			03.24		Р	12	22
Н.контр.		Костромитин И.Г.			03.24	Схема установки балки для кронштейнов дверей шахты на 2 остановке	ООО "Тех-Проект"		

Согласовано

Взам. инв. №

Подп. и дата

Инв. № подл.

Формат А3

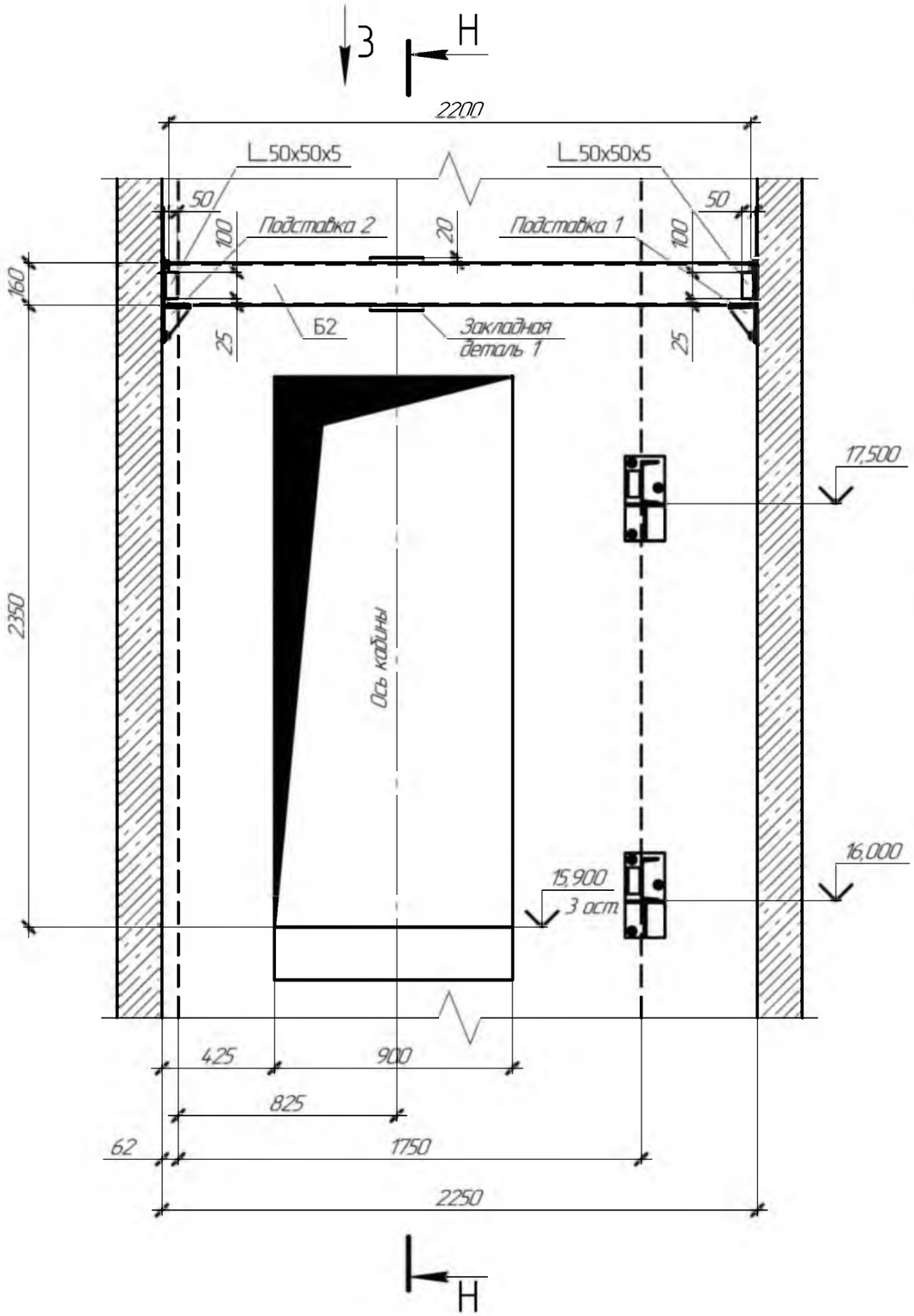

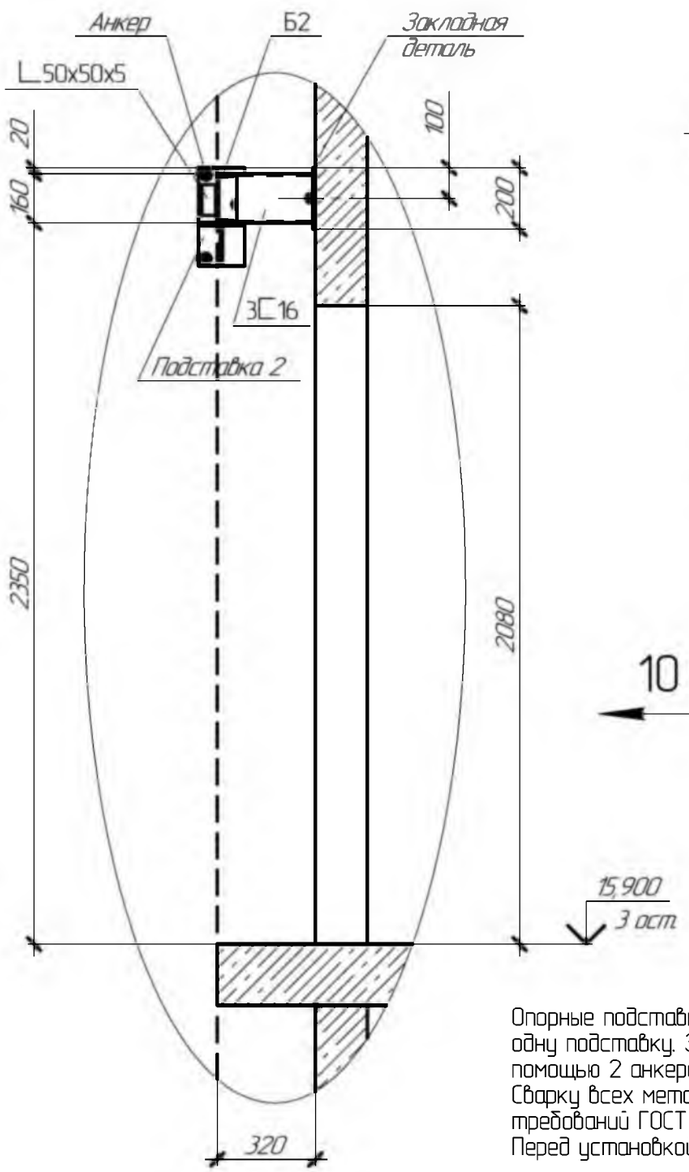

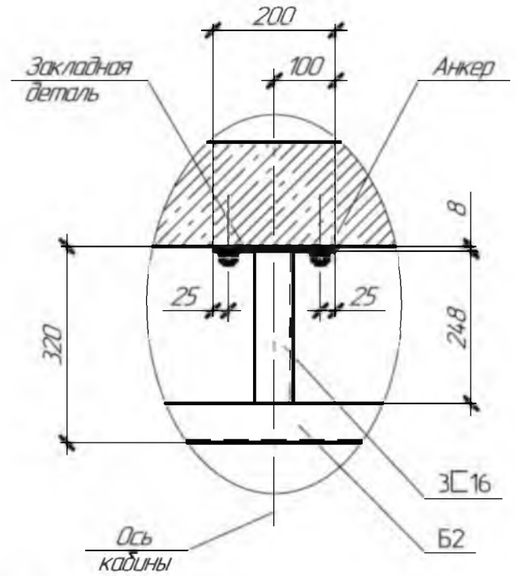

10

Опорные подставки установить на стены с помощью 3 анкеров на одну подставку. Закладную деталь установить на стену с помощью 2 анкеров.
Сварку всех металлических элементов выполнить на сварку согласно требований ГОСТ 5264-80.
Перед установкой все металические элемнты окрасить грунтом.

Граница внутреннего вертикального пространства для размещения лифтового оборудования

						189-03.2024-ПЗ/1.0СР		
						ООО "Агрофирма Ариант". Юргамышский элеватор. Курганская область, р.п. Юргамыш, ул Линейная, 5а		
Изм	Кол.уч	Лист	№док.	Подп.	Дата			
Разраб.		Зубарев А.В.			03.24	Замена пассажирского лифта (капитальный ремонт)	Стадия	Лист	Листов
Проверил		Костромитин И.Г.			03.24		Р	13.	22
Н.контр.		Костромитин И.Г.			03.24	Схема установки балки для кронштейнов дверей шахты на 3 остановке	ООО "Тех-Проект"		

Согласовано

Взам. инв. №

Подп. и дата

Инв. № подл.

Формат А3

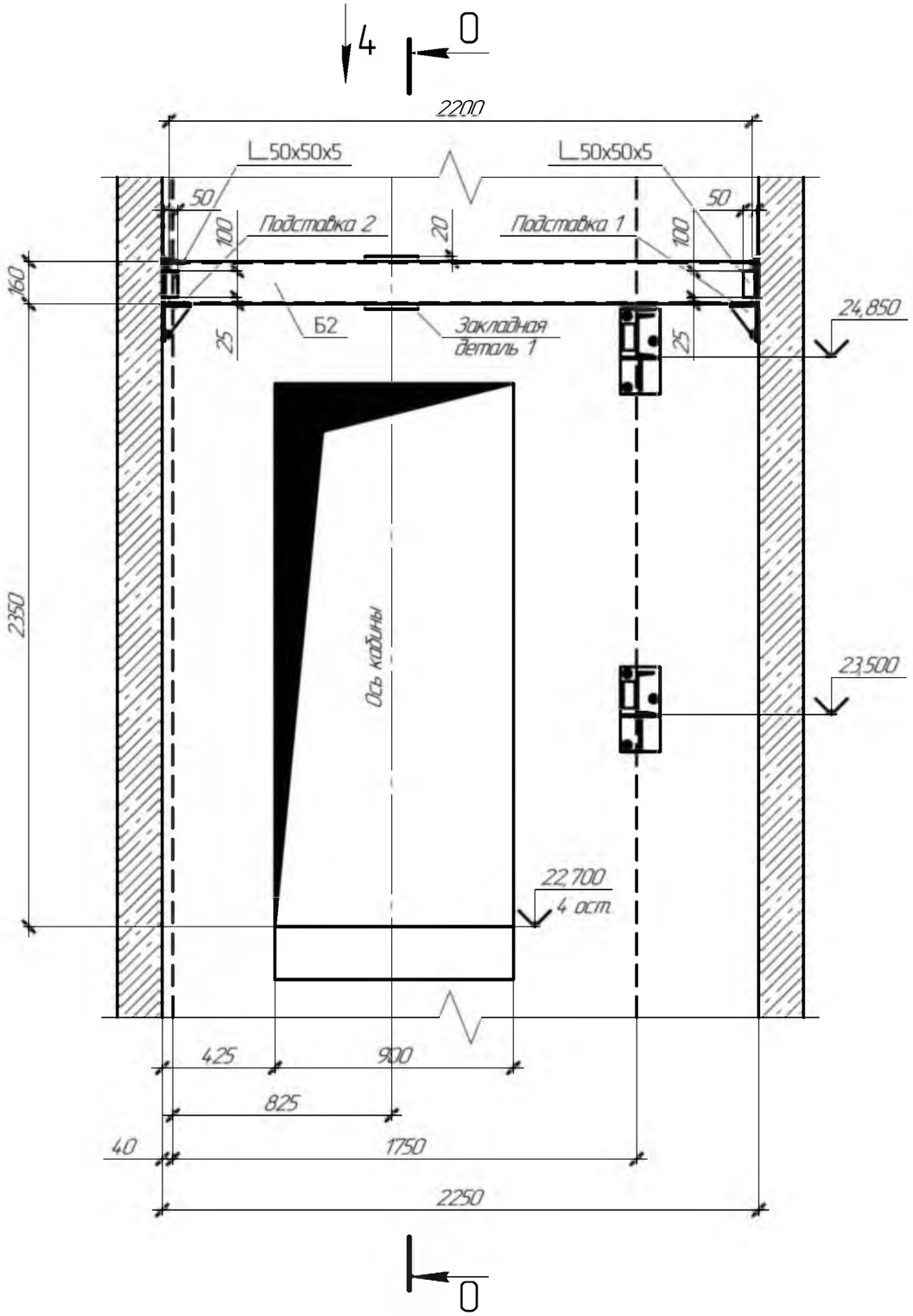

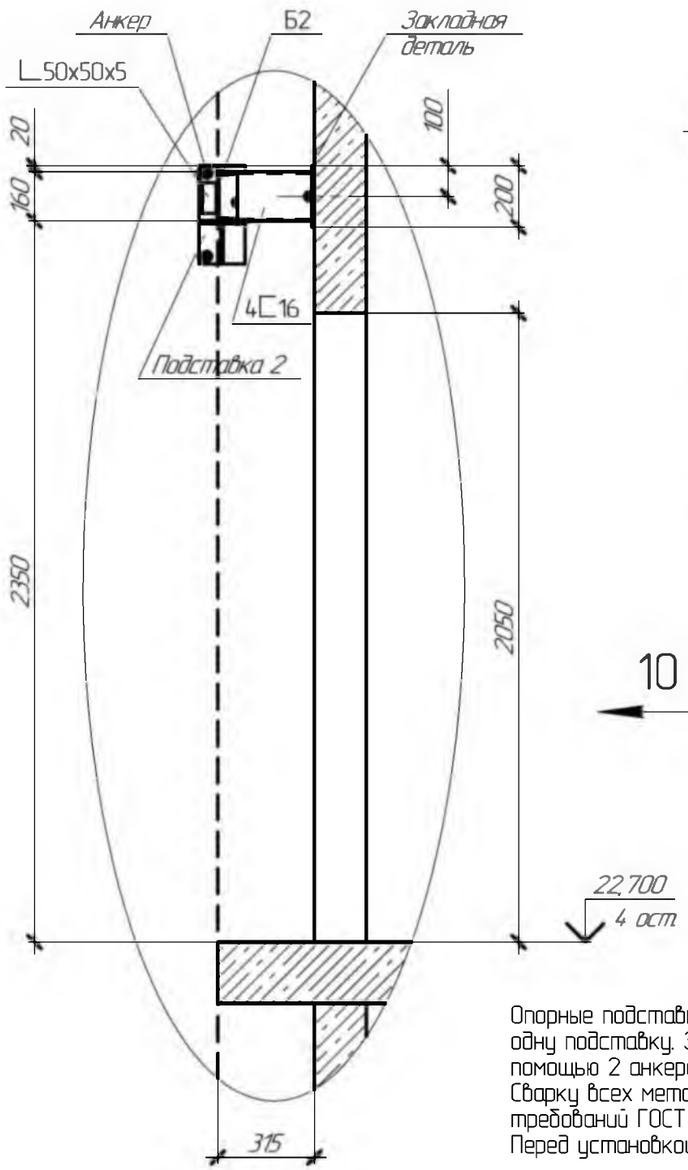

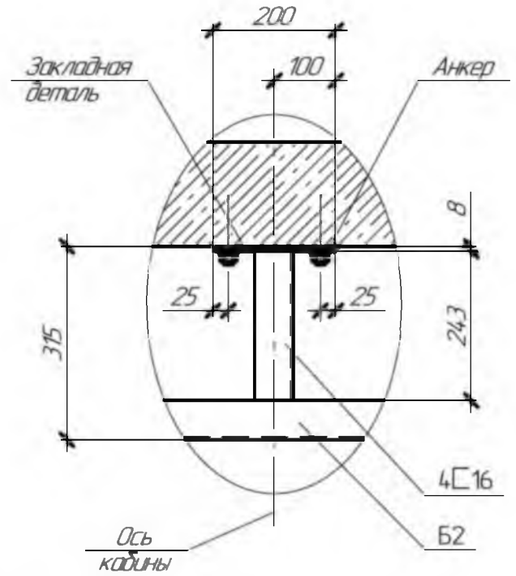

10

Опорные подставки установить на стены с помощью 3 анкеров на одну подставку. Закладную деталь установить на стену с помощью 2 анкеров.
Сварку всех металлических элементов выполнить на сварку согласно требований ГОСТ 5264-80.
Перед установкой все металические элемнты окрасить грунтом.

Граница внутреннего вертикального пространства для размещения лифтового оборудования

Изм	Кол.уч.	Лист	№док.	Подп.	Дата	189-03.2024-ПЗ/1.ОСР		
						ООО "Агрофирма Ариант". Юргамышский элеватор. Курганская область, р.п. Юргамыш, ул Линейная, 5а		
Разраб.		Зубарев А.В.			03.24	Замена пассажирского лифта (капитальный ремонт)	Стадия	Лист	Листов
Проверил		Костромитин И.Г.			03.24		Р	14	22
Н.контр.		Костромитин И.Г.			03.24	Схема установки балки для кронштейнов дверей шахты на 4 остановке	ООО "Тех-Проект"		

Согласовано

Взам. инв. №

Подп. и дата

Инв. № подл.

Формат А3

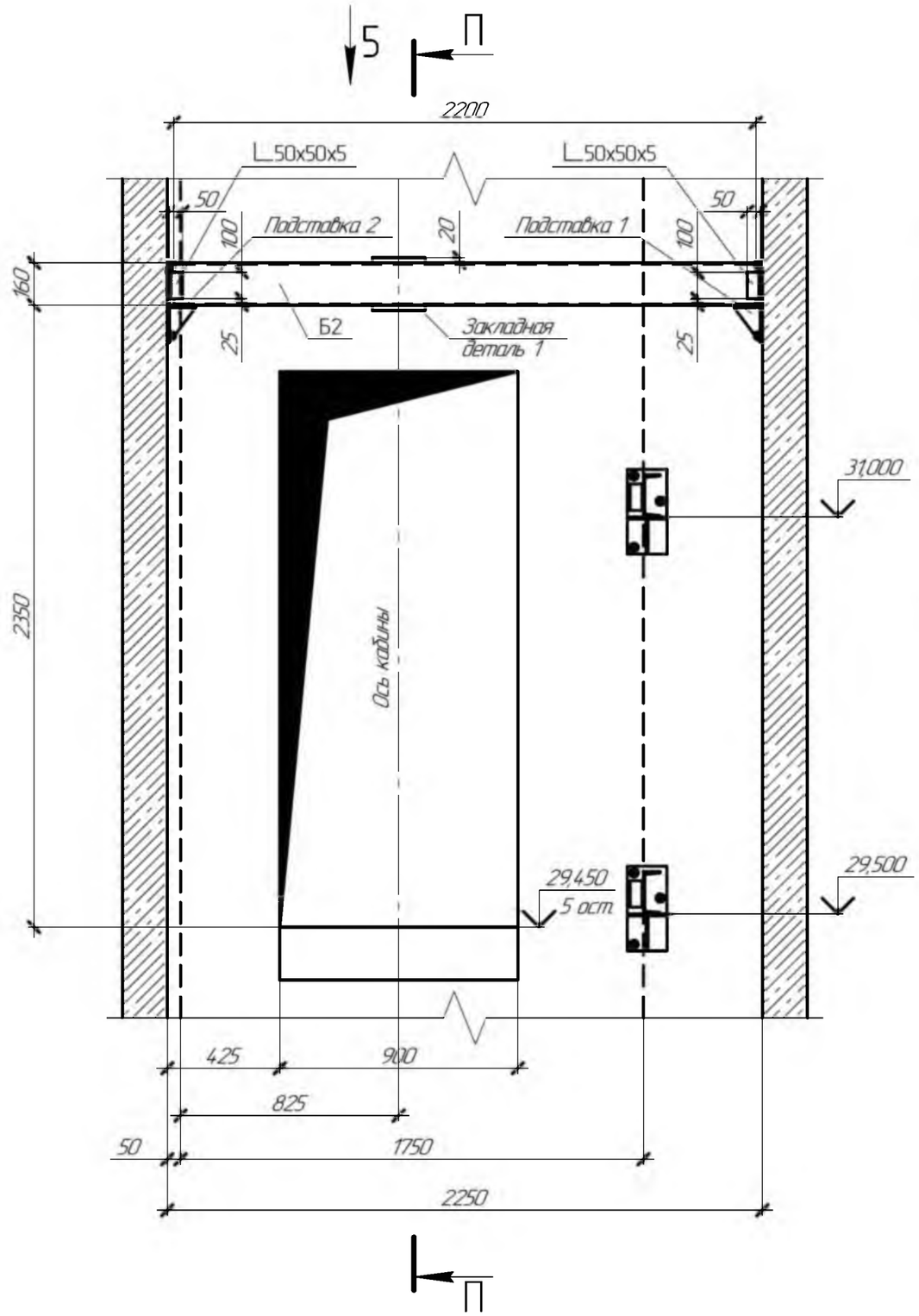

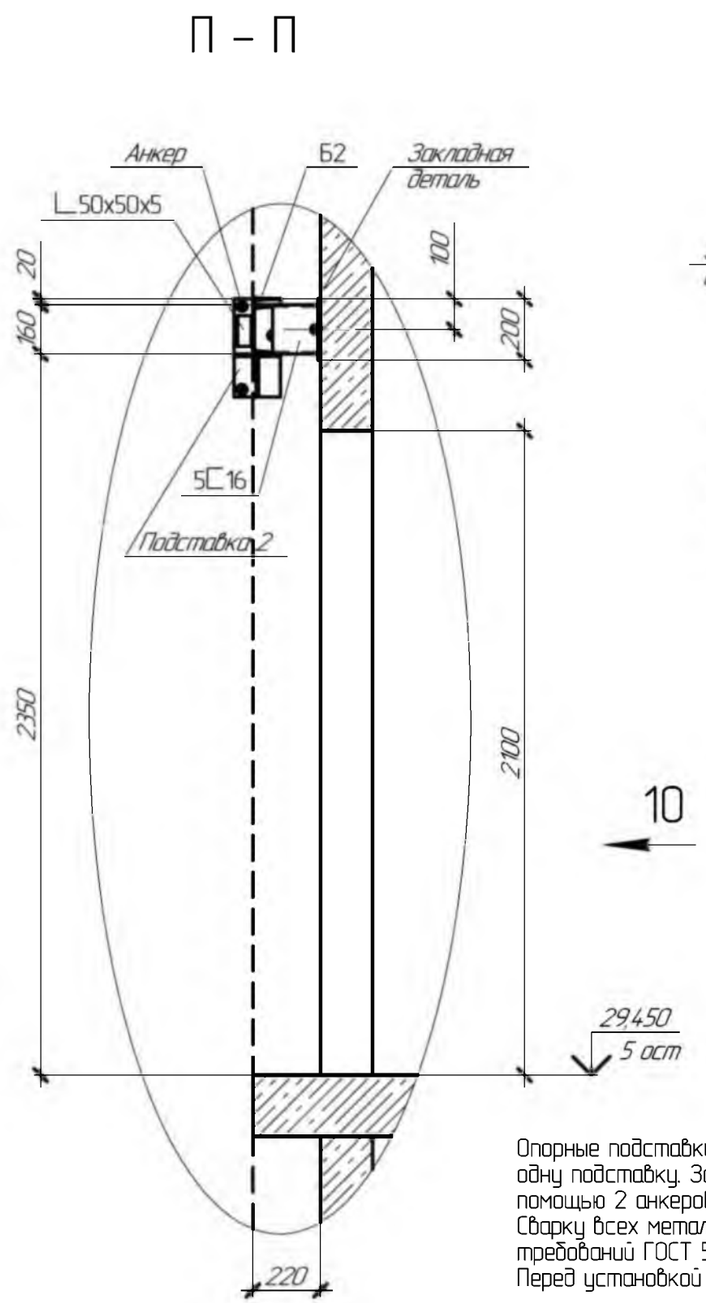

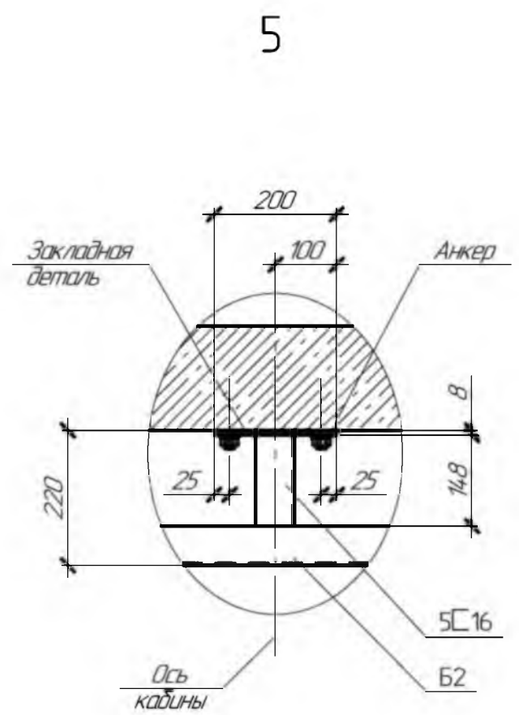

Опорные подставки установить на стены с помощью 3 анкеров на одну подставку. Закладную деталь установить на стену с помощью 2 анкеров.
Сварку всех металлических элементов выполнить на сварку согласно требований ГОСТ 5264-80.
Перед установкой все металические элемнты окрасить грунтом.

Граница внутреннего вертикального пространства для размещения лифтового оборудования

Изм	Кол.уч.	Лист	№док.	Подп.	Дата	189-03.2024-ПЗ/1.0СР		
						ООО "Агрофирма Ариант", Юргамышский элеватор. Курганская область, р.п. Юргамыш, ул Линейная, 5а		
Разраб.		Зубарев А.В.			03.24	Замена пассажирского лифта (капитальный ремонт)	Стадия	Лист	Листов
Проверил		Костромитин И.Г.			03.24		Р	15	22
Н.контр.		Костромитин И.Г.			03.24	Схема установки балки для кронштейнов дверей шахты на 5 остановке	ООО "Тех-Проект"		

Согласовано

Взам. инв. №

Подп. и дата

Инв. № подл.

Формат А3

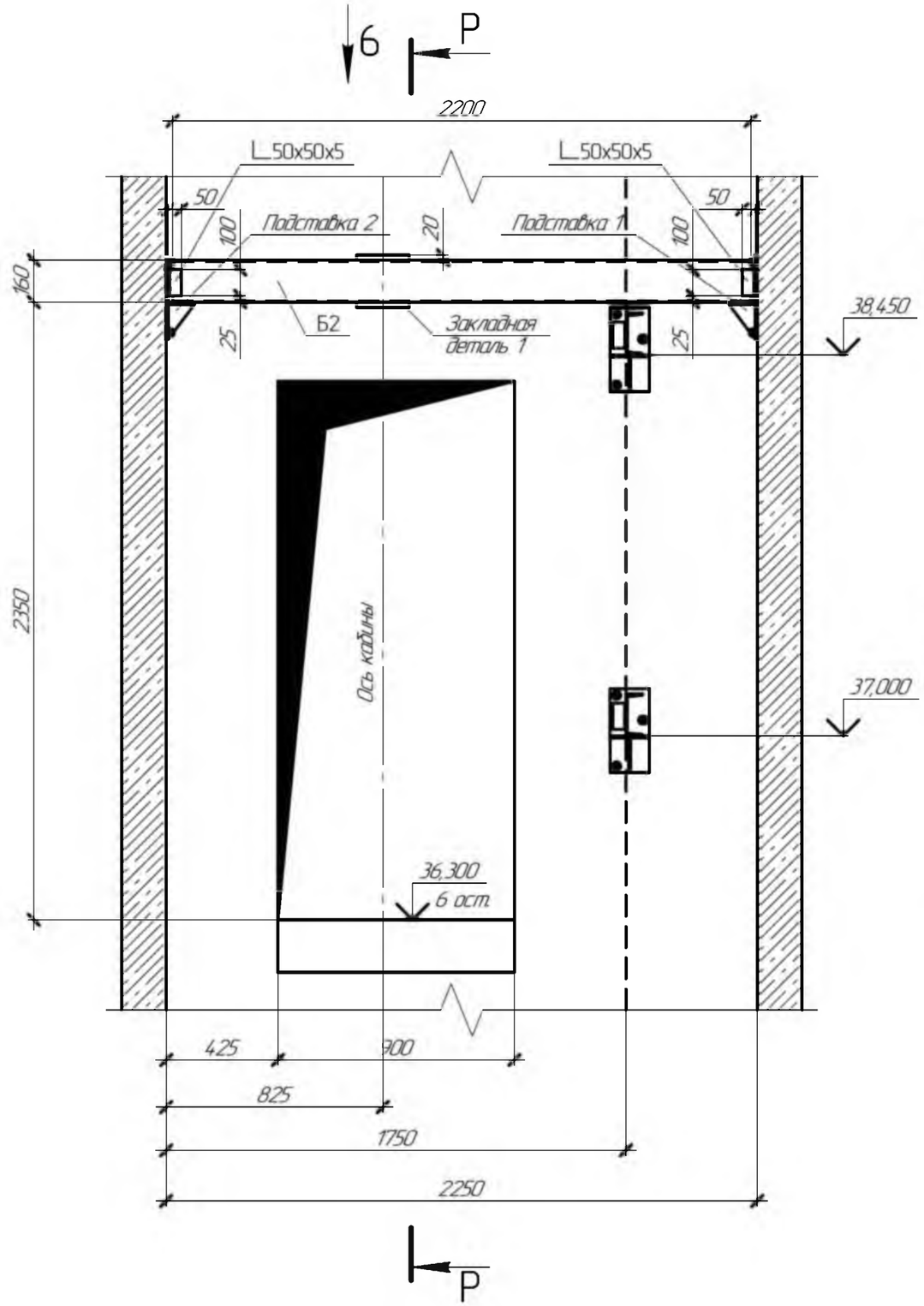

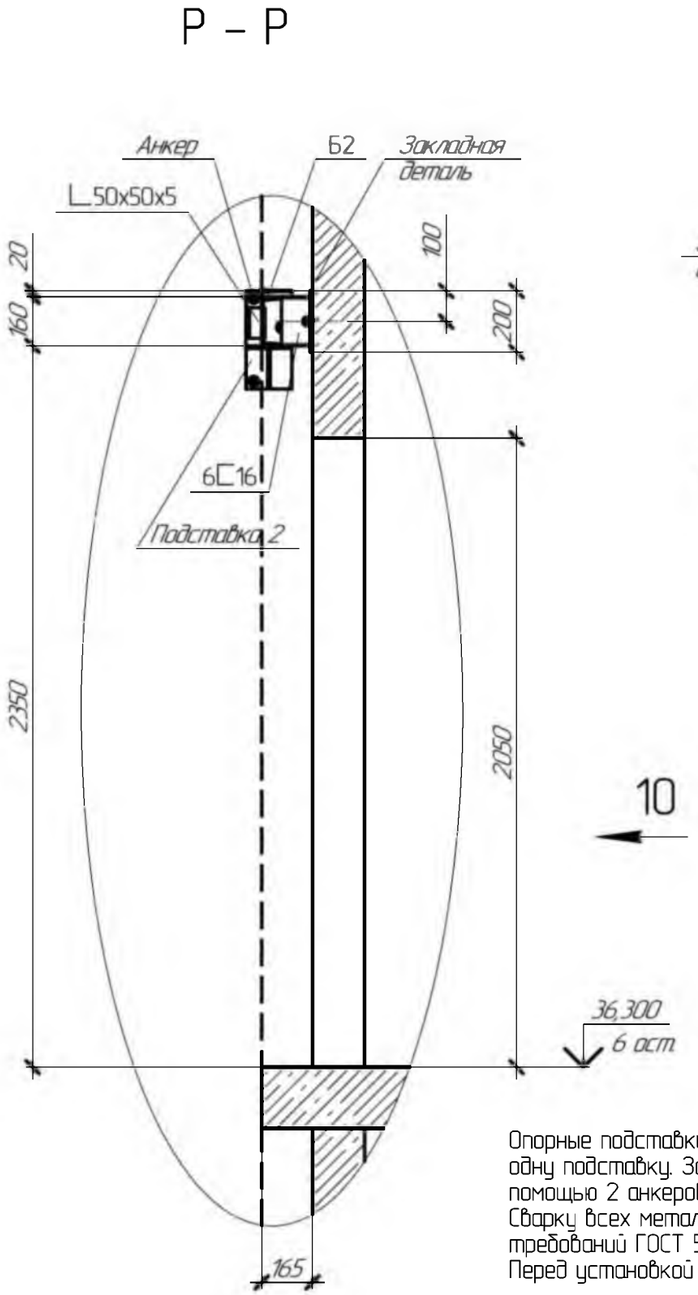

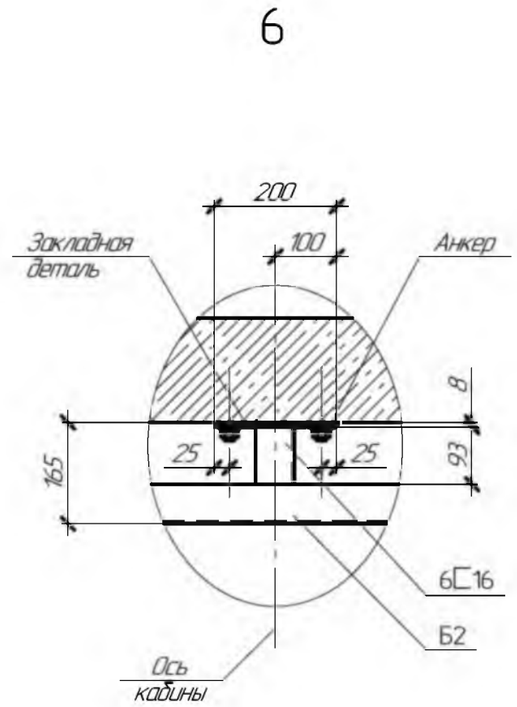

10

Опорные подставки установить на стены с помощью 3 анкеров на одну подставку. Закладную деталь установить на стену с помощью 2 анкеров.
Сварку всех металлических элементов выполнить на сварку согласно требований ГОСТ 5264-80.
Перед установкой все металические элемнты окрасить грунтом.

Граница внутреннего вертикального пространства для размещения лифтового оборудования

Согласовано

Взам. инв. №

Подп. и дата

Инв. № подл.

Изм	Кол.уч.	Лист	№док.	Подп.	Дата	189-03.2024-ПЗ/1.0СР		
						ООО "Агрофирма "Ариант". Юргамышский элеватор. Курганская область, р.п. Юргамыш, ул Линейная, 5а		
Разраб.		Зубарев А.В.			03.24	Замена пассажирского лифта (капитальный ремонт)	Стадия	Лист	Листов
Проверил		Костромитин И.Г.			03.24		Р	16	22
Н.контр		Костромитин И.Г.			03.24	Схема установки балки для кронштейнов дверей шахты на 6 остановке	ООО "Тех-Проект"		

Формат А3

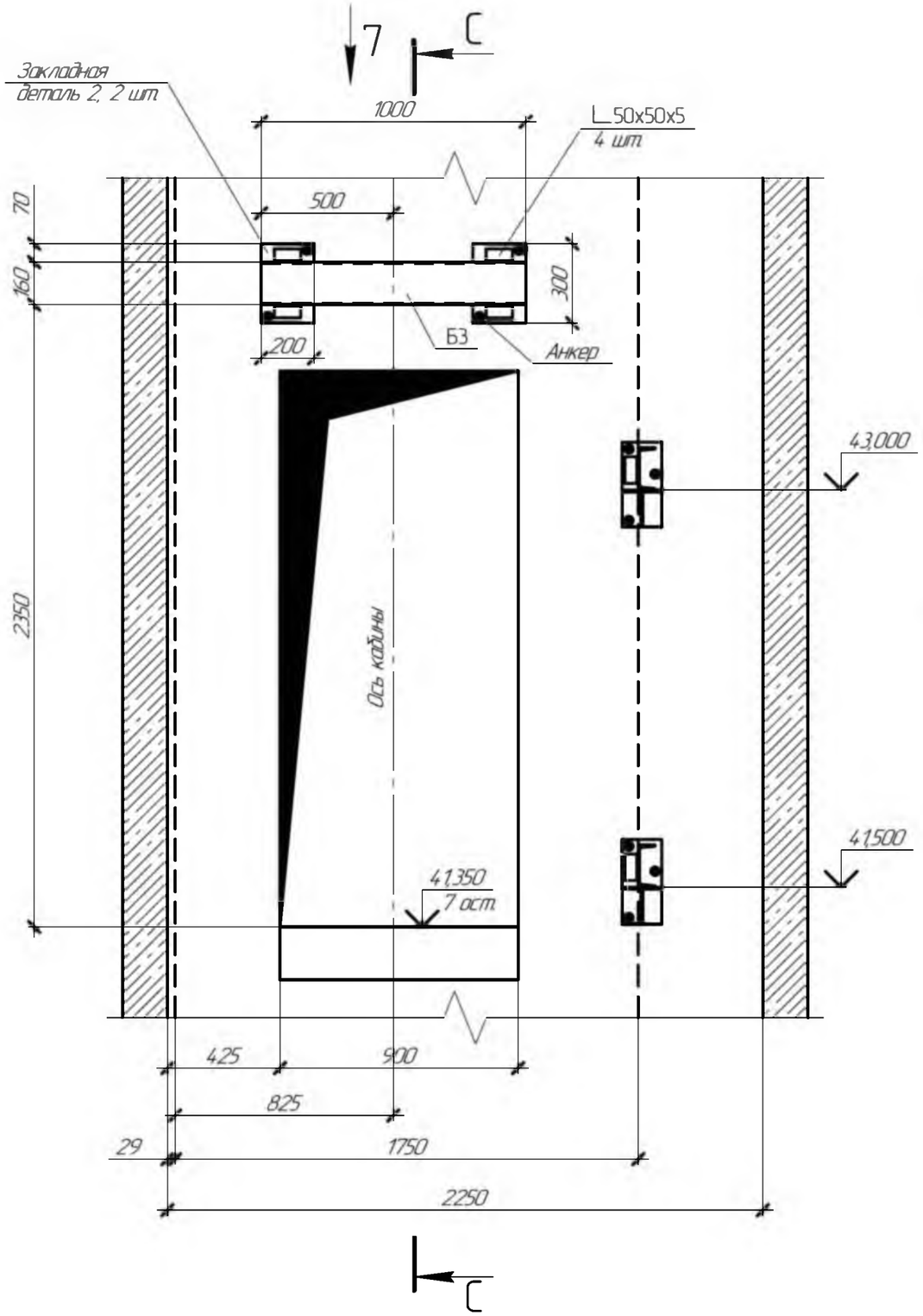

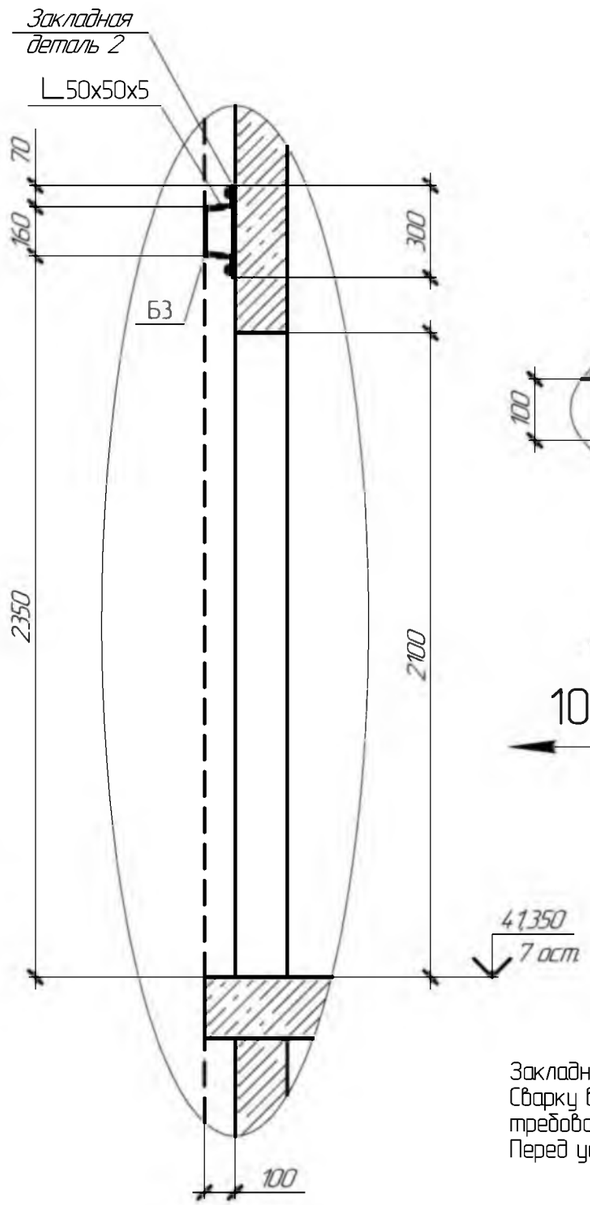

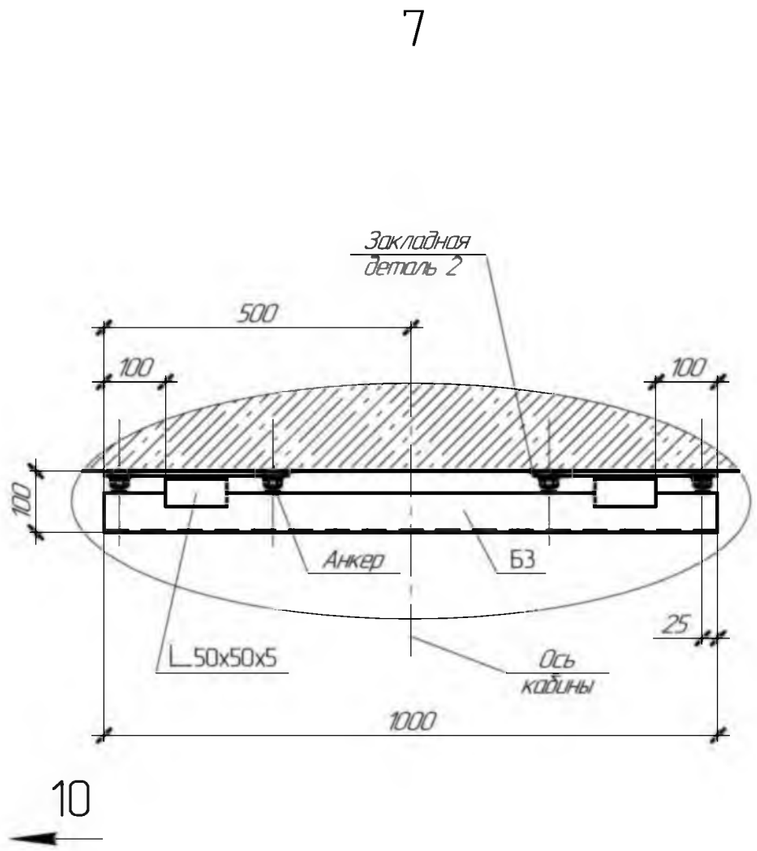

Закладные детали установить на стену с помощью 2 анкеров.
Сварку всех металлических элементов выполнить на сварку согласно требований ГОСТ 5264-80.
Перед установкой все металические элемнты окрасить грунтом.

Граница внутреннего вертикального пространства для размещения лифтового оборудования

Согласовано

Взам. инв. №

Подп. и дата

Инв. № подл.

Изм	Кол.уч.	Лист	№док.	Подп.	Дата	189-03.2024-ПЗ/1.0СР		
						ООО "Агрофирма"Ариант". Юргамышский элеватор. Курганская область, р.п. Юргамыш, ул. Линейная, 5а		
Разраб.		Зубарев А.В.			03.24	Замена пассажирского лифта (капитальный ремонт)	Стадия	Лист	Листов
Проверил		Костромитин И.Г.			03.24		Р	17	22
Н.контр		Костромитин И.Г.			03.24	Схема установки балки для кронштейнов дверей шахты на 7 остановке	ООО "Тех-Проект"		

Формат А3

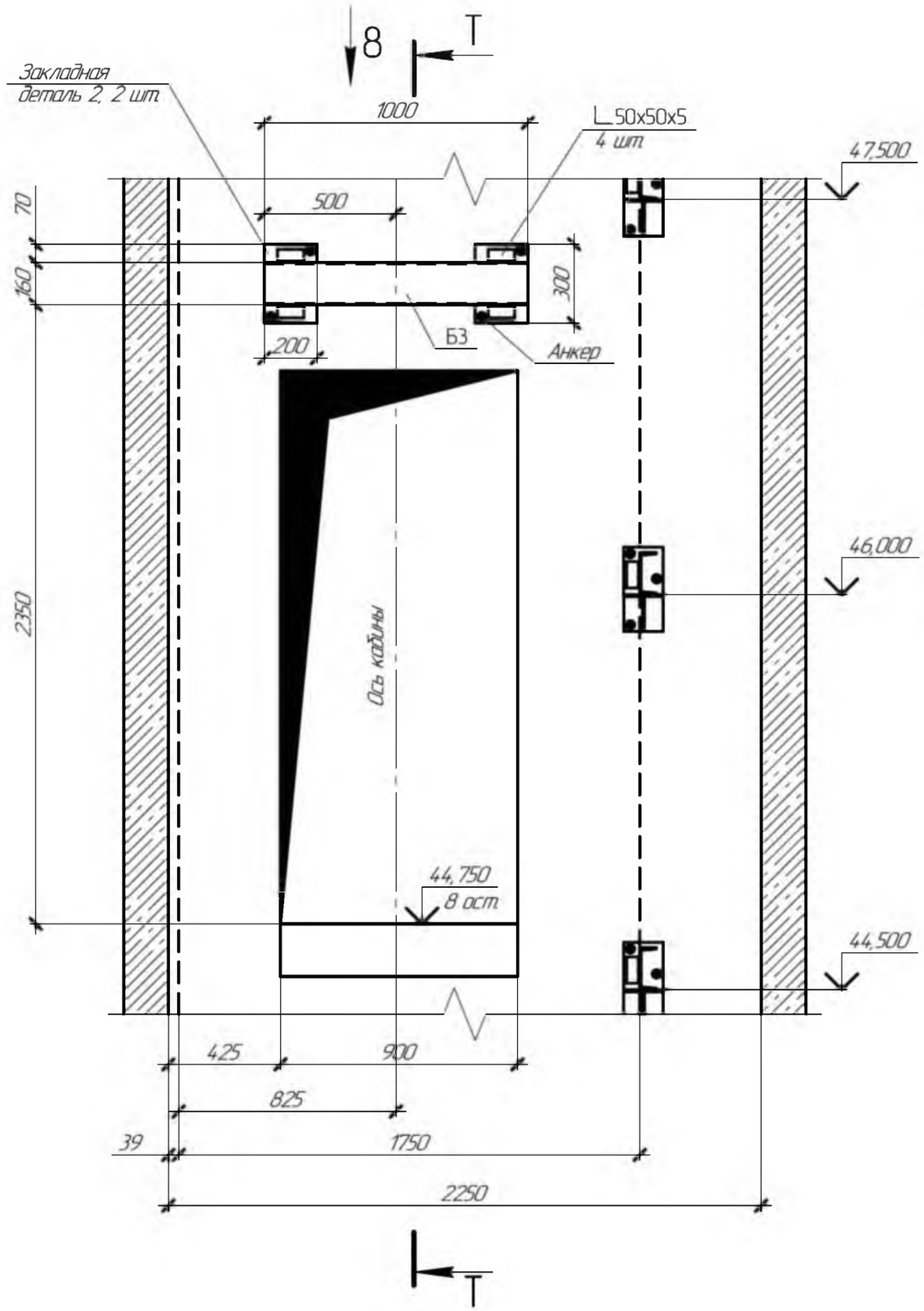

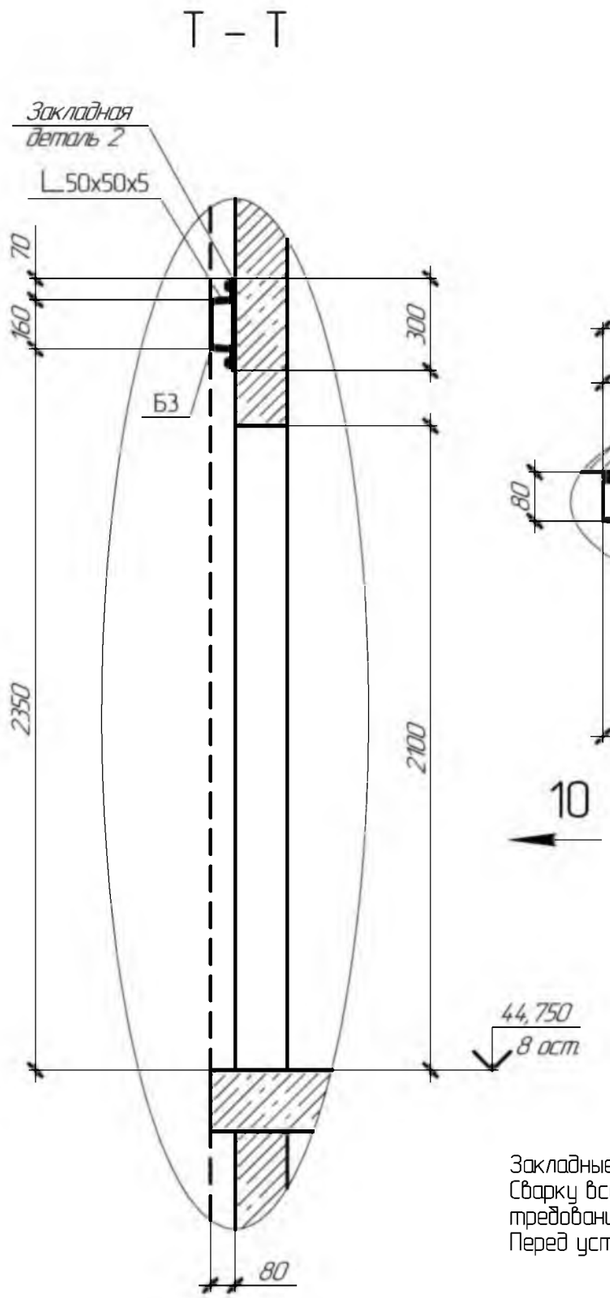

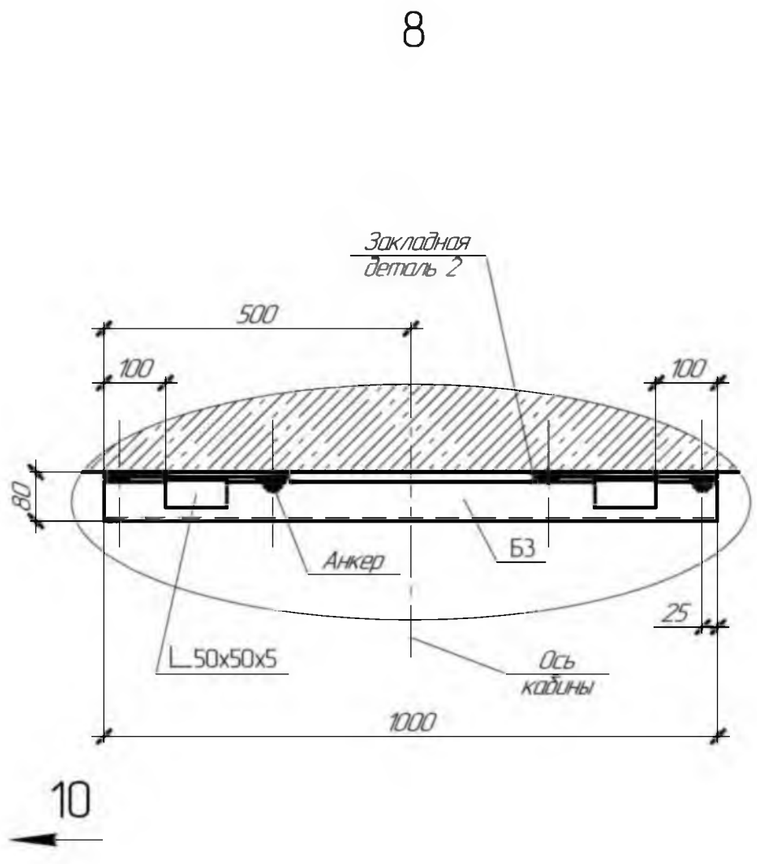

Закладные детали установить на стену с помощью 2 анкеров.
Сварку всех металлических элементов выполнить на сварку согласно требований ГОСТ 5264-80.
Перед установкой все металические элемнты окрасить грунтом.

Граница внутреннего вертикального пространства для размещения лифтового оборудования

Изм.	Кол.уч.	Лист	№док.	Подп.	Дата	189-03.2024-ПЗ/1.0СР		
						ООО "Агрофирма Ариант", Юргамышский элеватор. Курганская область, р.п. Юргамыш, ул Линейная, 5а		
Разраб.		Зубарев А.В.			03.24	Замена пассажирского лифта (капитальный ремонт)	Стадия	Лист	Листов
Проверил		Костромитин И.Г.			03.24		Р	18	22
Н.контр.		Костромитин И.Г.			03.24	Схема установки балки для кронштейнов дверей шахты и устройство дверного проема на 8 остановке	ООО "Тех-Проект"		

Согласовано

Взам. инв. №

Подп. и дата

Инв. № подл.

Формат А3

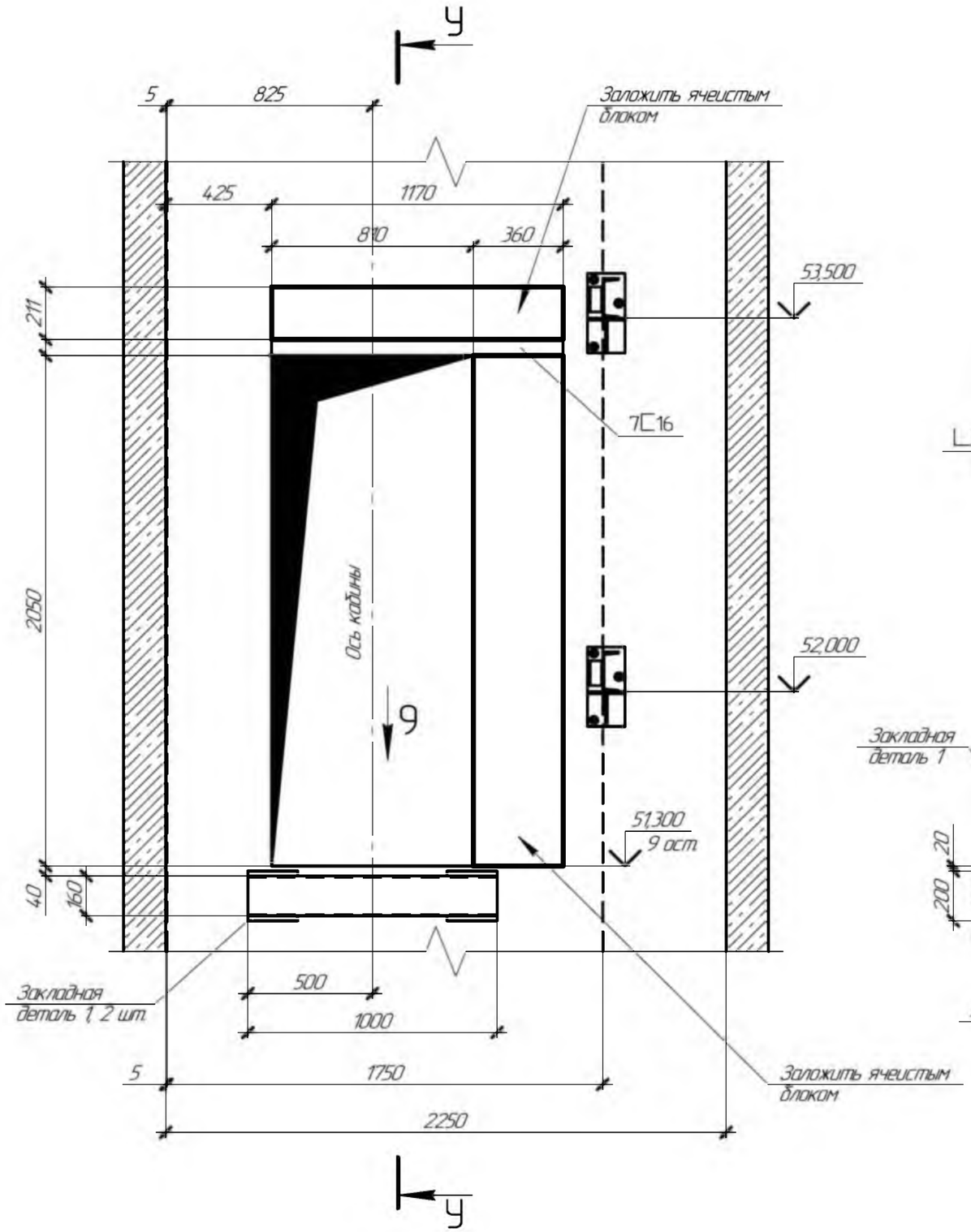

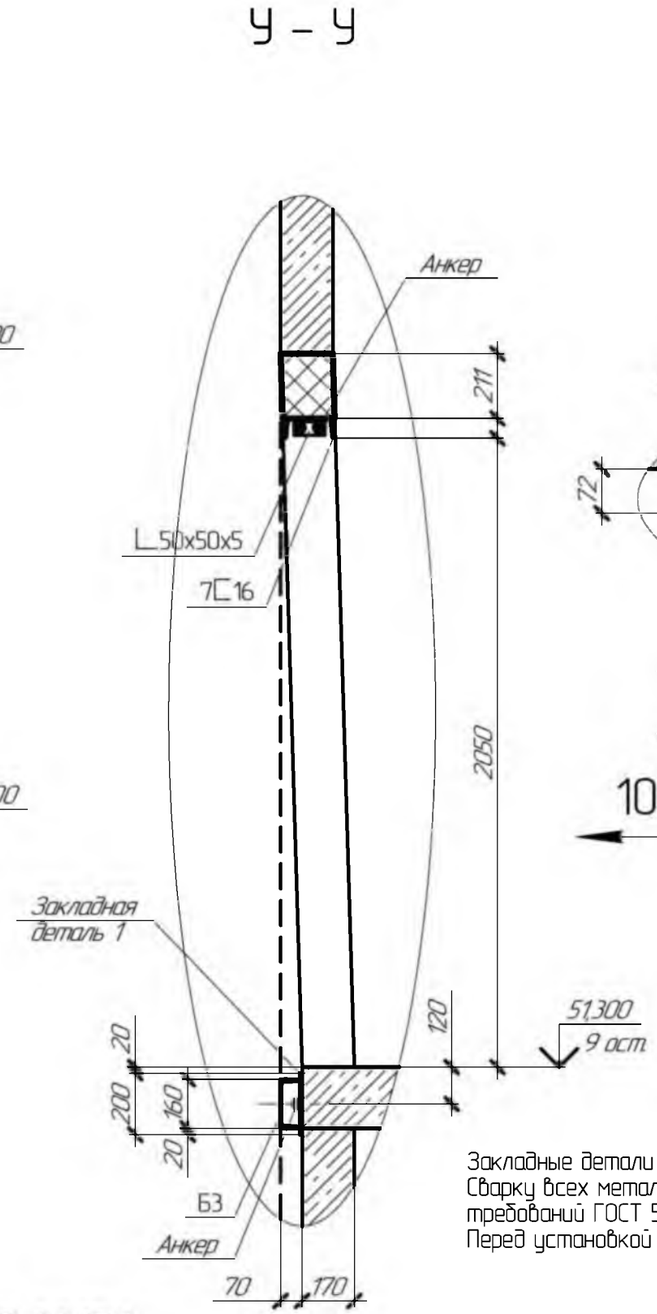

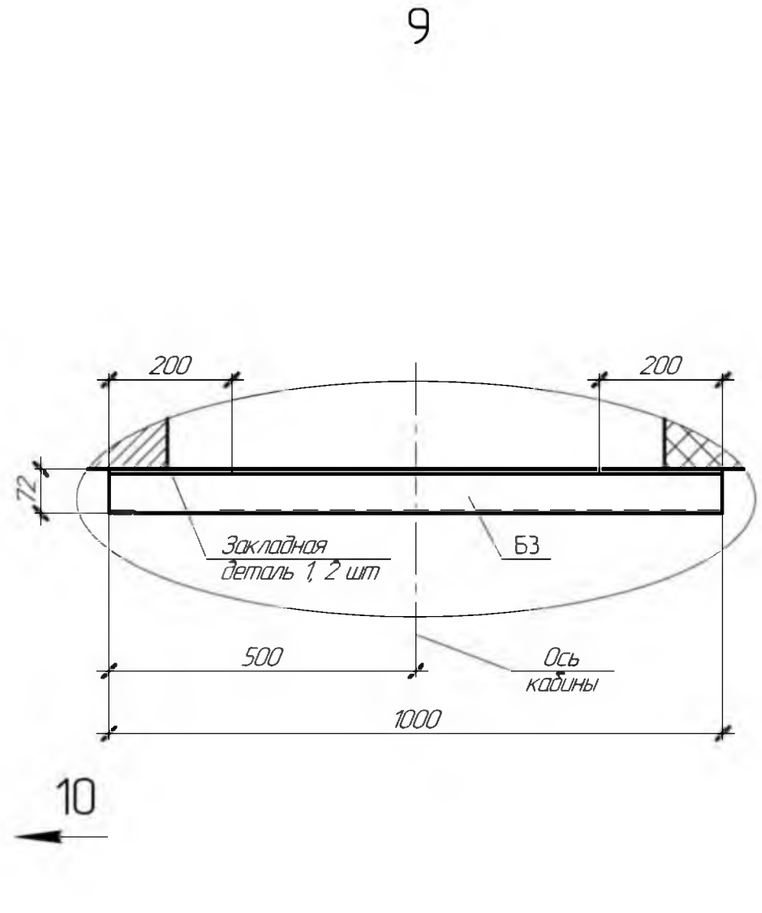

Закладные детали и стальные углы установить на стену с помощью 2 анкеров.
Сварку всех металлических элементов выполнить на сварку согласно требований ГОСТ 5264-80.
Перед установкой все металические элемнты окрасить грунтом.

Граница внутреннего вертикального пространства для размещения лифтового оборудования

Изм.	Кол.уч.	Лист	№док.	Подп.	Дата	189-03.2024-ПЗЛ.0СР		
						ООО "Агрофирма "Ариант". Юргамышский элеватор Курганская область, р.п. Юргамыш, ул Линейная, 5а		
Разраб.		Зубарев А.В.			03.24	Замена пассажирского лифта (капитальный ремонт)	Стадия	Лист	Листов
Проверил		Костромитин И.Г.			03.24		Р	19	22
Н.контр.		Костромитин И.Г.			03.24	Схема установки балки для кронштейнов дверей шахты и устройство дверного проема на 9 остановке	ООО "Тех-Проект"		

Согласовано

Взам. инв. №

Подп. и дата

Инв. № подл.

Формат А3

Закладная деталь 1

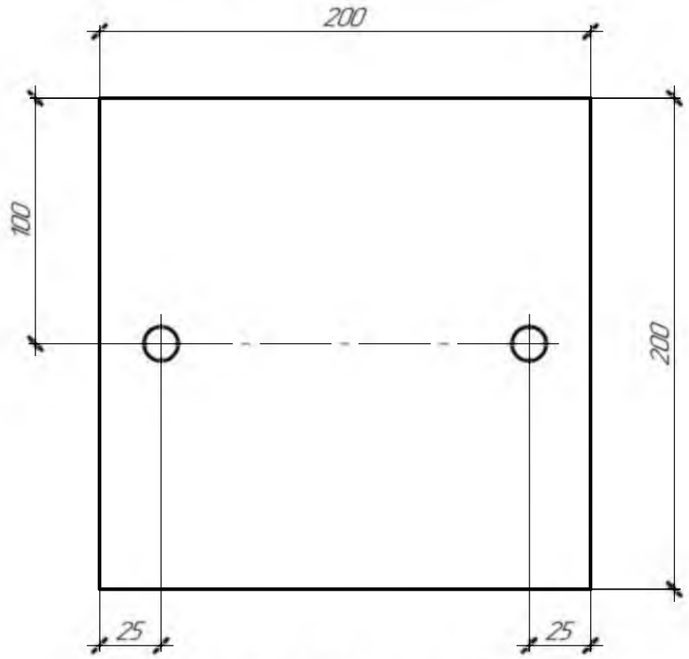

Закладная деталь 2

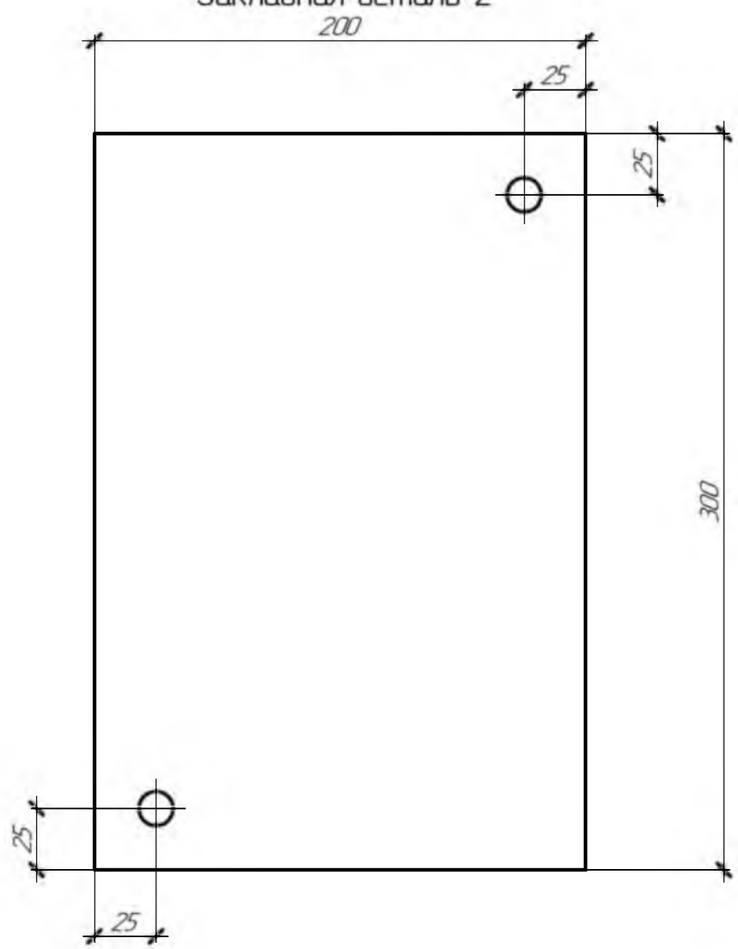

Спецификация материалов

Поз.	Обозначение	Наименование	Кол.	Масса ед., кг	Приме-чание
1	Подставка 1	Опорная подставка 1	6	4,37	
2	Подставка 2	Опорная подставка 2	6	4,37	
3	Б2	Швеллер $\frac{16У\ ГОСТ\ 8240-97}{С255\ ГОСТ\ 27772-2015}$ L=2200	6	31,24	
4	Б3	Швеллер $\frac{16У\ ГОСТ\ 8240-97}{С255\ ГОСТ\ 27772-2015}$ L=1000	3	14,2	
5	1⊏16	Швеллер $\frac{16У\ ГОСТ\ 8240-97}{С255\ ГОСТ\ 27772-2015}$ L=293	1	4,16	
6	2⊏16	Швеллер $\frac{16У\ ГОСТ\ 8240-97}{С255\ ГОСТ\ 27772-2015}$ L=900	1	12,78	
7	3⊏16	Швеллер $\frac{16У\ ГОСТ\ 8240-97}{С255\ ГОСТ\ 27772-2015}$ L=248	2	3,52	
8	4⊏16	Швеллер $\frac{16У\ ГОСТ\ 8240-97}{С255\ ГОСТ\ 27772-2015}$ L=243	1	3,45	
9	5⊏16	Швеллер $\frac{16У\ ГОСТ\ 8240-97}{С255\ ГОСТ\ 27772-2015}$ L=148	1	2,1	
10	6⊏16	Швеллер $\frac{16У\ ГОСТ\ 8240-97}{С255\ ГОСТ\ 27772-2015}$ L=93	1	1,32	
11	7⊏16	Швеллер $\frac{16У\ ГОСТ\ 8240-97}{С255\ ГОСТ\ 27772-2015}$ L=1170	1	16,61	
12	Закладная деталь 1	Лист $\frac{Б\ 8х200\ ГОСТ\ 19903-2015}{Ст3сп\ ГОСТ\ 14637-89}$ L=200	8	2,51	
13	Закладная деталь 2	Лист $\frac{Б\ 8х200\ ГОСТ\ 19903-2015}{Ст3сп\ ГОСТ\ 14637-89}$ L=300	4	3,77	
14	L_50х50х5	Уголок $\frac{В\ 50х50х5\ ГОСТ\ 8509-93}{С245\ ГОСТ\ 27772-2015}$ L= 100	24	0,38	
15	Окраска грунтом	Грунт ГФ-021	–	–	17,13 кв.м
16	Анкер	Болт анкерный с гайкой 12х100	68	0,06	
17	Заложить ячеистым блоком	Блок I/600х100х200/D500/В2,5	–	–	0,16928 куб.м
18	Заложить ячеистым блоком	Раствор кладочный марки М25	–	–	0,02024 куб.м

Изм.	Кол.уч.	Лист	№док.	Подп.	Дата
Разраб.		Зубарев А.В.			03.24
Проверил		Костромитин И.Г.			03.24
Н.контр.		Костромитин И.Г.			03.24

189-03.2024-ПЗ/1.0СР

ООО "Агрофирма Ариант". Юргамышский элеватор.
Курганская область, р.п. Юргамыш, ул. Линейная, 5а

Замена пассажирского лифта (капитальный ремонт)

Стадия	Лист	Листов
Р	20	22

Закладная деталь 1
Закладная деталь 2
Спецификация материалов по устройству дверных проемов

ООО "Тех-Проект"

Согласовано

Взам. инв. №

Подп. и дата

Инв. № подл.

Формат А3

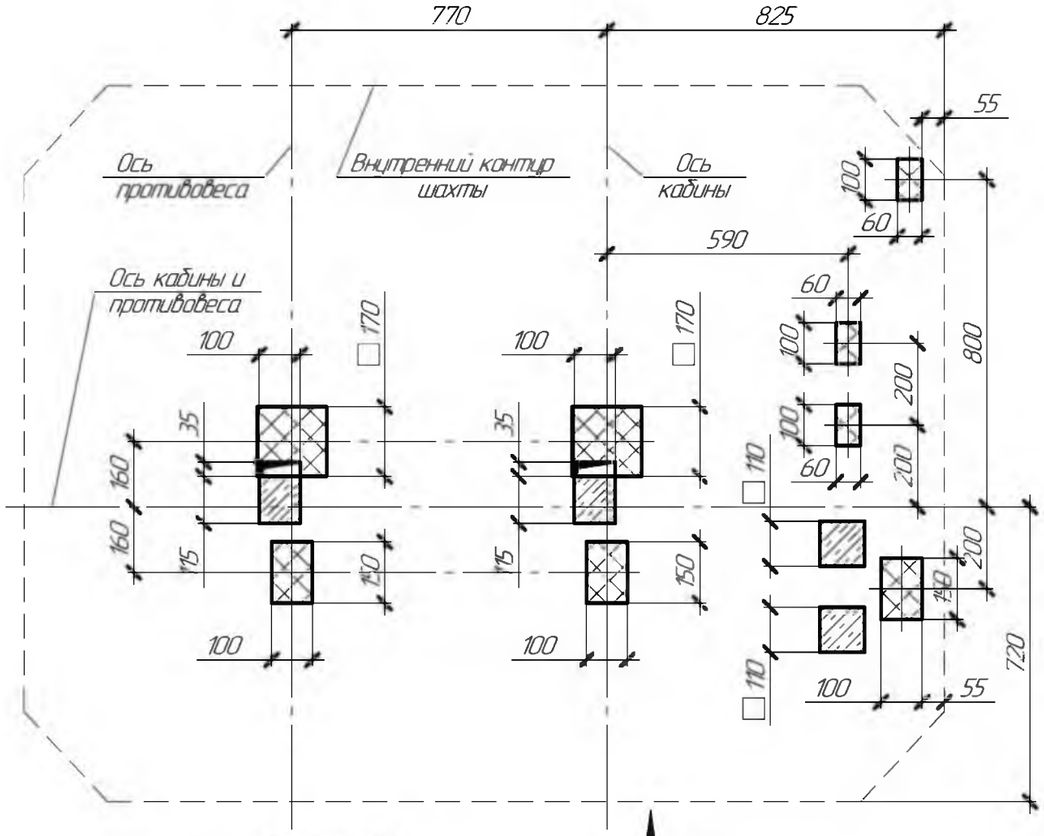

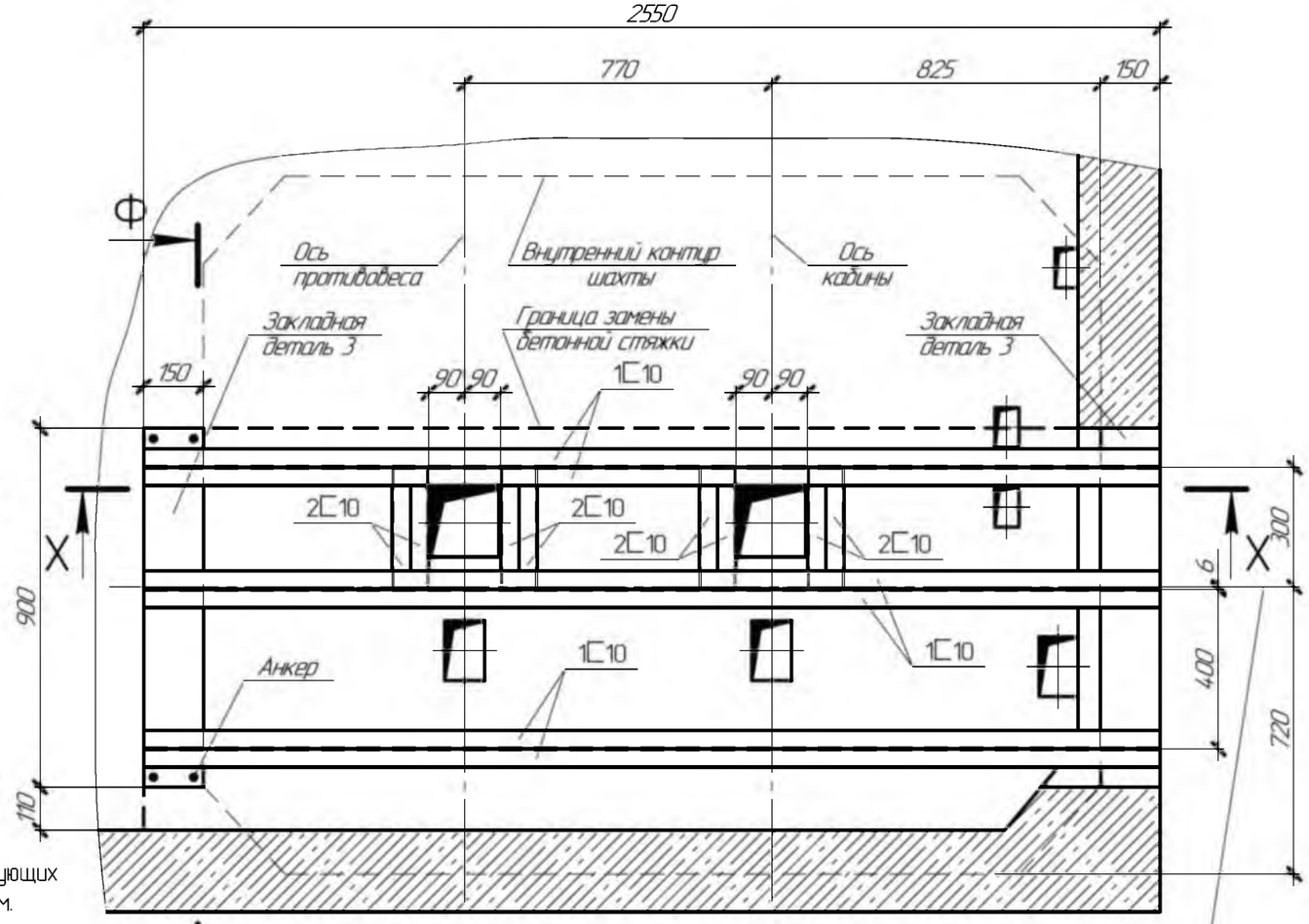

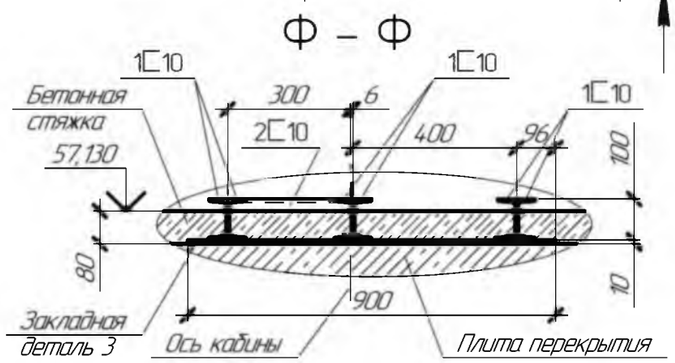

– Заделка существующих отверстий бетоном.

– Пробивка новых (расширение существующих) отверстий.

Швеллера устновить на закладные детали и закрепить их на сварку согласно ГОСТ 5264–80. Перед установкой закладные детали и швеллера окрасить грунтом. После выполненния работ по монтажу лифта на полу выполнить бетонную стяжку высотой 80 мм.

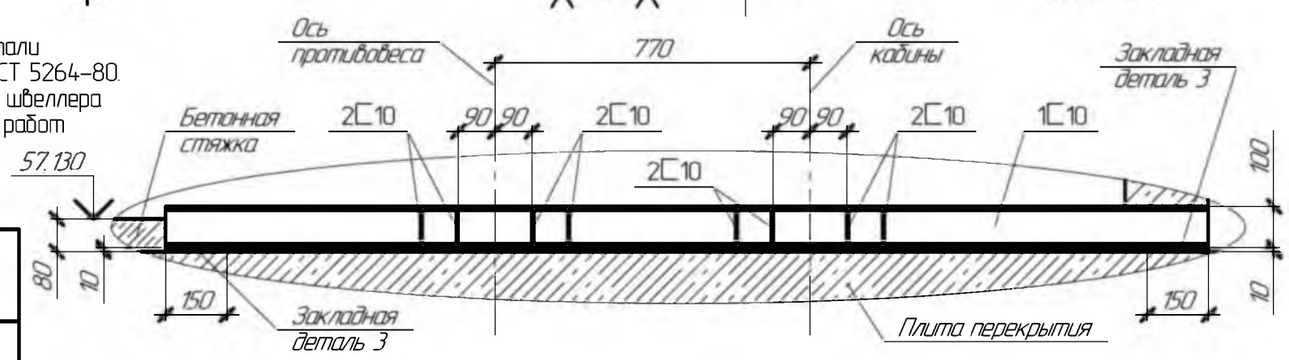

Спецификация материалов

Поз.	Обозначение	Наименование	Кол.	Масса ед., кг	Примечание
1	Закладная деталь 3	Лист $\frac{Б\ 10х150\ ГОСТ\ 19903-2015}{Ст3сп\ ГОСТ\ 14637-89}$ L=900	2	10,6	
2	1⊏10	Швеллер $\frac{10У\ ГОСТ\ 8240-97}{С255\ ГОСТ\ 27772-2015}$ L=2550	6	21,9	
3	2⊏10	Швеллер $\frac{10У\ ГОСТ\ 8240-97}{С255\ ГОСТ\ 27772-2015}$ L=290	8	2,49	
4	Окраска грунтом	Грунт ГФ–021	–	–	7,13 кв.м
5	Анкер	Болт анкерный с гайкой 12х100	4	0,06	
6	Заделка бетоном	Бетон класса В15	–	–	0,007 куб.м.
7	Заделка ниш в стене 150х900 мм глубиной 205 мм	Керамический кирпич	–	–	0,028 куб.м.
8	Бетонная стяжка высотой 80 мм	Бетон класса В15	–	–	2,49 кв.м.

Согласовано

Взам. инв. №

Подп. и дата

Инв. № подл.

Изм.	Кол.уч.	Лист	№док.	Подп.	Дата
Разраб.		Зубарев А.В.			03.24
Проверил		Костромитин И.Г.			03.24
Н.контр.		Костромитин И.Г.			03.24

189–03.2024–ПЗ/1.0СР

ООО "Агрофирма Ариант". Юргамышский элеватор. Курганская область, р.п. Юргамыш, ул Линейная, 5а

Замена пассажирского лифта (капитальный ремонт)

Стадия	Лист	Листов
Р	21	22

Устройство отверстий в плите перекрытия шахты
Усиление плиты перекрытия шахты

ООО "Тех–Проект"

Формат А3

10

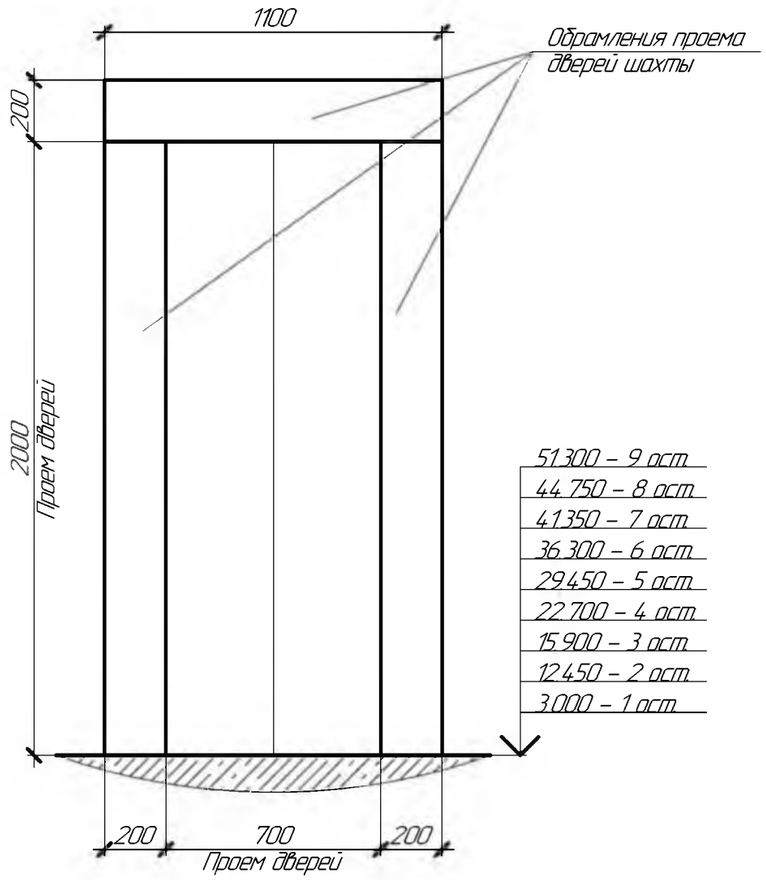

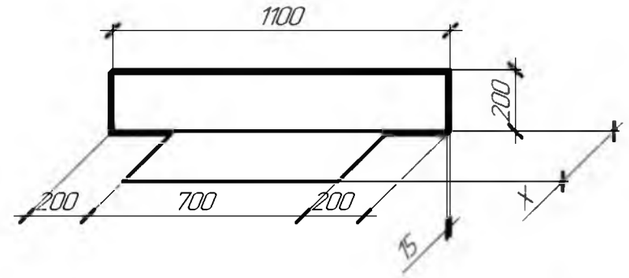

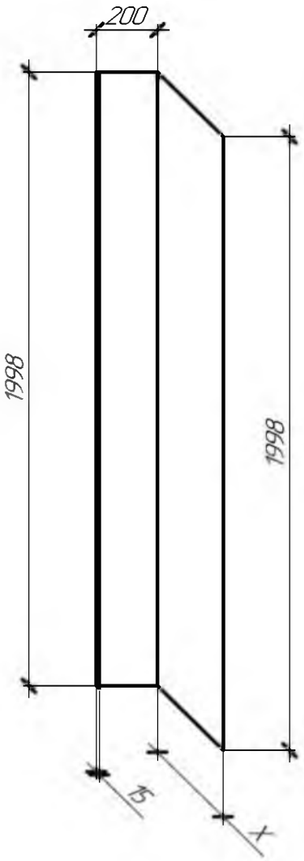

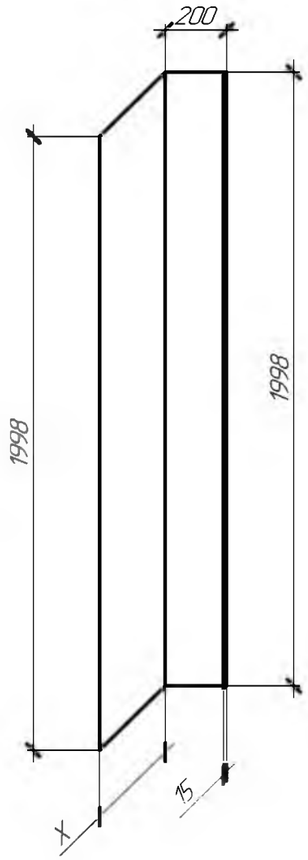

Ост.	X, мм
9	125
8	135
7	155
6	220
5	275
4	370
3	375
2	375
1	420

Обрамление дверей шахты изготовить из стального листа толщиной 1,5 мм и выполнить окраску в цвет RAL7035.
Размер обрамлений по глубине дверного проема уточнить после установки дверей шахты.

Спецификация материалов

Поз.	Обозначение	Наименование	Кол.	Масса ед., кг	Приме-чание
1	Обрамления проема дверей шахты	Комплект обрамлений для дверей 700x2000 мм, глубина проема 420 мм	1	37,78	
2	Обрамления проема дверей шахты	Комплект обрамлений для дверей 700x2000 мм, глубина проема 375 мм	2	35,19	
3	Обрамления проема дверей шахты	Комплект обрамлений для дверей 700x2000 мм, глубина проема 370 мм	1	34,84	
4	Обрамления проема дверей шахты	Комплект обрамлений для дверей 700x2000 мм, глубина проема 275 мм	1	29,19	
5	Обрамления проема дверей шахты	Комплект обрамлений для дверей 700x2000 мм, глубина проема 220 мм	1	25,89	
6	Обрамления проема дверей шахты	Комплект обрамлений для дверей 700x2000 мм, глубина проема 155 мм	1	22,01	
7	Обрамления проема дверей шахты	Комплект обрамлений для дверей 700x2000 мм, глубина проема 135 мм	1	20,83	
8	Обрамления проема дверей шахты	Комплект обрамлений для дверей 700x2000 мм, глубина проема 125 мм	1	20,24	

Согласовано

Взам. инв. №

Подп. и дата

Инв. № подл.

Изм	Кол.уч.	Лист	№док.	Подп.	Дата
Разраб.		Зубарев А.В.			03.24
Проверил		Костромитин И.Г.			03.24
Н.контр		Костромитин И.Г.			03.24

189-03.2024-ПЗ/1.0СР

ООО "Агрофирма Ариант". Юргамышский элеватор.
Курганская область, р.п. Юргамыш, ул. Линейная, 5а

Замена пассажирского лифта (капитальный ремонт)

Стадия	Лист	Листов
Р	22	22

Обрамления дверей шахты

ООО "Тех-Проект"

Формат А3

РАЗДЕЛ

Электроснабжение лифтовой установки

189-03.2024-ПЗЛ.ЭС

ВЕДОМОСТЬ РАБОЧИХ ЧЕРТЕЖЕЙ ОСНОВНОГО КОМПЛЕКТА

Лист	Наименование	Примечание
1	Общие данные. Общие указания	
2	Принципиальная схема электроснабжения лифта	
3	Схема прокладки кабелей по подвалу	
4	Схема прокладки кабелей аварийного освещения и электроснабжения лифта	
5	Схема прокладки кабелей основного освещения	
6	Схема освещения шахты лифта	

ВЕДОМОСТЬ ССЫЛОЧНЫХ И ПРИЛАГАЕМЫХ ДОКУМЕНТОВ

Обозначение	Наименование	Примечание
	Ссылочные документы	
СП 76.13330.2016	Электротехнические устройства	
ПУЭ изд.7	Правила устройства электроустановок	
СП 256.1325800.2016	Электроустановки жилых и общественных зданий.	
	Правила проектирования и монтажа.	
ГОСТ 31565-2012	Кабельные изделия. Требования пожарной безопасности	
	Прилагаемые документы	
189-03.2024-ПЗ/1.ЭС-С	Спецификация оборудования и материалов	
189-03.2024-ПЗ/1.ЭС-В	Ведомость работ	

УСЛОВНЫЕ ОБОЗНАЧЕНИЯ

Обозначение	Наименование
	Светильник светодиодный
	Ящик с трансформатором понижающим напряжение 220/36В
	Выключатель автоматический
	Розетка штепсельная одноместная с 3-м заземляющим
	контактом для открытой установки напряжением 220В
	Выключатель однополюсный для открытой установки
	Выключатель однополюсный проходной для открытой установки
	Коробка распределительная
	Светильник ЛСП 44-2х18 с люминисцентными лампами
	Существующий электрический обогреватель

ОБЩИЕ УКАЗАНИЯ

Проектом предусмотрена замена питающей линии электроснабжения и освещения лифтового оборудования, а также монтаж аварийного освещения машинного помещения.
Система заземления нейтрали типа TN-C-S. Степень обеспечения надежности электроснабжения принята 2, для потребителей 1 категории.
Светильник аварийного освещения и лифт запитаны от АВР.
АВР установить в помещении РУ-0,4 на подсилостном этаже.
Управление аварийным освещением осуществляется выключателем.
Основоное освещение шахты, машинного помещения и розетки запитаны от точки существующей сети электроснабжения в машинном помещении.
Розетку в приямке подключить через устройство защитного отключения.
Высота установки розеток и выключателей – 0,9 м от уровня пола.
Выключатели установить у входа в машинное помещение.
Освещение шахты выполнить настенными светильниками с установкой на противоположной от дверных проемов строне шахты с установкой крайних на расстоянии 0,5 м от самой верхней
Сети электроснабжения выполняются кабелями: лифта – ВВГнг(А)-FRLS 5х6, аварийного и основного освещения – ВВГнг(А)-FRLS 3х1,5, розеточной сети – ВВГнг(А)-FRLS 3х2,5 прокладываются открыто.
Прокладку кабелей сквозь стены и перекрытия вести в стальных трубах.

Согласовано

Взам. инв. №

Подп. и дата

Инв. № подл.

Изм.	Кол.уч.	Лист	№док.	Подп.	Дата	189-03.2024-ПЗ/1.ЭС		
						ООО "Агрофирма Ариант". Юргамышский элеватор. Курганская область, р.п. Юргамыш, ул Линейная, 5а		
Разраб.		Зубарев А.В.			03.24	Замена пассажирского лифта (капитальный ремонт)	Стадия	Лист	Листов
Проверил		Костромитин И.Г.			03.24		Р	1	6
Н.контр.		Костромитин И.Г.			03.24	Общие данные Общие указания	ООО "Тех-Проект"		

Формат А3

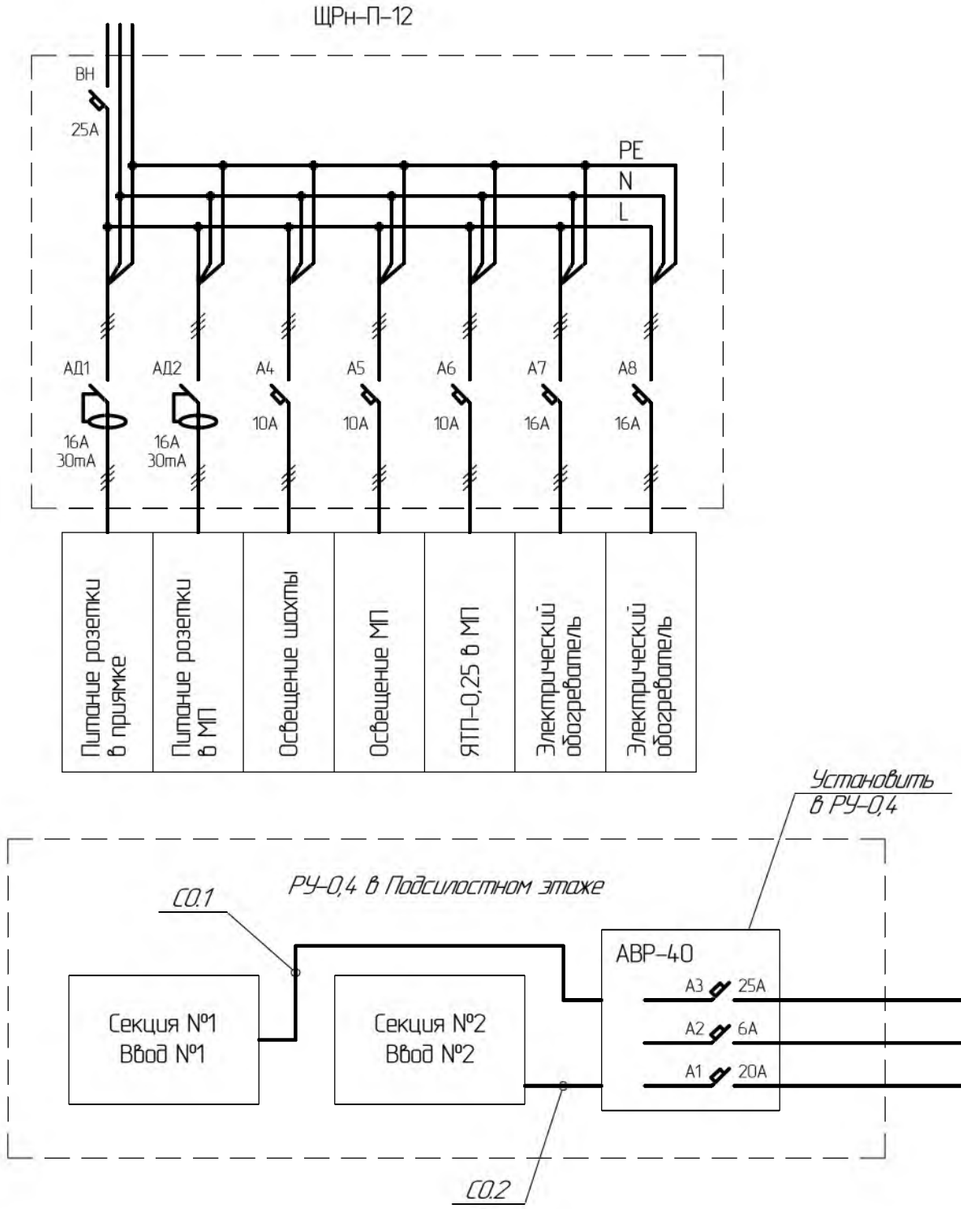

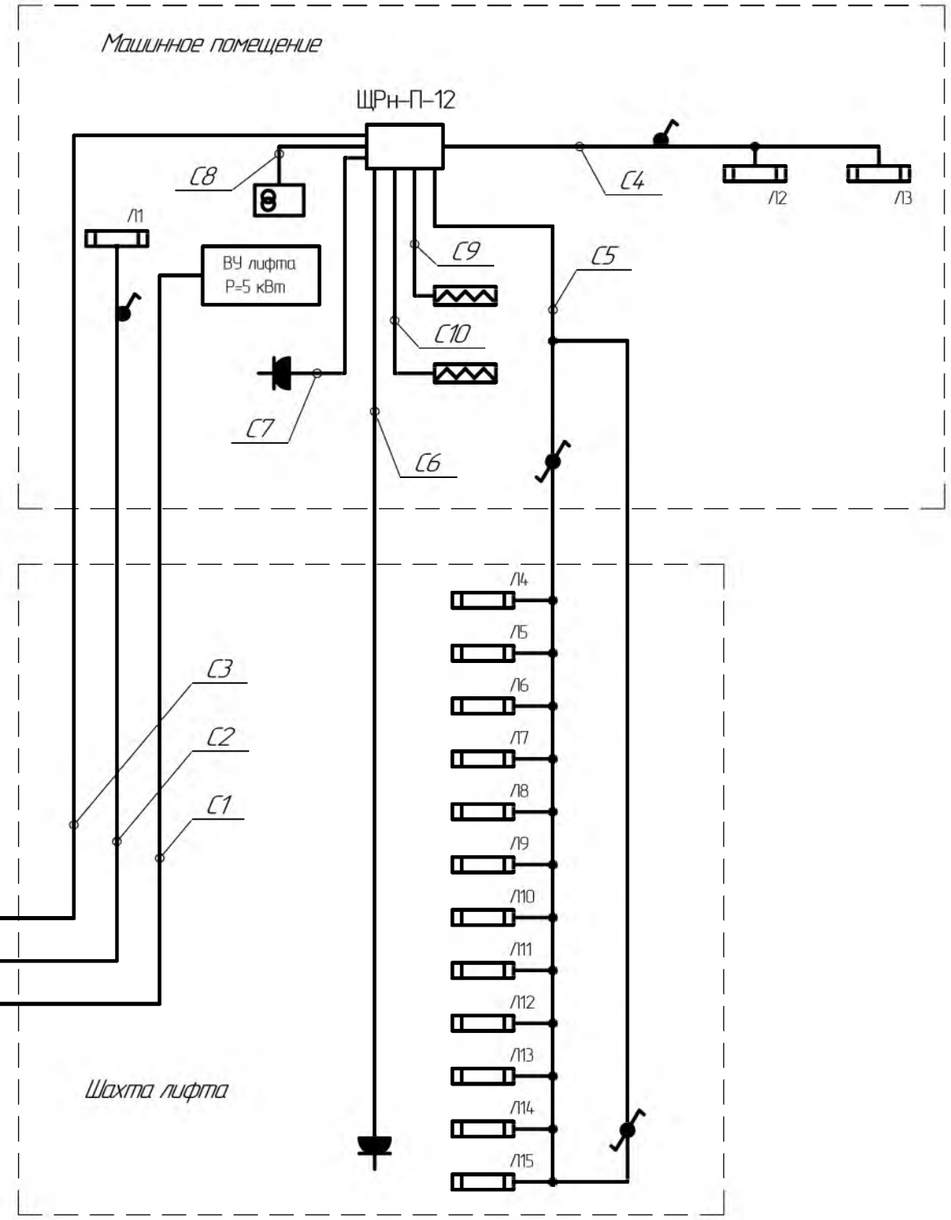

Шифр	Наименование, тип материалов	Ед.изм.	Кол-во	Шифр	Наименование, тип материалов	Ед.изм.	Кол-во
С0.1	Кабель ВВГнг(А)-FRLS 5х10	м	Устанавливает Заказчик	А1	Выкл.автом. ВА47-29-3С, Iнр=20А	шт.	1
С0.2	Кабель ВВГнг(А)-FRLS 5х10	м	Устанавливает Заказчик	А2	Выкл.автом. ВА47-29-1С, Iнр=6А	шт.	1
С1	Кабель ВВГнг(А)-FRLS 5х6	м	100	А3	Выкл.автом. ВА47-29-1С, Iнр=25А	шт.	1
С2	Кабель ВВГнг(А)-FRLS 2х1,5	м	101	А4 – А6	Выкл.автом. ВА47-29-1С, Iнр=10А	шт.	3
С3	Кабель ВВГнг(А)-FRLS 3х4	м	101	А7, А8	Выкл.автом. ВА47-29-1С, Iнр=16А	шт.	2
С4	Кабель ВВГнг(А)-FRLS 2х1,5	м	9	АД1, АД2	Диф.автом. АД12 2Р, Iнр=16А, Iо=30мА	шт.	2
С5	Кабель ВВГнг(А)-FRLS 2х1,5	м	131	ВН	Выключатель нагрузки Iнр=25А	шт.	1
С6	Кабель ВВГнг(А)-FRLS 3х2,5	м	64		Выключатель однополюсный для открытой установки	шт.	2
С7	Кабель ВВГнг(А)-FRLS 3х2,5	м	2		Выключатель проходной однополюс. для открытой установки	шт.	2
С8	Кабель ВВГнг(А)-FRLS 3х2,5	м	2		Розетка для открытой установки напряжением 220В	шт.	2
С9	Кабель ВВГнг(А)-FRLS 3х2,5	м	2	Л1	Светильник светодиодный ДБП-8	шт.	1
С10	Кабель ВВГнг(А)-FRLS 3х2,5	м	8	Л1 – Л15	Светильник светодиодный ДСП-24	шт.	14
ЩРн-п-12	Щит распределительный	шт.	1		Ящик с трансформатором, понижающим напряжение 220/36В	шт.	1

Изм.	Кол.уч.	Лист	№док.	Подп.	Дата
Разраб.		Зубарев А.В.			03.24
Проверил		Костромитин И.Г.			03.24
Н.контр.		Костромитин И.Г.			03.24

189-03.2024-ПЗЛ.ЭС

ООО "Агрофирма Ариант". Юргамышский элеватор. Курганская область, р.п. Юргамыш, ул. Линейная, 5а

Замена пассажирского лифта (капитальный ремонт)

Стадия	Лист	Листов
Р	2	6

Принципиальная схема электроснабжения лифта

ООО "Тех-Проект"

Согласовано

Взам. инв. №

Подп. и дата

Инв. № подл.

Формат А3

1 уровень

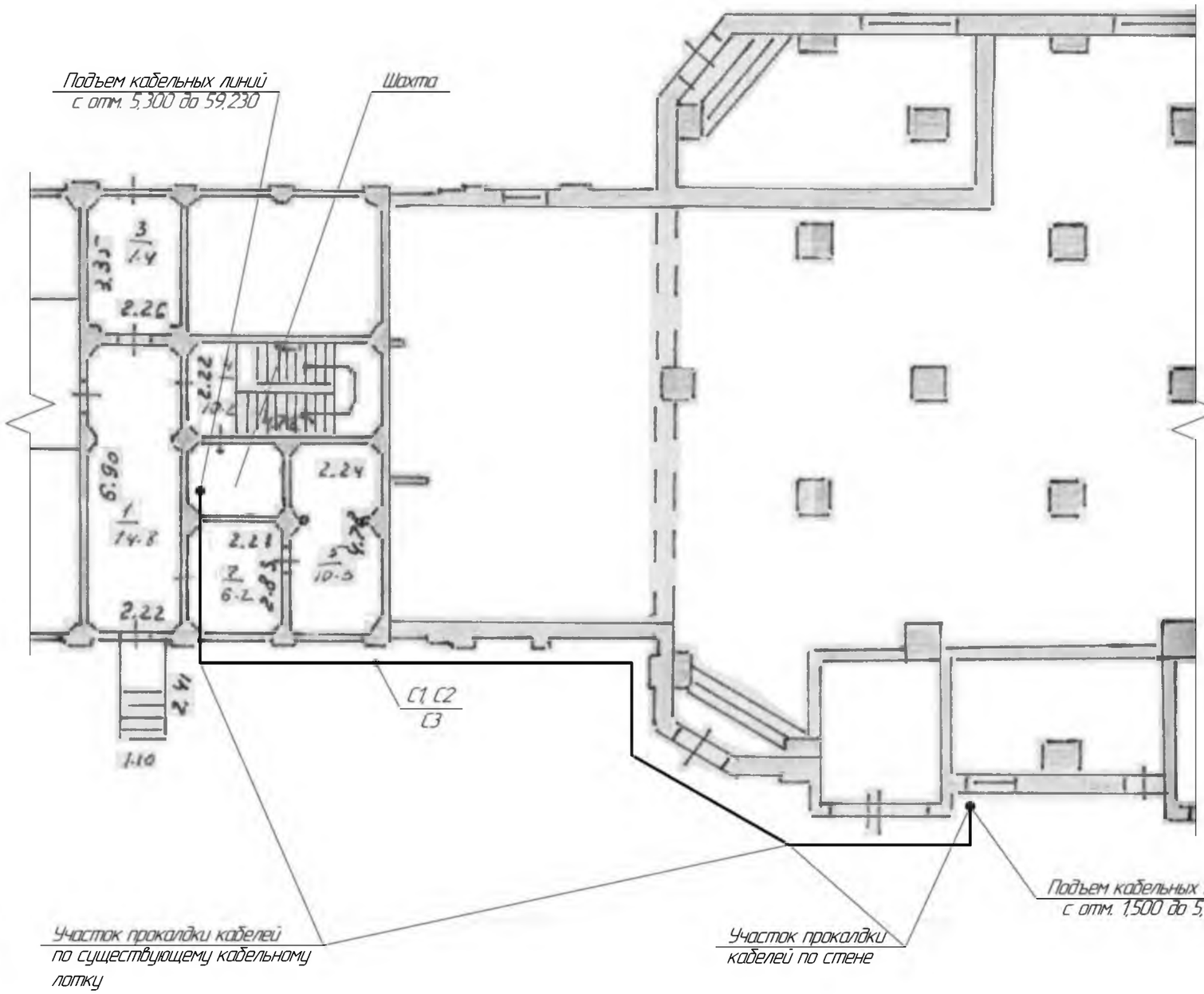

Подсилостный этаж

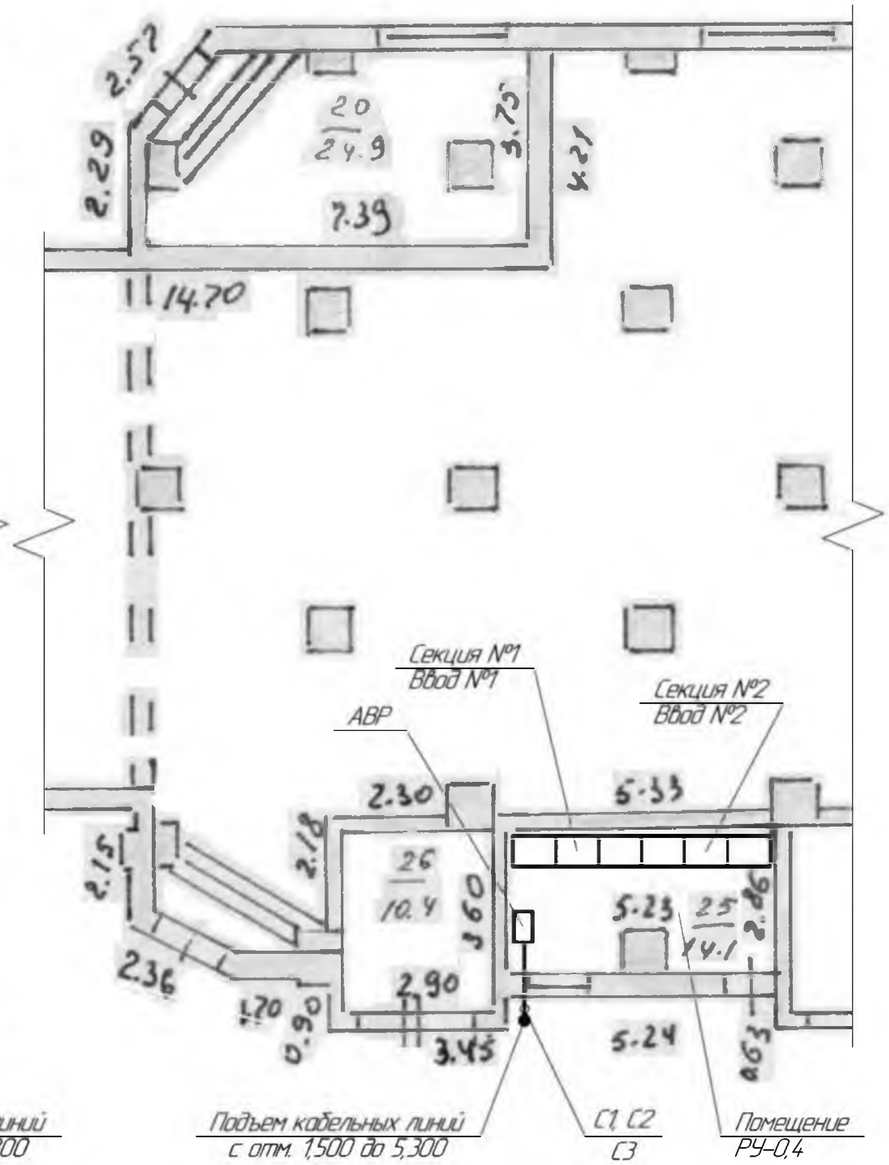

АВР установить на стену на высоте 1,35 м от пола.
Кабельные линии С1, С2, от РУ-0,4 до машинного помещения открыто в гофрированных трубах по фасаду здания и по существующему кабельному лотку вдоль существующих кабельных линий, далее через помещение 7 первого уровня открыто по стене в гофрированных трубах, по шахте – открыто по стене.
Прокладку кабелей сквозь стены и перекрытия вести в стальных трубах

С1 – кабель ВВГнг(А)-FRLS 5х6 L=97 м (59 м – по стене, 2 м – в стальной трубе, 17 м – в гофрированной трубе, 19 м – в гофрированной трубе по лотку)
С2 – кабель ВВГнг(А)-FRLS 2х1,5 L=97 м (59 м – по стене, 2 м – в стальной трубе, 17 м – в гофрированной трубе, 19 м – в гофрированной трубе по лотку)
С3 – кабель ВВГнг(А)-FRLS 3х4 L=97 м (59 м – по стене, 2 м – в стальной трубе, 17 м – в гофрированной трубе, 19 м – в гофрированной трубе по лотку)

Изм	Кол.уч.	Лист	№док.	Подп.	Дата	189-03.2024-ПЗ/1.ЭС		
						ООО "Агрофирма "Ариант". Юргамышский элеватор. Курганская область, р.п. Юргамыш, ул. Линейная, 5а		
Разраб.		Зубарев А.В.			03.24	Замена пассажирского лифта (капитальный ремонт)	Стадия	Лист	Листов
Проверил		Костромитин И.Г.			03.24		Р	3	6
Н.контр.		Костромитин И.Г.			03.24	Схема прокладки кабелей по подвалу	ООО "Тех-Проект"		

Согласовано

Взам. инв. №

Подп. и дата

Инв. № подл.

Формат А3

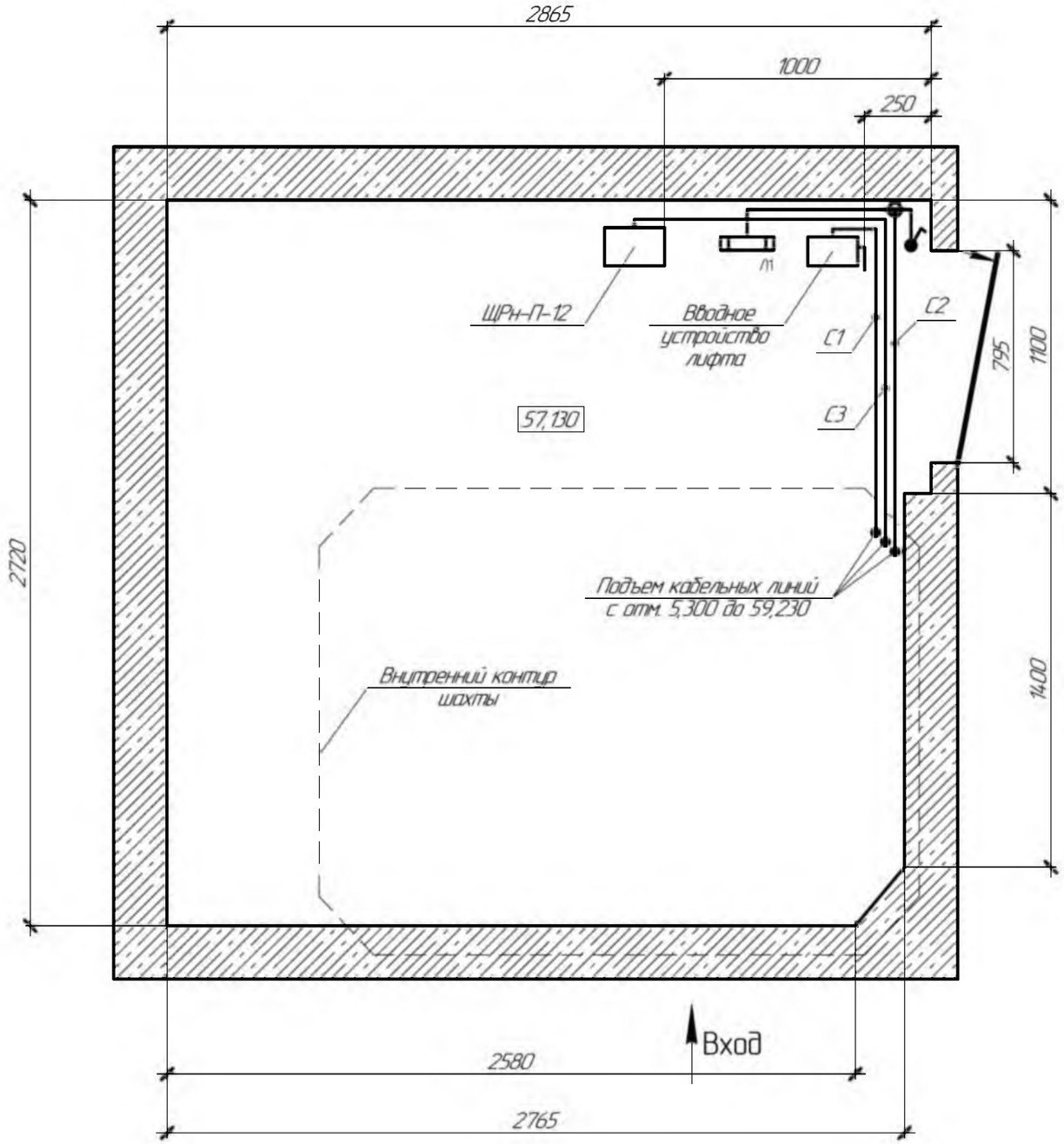

Все кабельные линии в машинном помещении вести открыто по стене на высоте от пола 2,1 м.
Щит ЩРн-П-12 установить на высоте 1,35 м от уровня пола.

С1 – кабель ВВГнг(А)-FRLS 5х6 L=3 м
С2 – кабель ВВГнг(А)-FRLS 2х1,5 L=4 м
С3 – кабель ВВГнг(А)-FRLS 3х4 L=4 м

Согласовано

Взам. инв. №

Подп. и дата

Инв. № подл.

Изм.	Кол.уч.	Лист	№док.	Подп.	Дата	189-03.2024-ПЗ/1.ЭС		
						ООО "Агрофирма Ариант". Юргамышский элеватор. Курганская область, р.п. Юргамыш, ул. Линейная, 5а		
Разраб.		Зубарев А.В.			03.24	Замена пассажирского лифта (капитальный ремонт)	Стадия	Лист	Листов
Проверил		Костромитин И.Г.			03.24		Р	4	6
Н.контр.		Костромитин И.Г.			03.24	Схема прокладки кабелей аварийного освещения и электроснабжения лифта	ООО "Тех-Проект"		

Формат А3

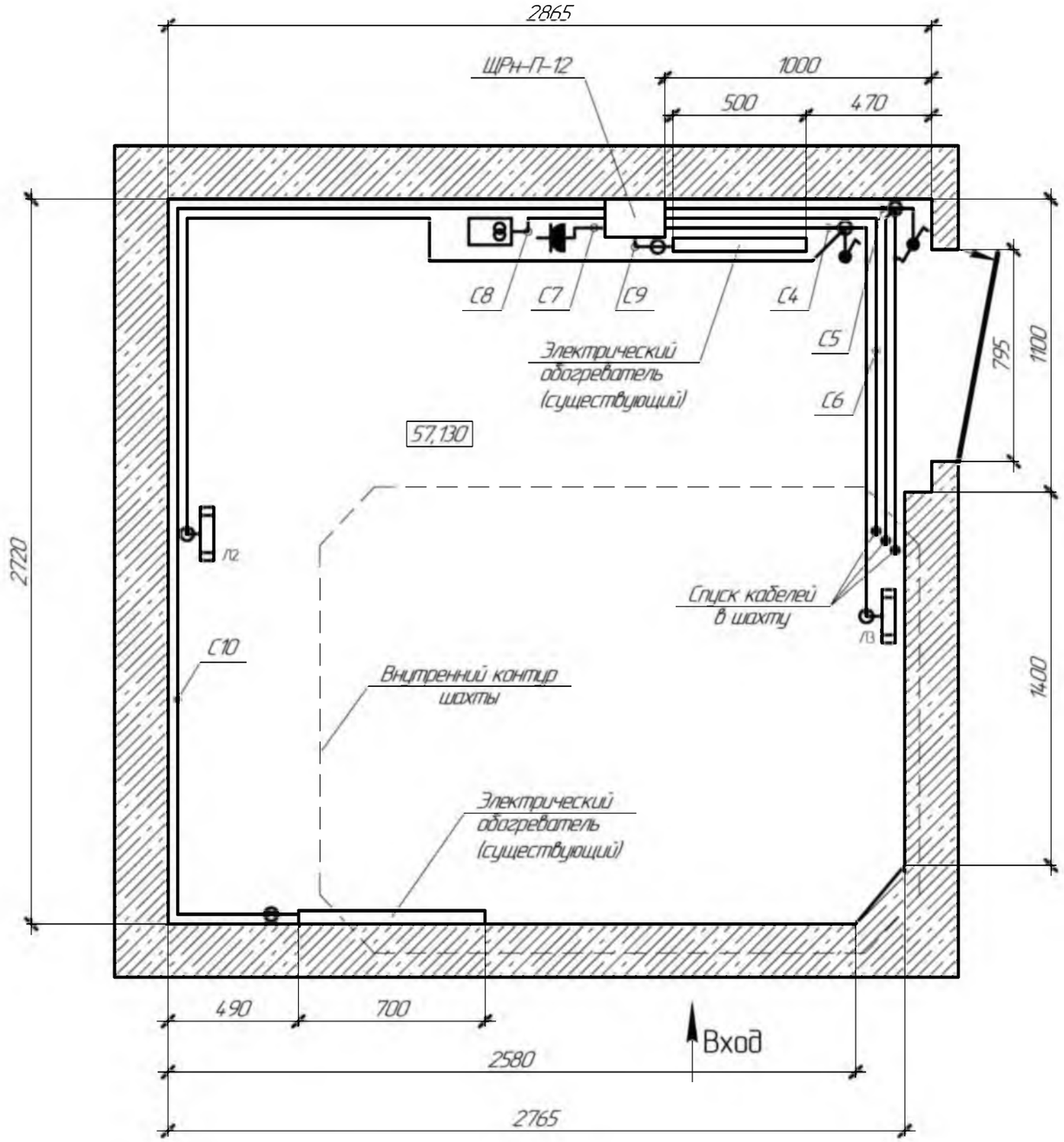

Все кабельные линии в машинном помещении вести открыто по стене на высоте от пола 2,1 м.
Светильники освещения установить на стену под кабельными линиями.
Прокладку кабелей сквозь стены и перекрытия вести в стальных трубах.

С4 – кабель ВВГнг(А)-FRLS 3х1,5 L=9 м
С5 – кабель ВВГнг(А)-FRLS 3х1,5 L=11 м (9м – по стене, 2 м – в трубе)
С6 – кабель ВВГнг(А)-FRLS 3х2,5 L=6 м (5 м – по стене, 1 м – в трубе)
С7 – кабель ВВГнг(А)-FRLS 3х2,5 L=2 м
С8 – кабель ВВГнг(А)-FRLS 3х2,5 L=2 м
С9 – кабель ВВГнг(А)-FRLS 3х2,5 L=2 м
С10 – кабель ВВГнг(А)-FRLS 3х2,5 L=8 м

Согласовано

Взам. инв. №

Подп. и дата

Инв. № подл.

Изм.	Кол.уч.	Лист	№док.	Подп.	Дата	189-03.2024-ПЗ/Л.ЭС		
						ООО "Агрофирма Ариант". Юргамышский элеватор. Курганская область, р.п. Юргамыш, ул. Линейная, 5а		
Разраб.		Зубарев А.В.			03.24	Замена пассажирского лифта (капитальный ремонт)	Стадия	Лист	Листов
Проверил		Костромитин И.Г.			03.24		Р	5	6
Н.контр.		Костромитин И.Г.			03.24	Схема прокладки кабелей основного освещения	ООО "Тех-Проект"		

Формат А3

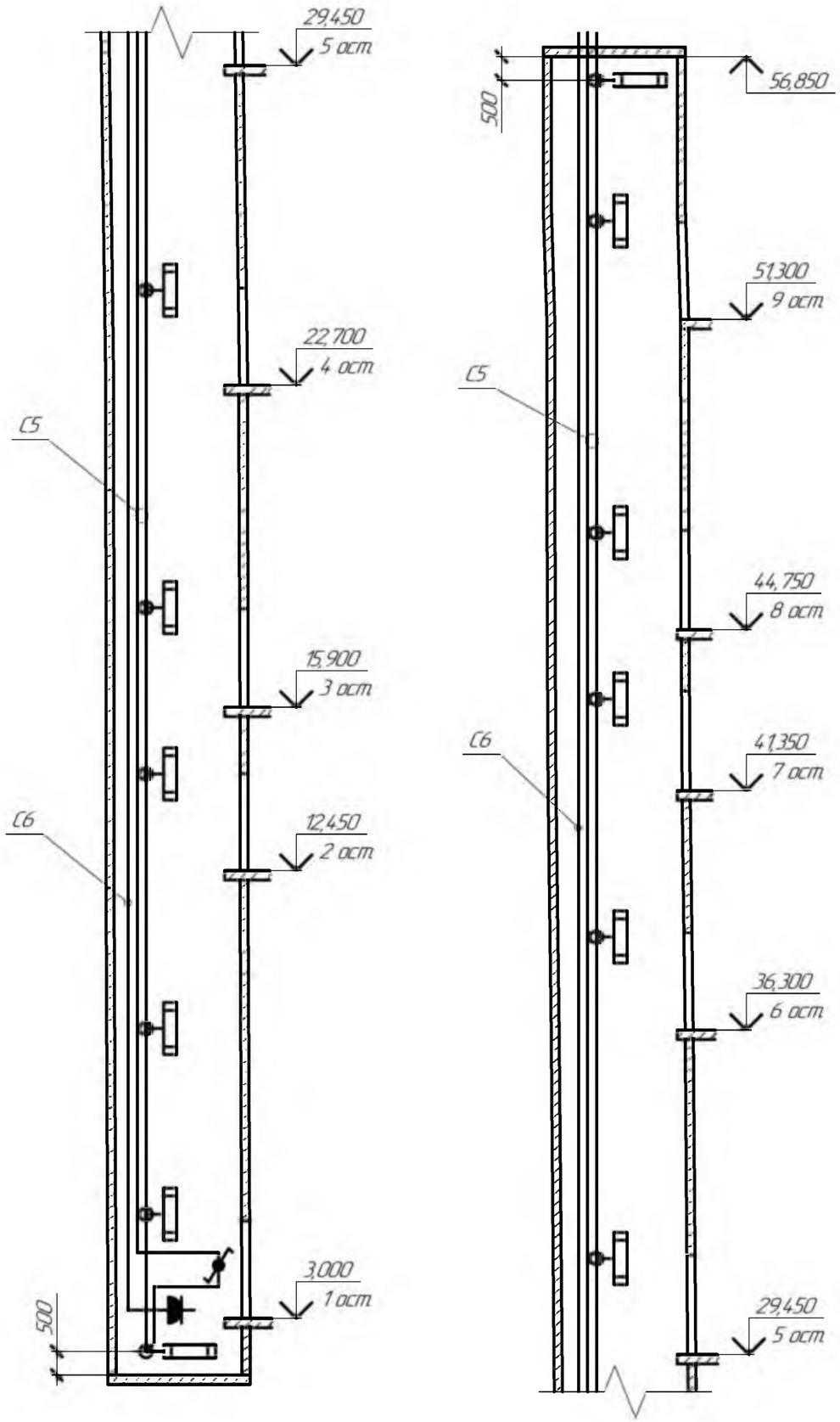

Кабельные линии проложить открыто по стене.

C5 – кабель ВВГнг(А)-FRLS 2х1,5 L=120м
C6 – кабель ВВГнг(А)-FRLS 3х2,5 L=58 м

						189-03.2024-ПЗ/Л.ЭС		
						ООО "Агрофирма Ариант", Юргамышский элеватор, Курганская область, р.п. Юргамыш, ул. Линейная, 5а		
Изм.	Кол.уч.	Лист	№док.	Подп.	Дата			
Разраб.		Зубарев А.В.			03.24	Замена пассажирского лифта (капитальный ремонт)	Стадия	Лист	Листов
Проверил		Костромитин И.Г.			03.24		Р	6	6
Н.контр.		Костромитин И.Г.			03.24	Схема освещения шахты лифта	ООО "Тех-Проект"		

Согласовано

Взам. инв. №

Подп. и дата

Инв. № подл.

Формат А3

Поз.	Обозначение	Наименование	Кол.	Масса ед., кг	Приме-чание
1	Светильник светодиодный ДБП-8	Светильник светодиодный ДБП-8 6500К 640Лм IP54	1		
2	Светильник светодиодный ДСП-24	Светильник светодиодный ДСП-24 4000К 3250Лм IP65	14		
3	Ящик с понижающим трансформатором 220/36В	Ящик с понижающим трансформатором ЯТП 0.25 220/36В IP54	1		
4	Розетка для открытой установки напряжением 220В	Розетка с заземлением наружная IP54 РА16-297(03) БелТИЗ	2		
5	Выключатель однополюсный для открытой установки	Выключатель одноклавишный IP54 наружный А1 6-222(03) БелТИЗ	2		
6	Выключатель проходной однополюс. для открытой установки	AtlasDesign PROFI IP54 открытой установки 1-клавишный переключатель	2		
7	Коробка распределительная	Коробка распределительная наружная 43х80х35 IP54 RUVinil	19		
8	ЩРн-П-12	Щит рапределительный навесной ЩРН-П-12 IP65	1		
9	ВА47-29-3С, Iнр=25А	Выключатель автоматический однофазный номинального тока 20А	1		
10	ВН-32 1п 25А	Выключатель нагрузки однофазный номинального тока 25А	1		
11	ВА47-29-1С, Iнр=25А	Выключатель автоматический однофазный номинального тока 25А	1		
12	ВА47-29-1С, Iнр=16А	Выключатель автоматический однофазный номинального тока 16А	2		
13	ВА47-29-1С, Iнр=10А	Выключатель автоматический однофазный номинального тока 10А	3		
14	ВА47-29-1С, Iнр=6А	Выключатель автоматический однофазный номинального тока 6А	1		
15	АД-12 2п, Iнр=16А, Iо=30мА	Выключатель автоматический диффирициальный ном. тока 16А	2		
16	ВВГнг(А)-FRLS 2х1,5	Кабель двухжильный медный сечением 1,5 кв.мм.	241		
17	ВВГнг(А)-FRLS 3х2,5	Кабель трехжильный медный сечением 2,5 кв.мм.	78		
18	ВВГнг(А)-FRLS 3х4	Кабель трехжильный медный сечением 4 кв.мм.	101		
19	ВВГнг(А)-FRLS 5х6	Кабель пятижильный медный сечением 6 кв.мм.	100		
20	ГОСТ Р 53313-2009	Труба гофрированная из ПВХ-пластика, диаметром 20 мм	36		
21	ГОСТ Р 53313-2009	Труба гофрированная из ПВХ-пластика, диаметром 25 мм	36		
22	ГОСТ Р 53313-2009	Труба гофрированная из ПВХ-пластика, диаметром 32 мм	36		
23	ГОСТ 10704-91	Стальная сварная труба усл.Ф15 мм, толщина стенки 2,5 мм	–	5,8 кг	5 м
24	ГОСТ 10704-91	Стальная сварная труба усл.Ф20 мм, толщина стенки 2,5 мм	–	6 кг	4 м

Согласовано

Взам. инв. №

Подп. и дата

Инв. № подл.

189-03.2024-ПЗ/1.ЭС-С

ООО "Агрофирма "Ариант". Юргамышский элеватор
Курганская область, р.п. Юргамыш, ул Линейная, 5а

Изм	Кол.уч.	Лист	№док.	Подп.	Дата
Разраб.		Зубарев А.В.			03.24
Проверил		Костромитин И.Г.			03.24
Н.контр		Костромитин И.Г.			03.24

Замена пассажирского лифта (капитальный ремонт)

Стадия	Лист	Листов
Р		1

Спецификация оборудования и материалов

ООО "Тех-Проект"

Формат А4

№	Наименование работ	Ед. изм.	Объем работы на лифт				
			Лифт 1	Лифт 2	Лифт 3	Лифт 4	Итого
	Демонтажные работы						
1	Демонтаж светильников в машинном помещении	шт.	1	–	–	–	1
2	Демонтаж выключателей для открытой проводки	шт.	1	–	–	–	1
	Монтажные работы						
3	Установка светодиодного светильника на стену	шт.	15	–	–	–	15
4	Установка трансформатора ЯТП-0,25	шт.	1	–	–	–	1
5	Установка розетки штепсельной открытого типа	шт.	2	–	–	–	2
6	Установка выключателей открытого типа	шт.	4	–	–	–	4
7	Установка шкафа автоматического ввода резерва 40А	шт.	1	–	–	–	1
8	Установка щита распределительного	шт.	1	–	–	–	1
9	Установка автоматического выключателя трехполюсного	шт.	1	–	–	–	1
10	Установка выключателя нагрузки однополюсного	шт.	1	–	–	–	1
11	Установка автоматического выключателя однополюсного	шт.	7	–	–	–	7
12	Установка автоматического выключателя диффиринциального двухполюсного (УЗО)	шт.	2	–	–	–	2
13	Монтаж кабеля ВВГнг(А)-FRLS 2х1,5 открыто по стене	м	201	–	–	–	201
14	Монтаж кабеля ВВГнг(А)-FRLS 2х1,5 открыто в гофрированной трубе	м	17	–	–	–	17
15	Монтаж кабеля ВВГнг(А)-FRLS 2х1,5 в гофрированной трубе по кабел. лотку	м	19	–	–	–	19
16	Монтаж кабеля ВВГнг(А)-FRLS 2х1,5 в стальной трубе	м	4	–	–	–	4
17	Монтаж кабеля ВВГнг(А)-FRLS 3х2,5 открыто по стене	м	77	–	–	–	77
18	Монтаж кабеля ВВГнг(А)-FRLS 3х2,5 в стальной трубе	м	1	–	–	–	1
19	Монтаж кабеля ВВГнг(А)-FRLS 3х4 открыто по стене	м	63	–	–	–	63

Согласовано

Взам. инв. №

Подп. и дата

Инв. № подл.

Изм.	Кол.уч.	Лист	№док.	Подп.	Дата	189-03.2024-ПЗ/1.ЭС-В		
						ООО "Агрофирма Ариант". Юргамышский элеватор Курганская область, р.п. Юргамыш, ул. Линейная, 5а		
Разраб.		Зубарев А.В.			03.24	Замена пассажирского лифта (капитальный ремонт)	Стадия	Лист	Листов
Проверил		Костромитин И.Г.			03.24		Р		1
Н.контр.		Костромитин И.Г.			03.24	Ведомость объемов электромонтажных работ	ООО "Тех-Проект"		

Формат А4

№	Наименование работ	Ед. изм.	Объем работы на лифт				
			Лифт 1	Лифт 2	Лифт 3	Лифт 4	Итого
20	Монтаж кабеля ВВГнг(А)-FRLS 3х4 открыто в гофрированной трубе	м	17	–	–	–	17
21	Монтаж кабеля ВВГнг(А)-FRLS 3х4 в гофрированной трубе по кабел. лотку	м	19	–	–	–	19
22	Монтаж кабеля ВВГнг(А)-FRLS 3х4 в стальной трубе	м	2	–	–	–	2
23	Монтаж кабеля ВВГнг(А)-FRLS 5х6 открыто по стене	м	62	–	–	–	62
24	Монтаж кабеля ВВГнг(А)-FRLS 5х6 открыто в гофрированной трубе	м	17	–	–	–	17
25	Монтаж кабеля ВВГнг(А)-FRLS 5х6 в гофрированной трубе по кабел. лотку	м	19	–	–	–	19
26	Монтаж кабеля ВВГнг(А)-FRLS 5х6 в стальной трубе	м	2	–	–	–	2

Согласовано

Взам. инв. №

Подп. и дата

Инв. № подл.

Изм.	Кол.уч.	Лист	№док.	Подп.	Дата
Разраб.		Зубарев А.В.			03.24
Проверил		Костромитин И.Г.			03.24
Н.контр.		Костромитин И.Г.			03.24

189-03.2024-ПЗ/Л.ЭС-В

ООО "Агрофирма Ариант". Юргамышский элеватор. Курганская область, р.п. Юргамыш, ул. Линейная, 5а

Замена пассажирского лифта (капитальный ремонт)

Стадия	Лист	Листов
Р	2	2

Ведомость объемов электромонтажных работ

ООО "Тех-Проект"

Формат А4

РАЗДЕЛ

Диспетчеризация лифта

189-03.2024-ПЗЛ.СС

Ведомость рабочих чертежей основного комплекта

Лист	Наименование	Примечание
1	Общие данные. Общие указания	
2	Структурная схема диспетчеризации	
3	Схема электрическая подключения лифтового блока к станции управления лифтом	
4	Схема электрическая подключения системы связи лифтом	
5	Схема расположения оборудования диспетчерского комплекса в машинном помещении	
6	Схема прокладки кабеля диспетчерской связи по 2 этажу	
7	Габаритные размеры оборудования диспетчерского комплекса	

Ведомость ссылочных документов и прилагаемых документов

Обозначение	Наименование	Примечание
	Ссылочные документы	
ГОСТ 33984.1-2016	Лифты. Общие требования безопасности к устройству и установке. Лифты для транспортирования людей и людей и грузов.	
ГОСТ 34441-2018	Лифты. Диспетчерский контроль. Общие технческие требования	
РЭ 3434-001-49739805-07	Диспетчерский комплекс "ОБЬ". Руководство по эксплуатации	ООО "Лифт-Комплекс ДС"
ЛНГС.465213.160-10 ИМ	Лифтовой блок версии 6. Инструкция по монтажу, пуску, регулированию и обкатке	ООО "Лифт-Комплекс ДС"
ЛНГС.465213.160-10 РЭ	Лифтовой блок версии 6. Руководство по эксплуатации	ООО "Лифт-Комплекс ДС"
ЛНГС.465213.099-02 РЭ	Система связи лифта. Руководство по эксплуатации	ООО "Лифт-Комплекс ДС"
	Техническое задание на проектирование	
	Прилагаемые документы	
189-03.2024-ПЗЛ.СС-ОЛ	Опросный лист для заказ оборудования	
189-03.2024-ПЗЛ.СС-С	Спецификация оборудования и материалов	
189-03.2024-ПЗЛ.СС-В	Ведомость объемов работ	

Общие данные

1. Раздел проекта разработан в соответствии с заданием на проектированием и техническими условиями на диспетчеризацию лифта, утвержденное Заказчиком.
2. Целью данного раздела проекта предусмотрена привязка комплекта оборудования диспетчерского комплекса по контролю за работой лифта установленного в здании Юргамышского элеватора по адресу: Курганская область, р.п. Юргамыш, ул. Линейная, 5а (далее – объект).
3. В основу данного проекта заложен диспетчерский комплекс «ОБЬ».
4. Размещение оборудования диспетчерского комплекса осуществляется непосредственно на объекте в помещении "Диспетчерская", машинном помещении, шахте, кабине лифта и на крыше кабины лифта.
5. Линия связи защищена устройствами грозозащиты.

Общие указания

1. Лифтовой блок установить на стене в машинного помещения либо на боковой стенке станции управления лифта.
2. Блок управления системы связи лифта (ССЛ) и источник бесперебойного питания установить на стене машинного помещения возле лифтового блока.
3. Источник бесперебойного питания запитать и лифтовой блок запитать от станции управления лифта.
4. Подключение лифтового блока и блока управления системы связи лифта к электрической схеме лифта, вести в соответствии с реальной электрической схемой лифта, а также инструкцией по монтажу.
5. Переговорные устройства установить на крыше кабины, в посту управления кабины и в приямке лифта.
6. Датчик проникновения в машинном помещении установить с внутренней стороны машинного помещения на верхнем косяке двери МП на расстоянии 600-800 мм от оси поворотной части двери.
7. Лифтовой блок надежно заземлить..

Условные обозначения

Наименование	Обозначение
Лифтовой блок ЛБ 6.0	ЛБ
Модуль грозозащиты	МГ
Станция управления лифтом	СУЛ
Блок управления системой связи лифта	БУССЛ
Источник бесперебойного питания	ИБП
Датчик проникновения в машинное помещение	○
Контроллер локальной шины	КЛШ

Согласовано

Взам. инв. №

Подп. и дата

Инв. № подл.

Изм.	Кол.уч.	Лист	№док.	Подп.	Дата	189-03.2024-ПЗЛ.СС		
						ООО "Агрофирма Ариант". Юргамышский элеватор Курганская область, р.п. Юргамыш, ул Линейная, 5а		
Разраб.		Зубарев А.В.			03.24	Замена пассажирского лифта (капитальный ремонт)	Стадия	Лист	Листов
Проверил		Костромитин И.Г.			03.24		Р	1	7
Н.контр.		Костромитин И.Г.			03.24	Общие данные Общие указания	ООО "Тех-Проект"		

Формат А3

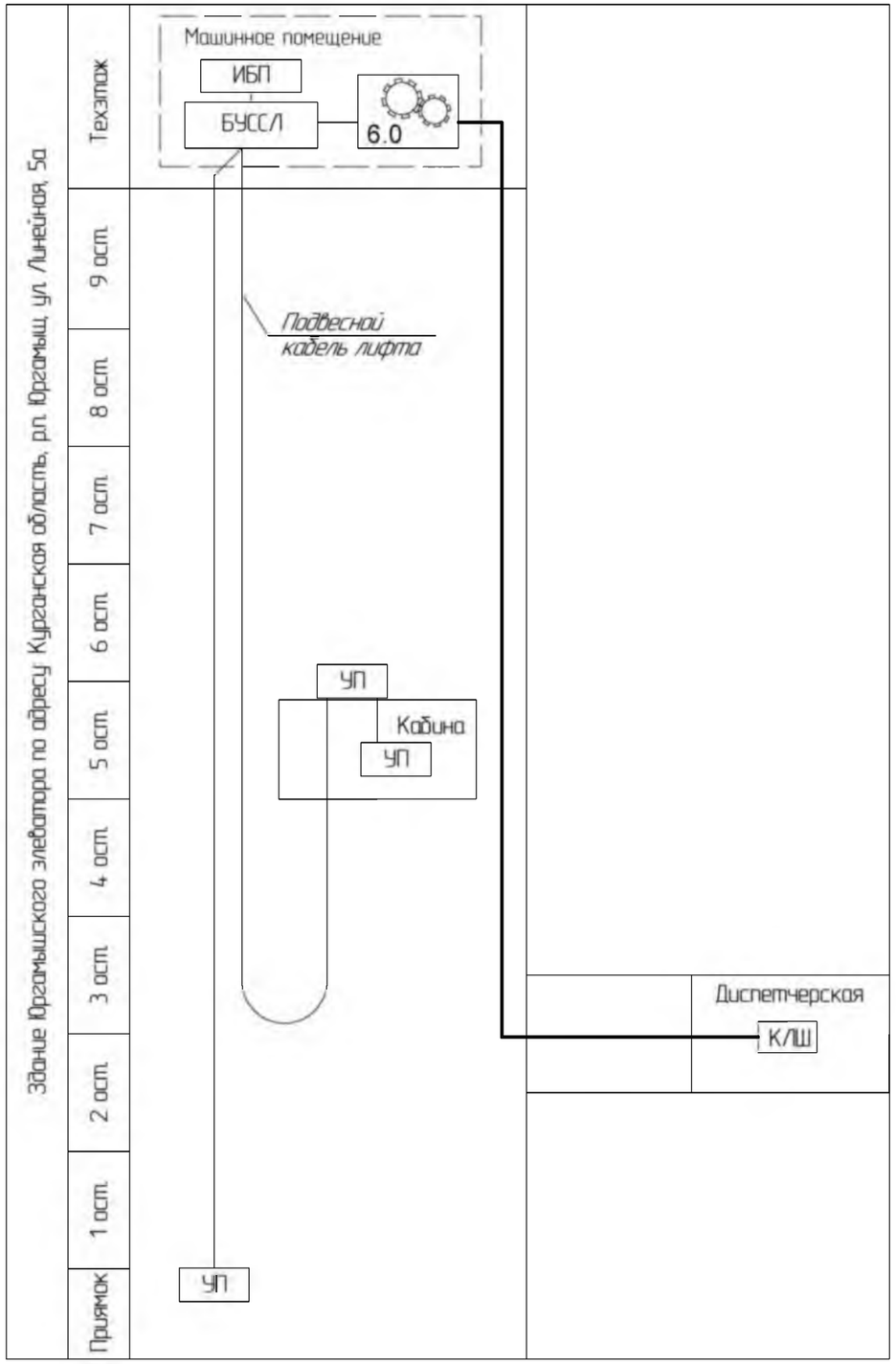

Условные обозначения:

6.0	Лифтовой блок версии 6.0
КЛШ	Контроллер локальной шины КЛШ Pro (диспетчерский пульт)
БУССЛ	Блок управления системой связи лифта
ИБП	Источник бесперебойного питания
УП	Устройство переговорное

Согласовано

Взам. инв. №

Подп. и дата

Инв. № подл.

Изм.	Кол.уч.	Лист	№док.	Подп.	Дата	189-03.2024-ПЗЛ.СС		
						ООО "Агрофирма Ариант". Юргамышский элеватор. Курганская область, р.п. Юргамыш, ул. Линейная, 5а		
Разраб.		Зубарев А.В.			03.24	Замена пассажирского лифта (капитальный ремонт)	Стадия	Лист	Листов
Проверил		Костромитин И.Г.			03.24		Р	2	7
Н.контр.		Костромитин И.Г.			03.24	Структурная схема диспетчеризации	ООО "Тех-Проект"		

Формат А3

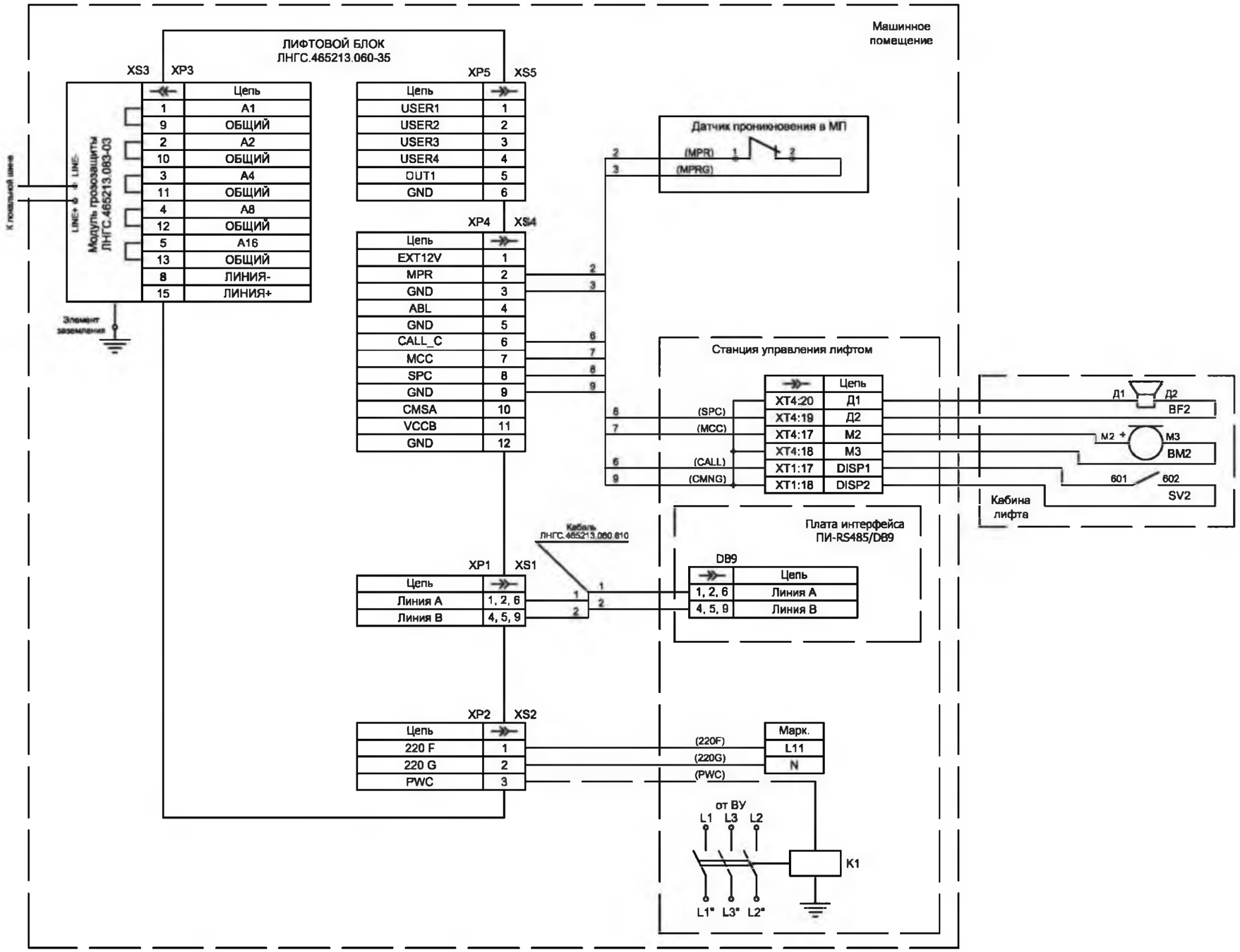

Задать адрес ЛБ путем перекусывания перемычек разъеме модуля грозозащиты в соответствии с эксплуатационной документацией.
К1 – существующий магнитный пускатель в станции управления лифтом.

Изм	Кол.уч.	Лист	№док.	Подп.	Дата	189-03.2024-ПЗЛСС		
						ООО "Агрофирма Ариант". Юргамышский элеватор. Курганская область, р.п. Юргамыш, ул. Линейная, 5а		
Разраб.		Зубарев А.В.			03.24	Замена пассажирского лифта (капитальный ремонт)	Стадия	Лист	Листов
Проверил		Костромитин И.Г.			03.24		Р	3.	7
Н.контр.		Костромитин И.Г.			03.24	Схема электрическая подключения лифтового блока к станции управления лифтом	ООО "Тех-Проект"		

Согласовано

Взам. инв. №

Подп. и дата

Инв. № подл.

Формат А3

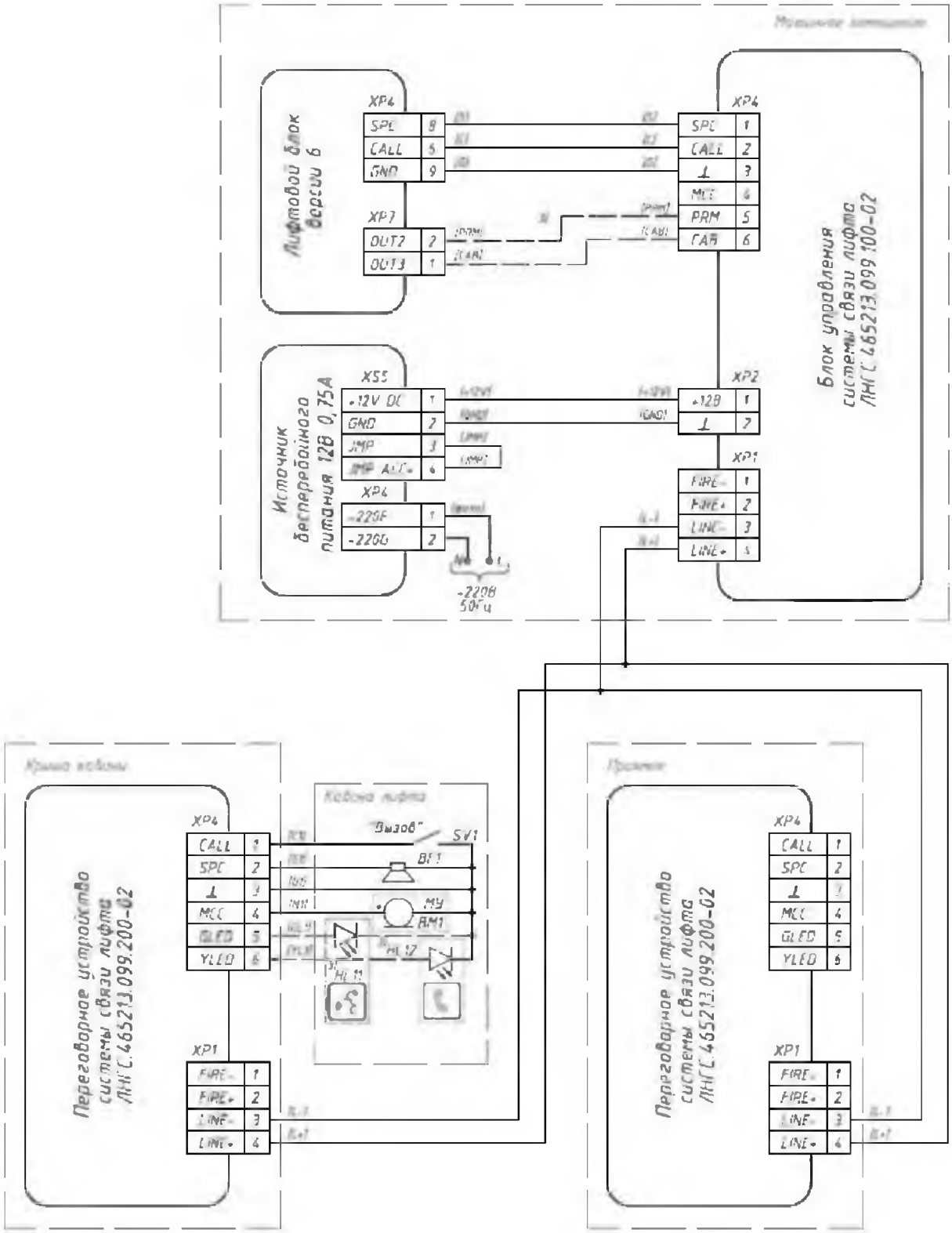

Согласовано

Взам. инв. №

Подп. и дата

Инв. № подл.

Изм	Кол.уч.	Лист	№док.	Подп.	Дата
Разраб.		Зубарев А.В.			03.24
Проверил		Костромитин И.Г.			03.24
Н.контр		Костромитин И.Г.			03.24

189-03.2024-ПЗЛ.СС

ООО "Агрофирма Ариант". Юргамышский элеватор. Курганская область, р.п. Юргамыш, ул. Линейная, 5а

Замена пассажирского лифта (капитальный ремонт)

Стадия	Лист	Листов
Р	4	7

Схема электрическая подключения системы связи лифтом

ООО "Тех-Проект"

Формат А4

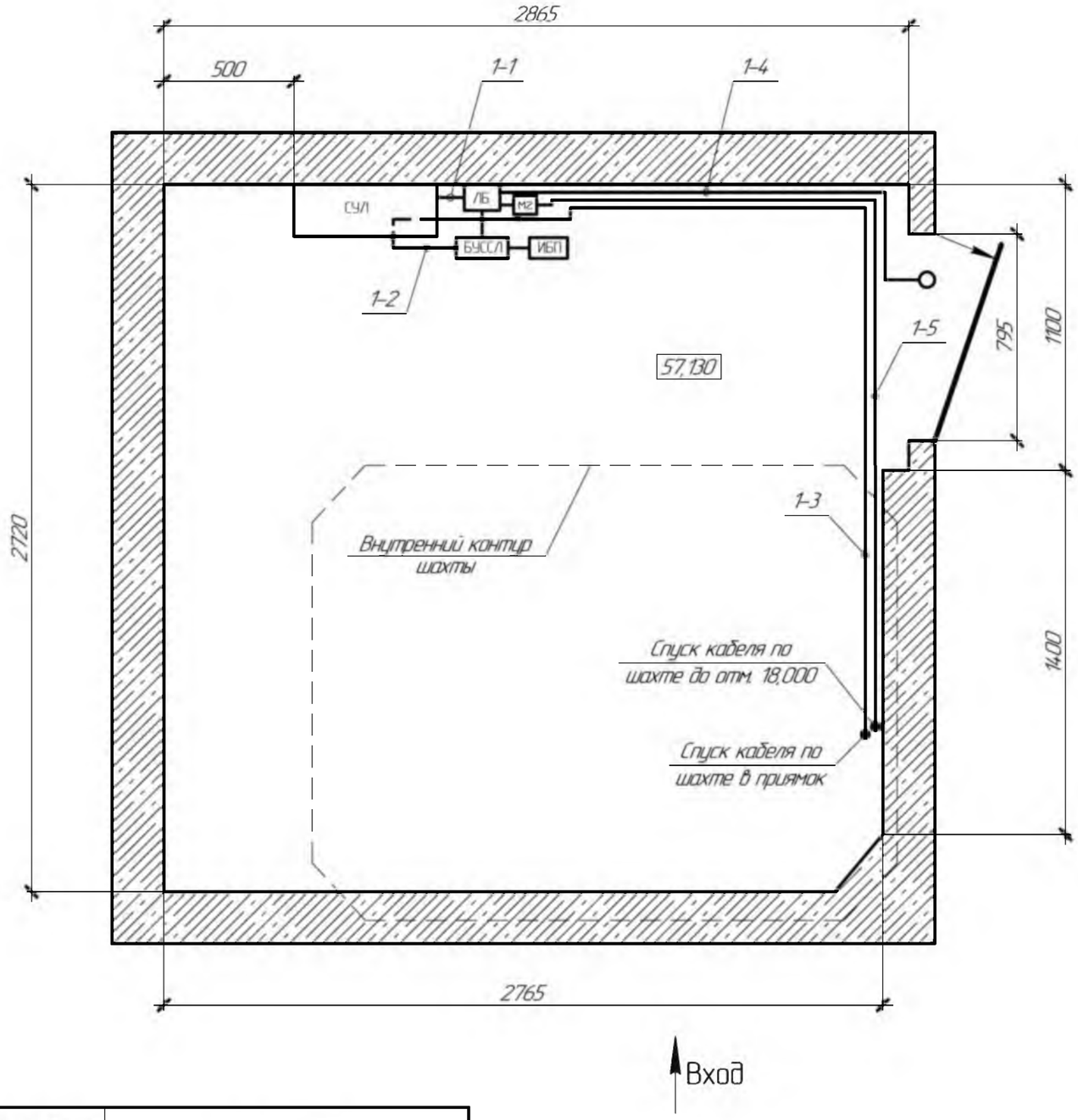

№ п/п	Маркировка жгута по схеме соединения	Кол-во жил в жгуте, шт.	Марка, сечение проводов	Длина жгута, м	Общая длина провода, м	Примечание
1	1-1			1,5		Монтажный комплект ЛБ 6.0
2	1-2		UTP Cat5e 2x2x0.52	2		Проложить по стене
3	1-3		UTP Cat5e 2x2x0.52	60		Проложить от СУЛ в шахту – в трубе (4 м) электроразводки лифта, по шахте – открыто по стене
4	1-4		КСПВ 2x0,5	4		Проложить по стене на высоте от 2 м от пола
5	1-5		UTP Cat5e 2x2x0.52	46		Проложить от МГ в шахту – в трубе (4 м) электроразводки лифта, по шахте – открыто по стене

Согласовано

Взам. инв. №

Подп. и дата

Инв. № подл.

Изм.	Кол.уч.	Лист	№док.	Подп.	Дата
Разраб.		Зубарев А.В.			03.24
Проверил		Костромитин И.Г.			03.24
Н.контр.		Костромитин И.Г.			03.24

189-03.2024-ПЗЛ.СС

ООО "Агрофирма Ариант" Юргамышский элеватор
Курганская область, р.п. Юргамыш, ул. Линейная, 5а

Замена пассажирского лифта (капитальный ремонт)

Стадия	Лист	Листов
Р	5	7

Схема расположения оборудования диспетчерского комплекса в машинном помещении

ООО "Тех-Проект"

Формат А3

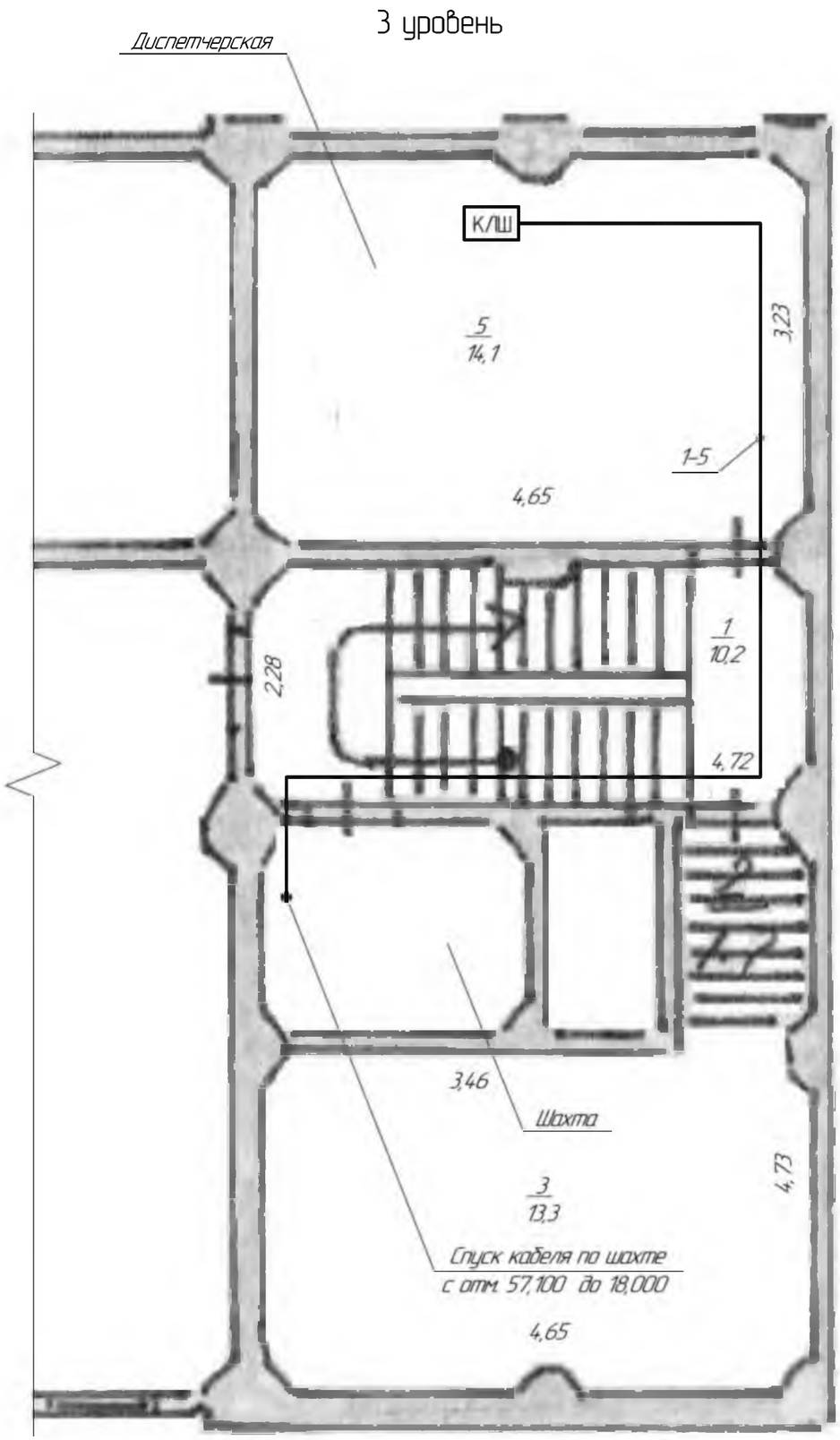

1–5 – кабель витая.

Кабельную линию диспетчерской связи проложить открыто по стене.
КЛШ установить на существующий стол в Диспетчерской и запитать от существующей розетки 220В.
Прокладку кабеля сквозь стены вести в стальных трубах.

Кабель витая пара UTP Cat5e 2x2x0.52, L=22 м:
21,5 м открыто по стене,
0,5 м в стальных трубах.

Согласовано

Взам. инв. №

Подп. и дата

Инв. № подл.

						189-03.2024-ПЗЛ.СС		
						ООО "Агрофирма Ариант". Юргамышский элеватор. Курганская область, р.п Юргамыш, ул. Линейная, 5а		
Изм.	Кол.уч.	Лист	№док.	Подп.	Дата			
Разраб.		Зударев А.В.			03.24	Замена пассажирского лифта (капитальный ремонт)	Стадия	Лист	Листов
Проверил		Костромитин И.Г.			03.24		Р	6	7
Н.контр.		Костромитин И.Г.			03.24	Схема прокладки кабеля диспетчерской связи по 2 этажу	ООО "Тех-Проект"		

Формат А3

Установка лифтового блока

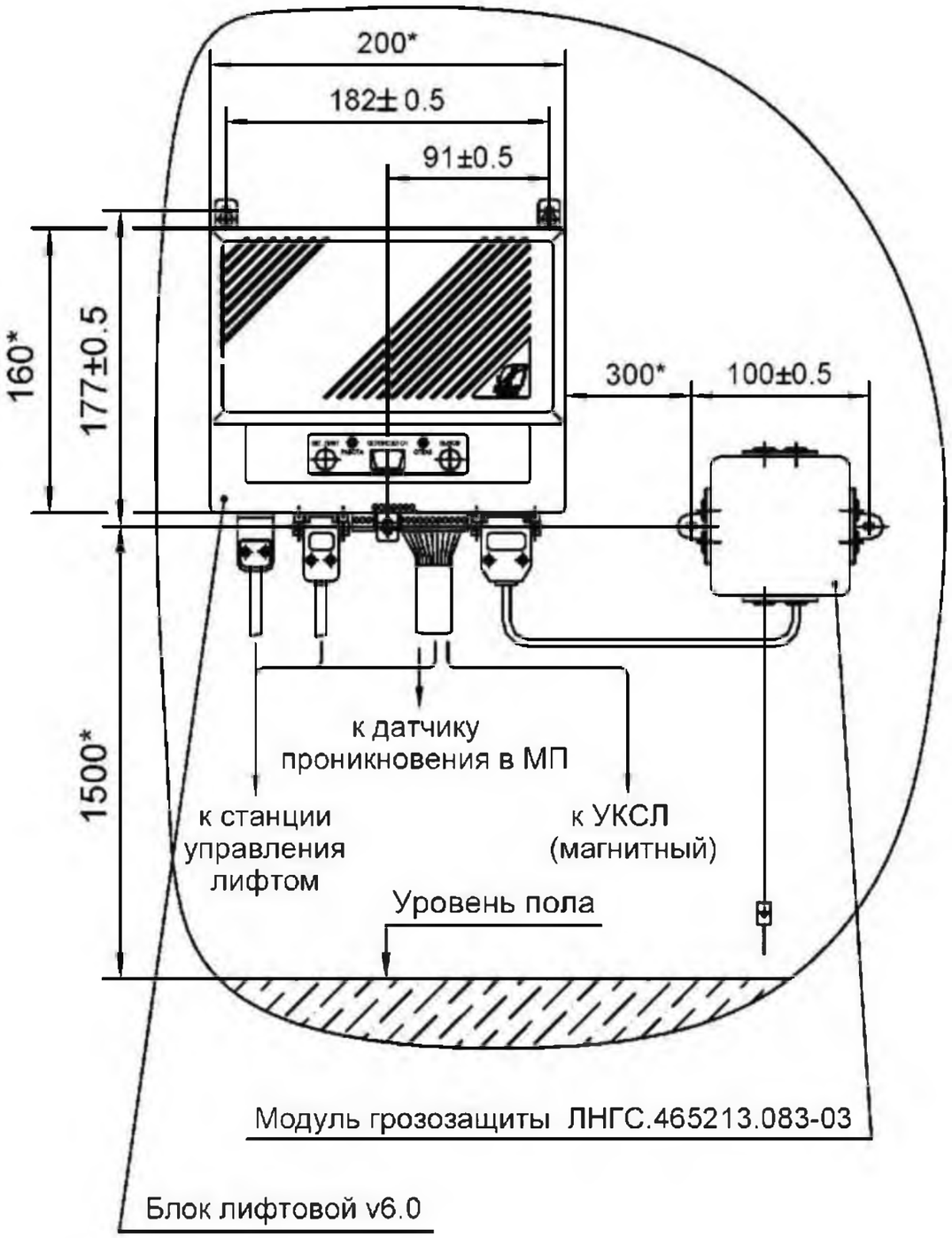

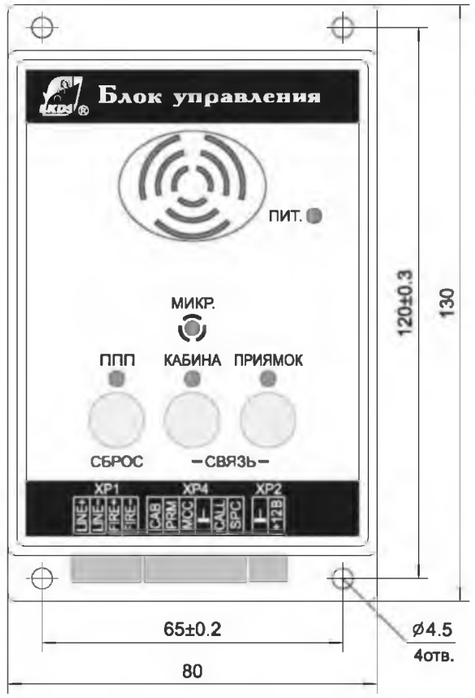

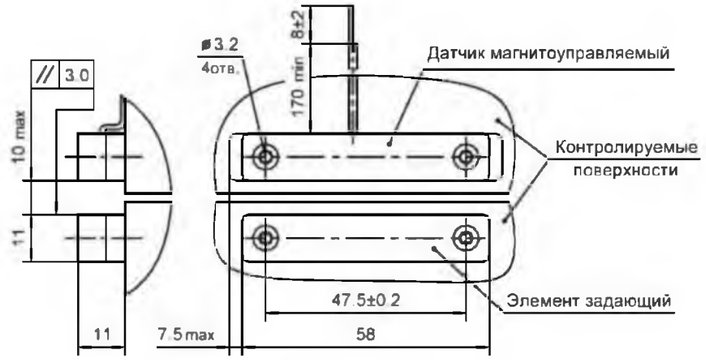

Извещатель ИО 102-2
Датчик проникновения в машинное помещение
Габаритные и установочные размеры

						189-03.2024-ПЗЛ.СС		
						ООО "Агрофирма "Ариант". Юргамышский элеватор. Курганская область, р.п Юргамыш, ул Линейная, 5а		
Изм.	Кол.уч.	Лист	№док.	Подп.	Дата			
Разраб		Зуборев А.В.			03.24	Замена пассажирского лифта (капитальный ремонт)	Стадия	Лист	Листов
Проверил		Костромитин И.Г.			03.24		Р	7	7
Н.контр.		Костромитин И.Г.			03.24	Габаритные размеры оборудования диспетчерского комплекса	ООО "Тех-Проект"		

Согласовано

Взам. инв. №

Подп. и дата

Инв. № подл.

Формат А3

Опросны лист для заказа оборудования диспетчеризации лифта

№ п/п	Наименование изделия	Обозначение	Количество
1	Лифтовой блок ЛБ 6.0 "НКУ МППЛ БПШ-2"	ЛБ 6.0 "НКУ МППЛ БПШ-2"	1
2	Монтажный комплект ЛБ 6.0	МК ЛБ 6.0	1
3	Сервисный ключ механика	СК-М	1
4	Система связи лифта	ССЛ	1
5	Контроллер локальной шины Pro	КЛШ Pro	1

Согласовано

Взам. инв. №

Подп. и дата

Инв. № подл.

Изм.	Кол.уч.	Лист	№док.	Подп.	Дата
Разраб.		Зуфарев А.В.			03.24
Проверил		Костромитин И.Г.			03.24
Н.контр.		Костромитин И.Г.			03.24

189-03.2024-ПЗЛ.СС-ОЛ

ООО "Агрофирма Ариант". Юргамышский элеватор.
Курганская область, р.п. Юргамыш, ул. Линейная, 5а

Замена пассажирского лифта (капитальный ремонт)

Стадия	Лист	Листов
Р		1

Опросный лист для заказа оборудования диспетчеризации

ООО "Тех-Проект"

Формат А4

Позиция	Наименование и техническая характеристика	Тип, марка, обозначение документа, опросного листа	Код оборудования, изделия, материала	Завод-изготовитель	Единица измерения	Коли-чество	Масса, кг	Примечание
1	2	3	4	5	6	7	8	9
	Оборудование							
1	Лифтовой блок версии 6.0 "НКУ-МППЛ БПШ-2" в составе	ЛНГС.465213.160-16		ООО "Лифт-Комплекс ДС"	шт.	1		
	- лифтовой блок,	ЛНГС.465213.160-16						
	- кабель,	ЛНГС.465213.060.610						
	- клеммник,	15EDGK-3.5-02P						
	- модуль грозозащиты,	ЛНГС.465213.083-04						
	- извещатель охранный,	ИО 102-2 (МС-31)						
2	Монтажный комплект к лифтовому блоку версии 6.0	ЛНГС.465213.060.080		ООО "Лифт-Комплекс ДС"	шт.	1		
3	Сервисный ключ механика	ЛНГС.465213.043		ООО "Лифт-Комплекс ДС"	шт.	1		
4	Система связи лифта в составе	ЛНГС.465213.099-02.022		ООО "Лифт-Комплекс ДС"	шт.	1		
	- блок управления	ЛНГС.465213.099.100-02			шт.	1		
	- переговорное устройство	ЛНГС.465213.099.200-02			шт.	2		
	- источник бесперебойного питания	ЛНГС.465213.099.110			шт.	1		
	- переговорное устройство этажной площадки	ЛНГС.465213.099.300			шт.	1		
	- микрофонный усилитель "ЭХО"	ЛНГС.465213.079.100			шт.	1		
	- громкоговоритель лифта	ЛНГС.465213.087.300			шт.	1		
5	Контроллер локальной шины Pro CM3	ЛНГС.465213.150		ООО "Лифт-Комплекс ДС"	шт.	1		
	Материалы							
6	Кабель витая пара	UTP Cat5e 2x2x0.52			м	130		
7	Кабель для систем сигнализации с двумя медными жилами сечением 0,5 мм	КСПВ 2x0,5			м	4		
8	Стальная сварная труба усл.Ф20 мм, толщина стенки 2,5 мм, L=0,5 м				шт.	1	0,75	

Согласовано

Взам. инв. №

Подп. и дата

Инв. № подл.

Изм.	Кол.уч.	Лист	№док.	Подп.	Дата
Разраб.		Зубарев А.В.			03.24
Проверил		Костромитин И.Г.			03.24
Н.контр.		Костромитин И.Г.			03.24

189-03.2024-ПЗ.ЛСС-С

ООО "Агрофирма Ариант". Юргамышский элеватор
Курганская область, р.п. Юргамыш, ул. Линейная, 5а

Замена пассажирского лифта (капитальный ремонт)

Стадия	Лист	Листов
Р		1

Спецификация оборудования и материалов диспетчеризации

ООО "Тех-Проект"

Формат А3

№	Наименование работ	Ед. изм.	Объем работы на лифт		
			Лифт №1	Лифт №2	Итого
1	Установка контроллера локальной шины в диспетчерской	шт.	1	–	1
2	Установка лифтового блока в машинном помещении	шт.	1	–	1
3	Установка модуля грозозащиты в машинном помещении	шт.	1	–	1
4	Установка датчика проникновения в машинном помещении	шт.	1	–	1
5	Установка блока управления системой связи лифта в машинном помещении	шт.	1	–	1
6	Установка источника бесперебойного питания в машинном помещении	шт.	1	–	1
7	Установка переговорного устройства в приямке	шт.	1	–	1
8	Установка переговорного устройства на крыше кабины лифта	шт.	1	–	1
9	Установка переговорного устройства в кабине лифта	шт.	1	–	1
10	Подключение кнопки "Вызов" в кабине лифта	шт.	1	–	1
11	Монтаж кабеля КСПВ 2х0,5 открыто по стене	м	4	–	4
12	Монтаж кабеля UTP 2х2х0.52 Cat5e в трубе лифта	м	8	–	8
13	Монтаж кабеля UTP 2х2х0.52 Cat5e открыто по стене	м	121,5	–	121,5
14	Монтаж кабеля UTP 2х2х0.52 Cat5e в стальной трубе	м	0,5	–	0,5
15	Пуконаладочные работы оборудования диспетчеризации 2 категории сложности	канал	4	–	4

Согласовано

Взам. инв. №

Подп. и дата

Инв. № подл.

Изм.	Кол.уч.	Лист	№док.	Подп.	Дата	189-03.2024-ПЗ/1.СС-В			
						ООО "Агрофирма Ариант". Юргамышский элеватор. Курганская область, р.п. Юргамыш, ул. Линейная, 5а			
Разраб.		Зубарев А.В.			03.24	Замена пассажирского лифта (капитальный ремонт)	Стадия	Лист	Листов
Проверил.		Костромитин И.Г.			03.24		Р		1
Н.контр		Костромитин И.Г.			03.24	Ведомость объемов работ	ООО "Тех-Проект"		

Формат А4